LAZURIT МЕБЕЛЬ

Даниэль-3418 Полка

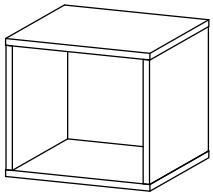

	364
	328
	350

			8x30			⌀18		3,5x16					
A	x12	B	x12	C	x12	D	x2	E	x8	F	x4	G	x2	Q	x2

	1h30min		600mm	0.5kg	3m			

поз.	наименование детали	№ упак.	шт.	длина, мм.	ширина, мм.	толщина, мм.
①	Горизонт	1	2	364	350	16
②	Стенка вертикальная	1	2	296	349	16
③	Распорка	1	1	296	330	16
	Фурнитура	1	1			

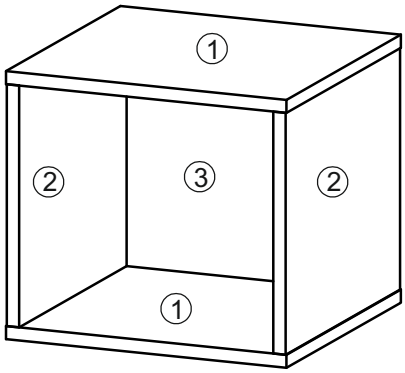

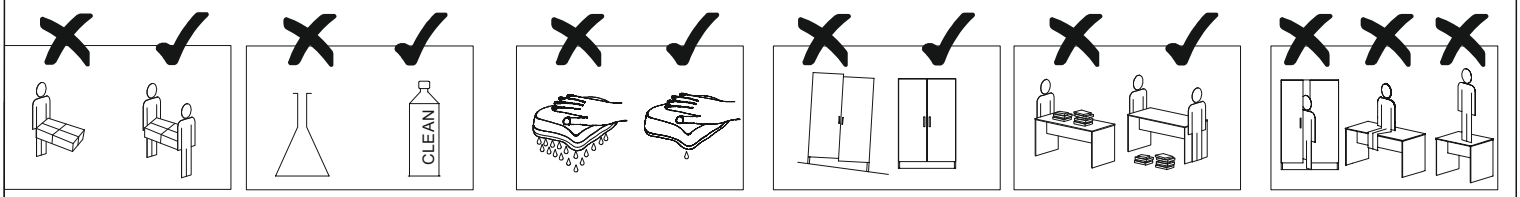

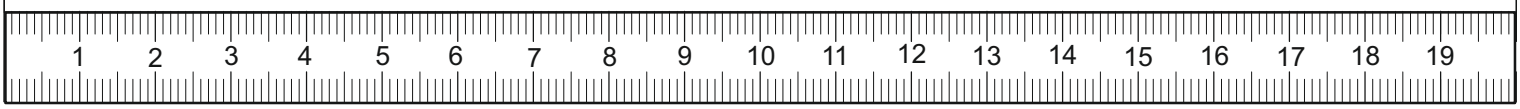

			8x30				∅18		3,5x16		
A	x12	B	x12	C	x12	D	x2	E	x8	F	x4

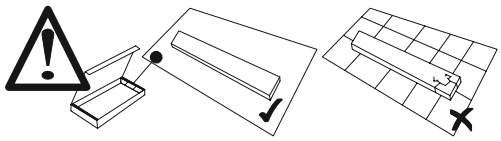

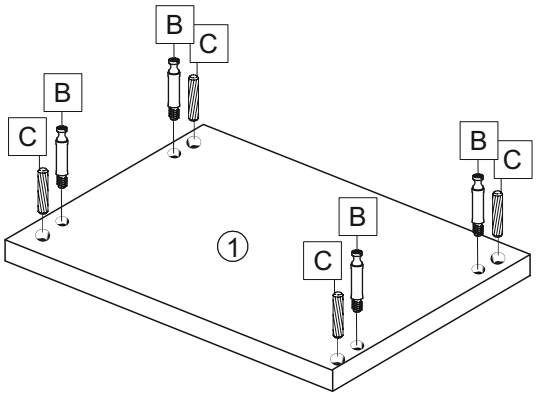

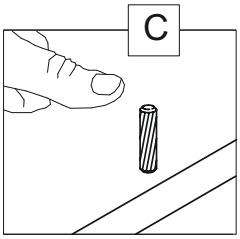

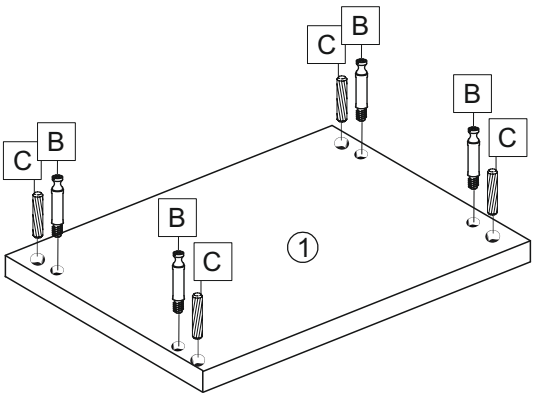

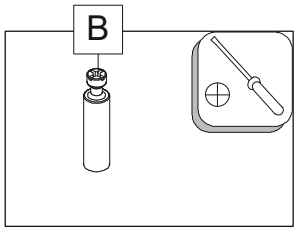

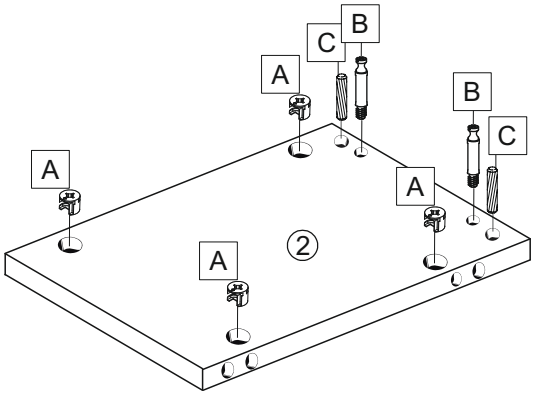

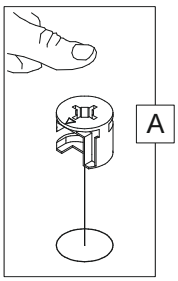

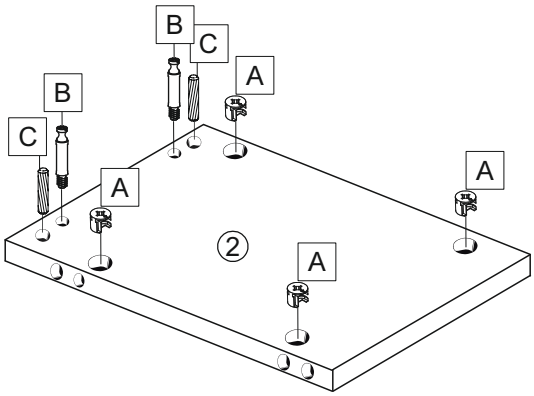

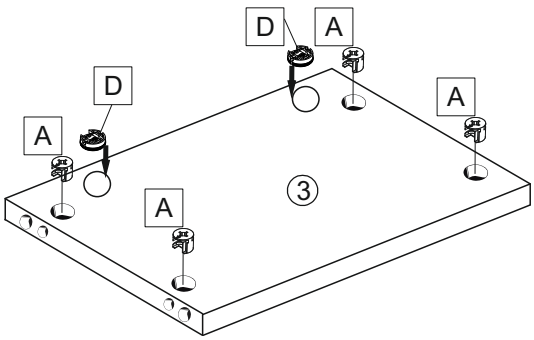

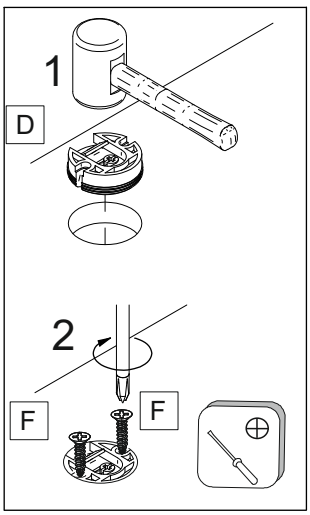

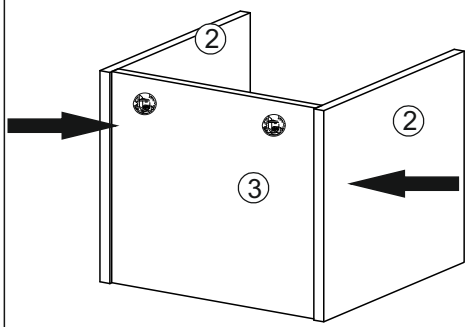

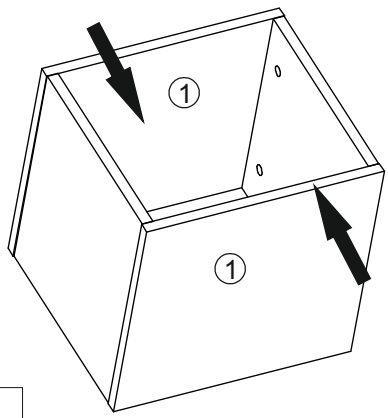

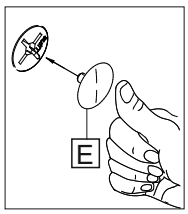

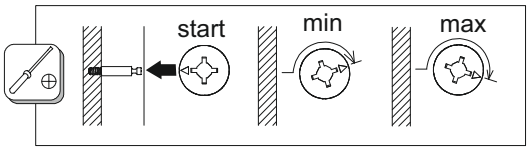

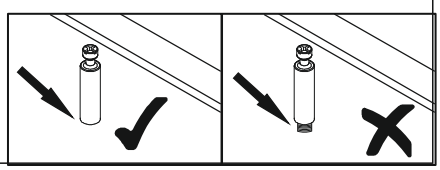

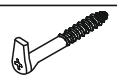		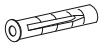	
G	x2	Q	x2

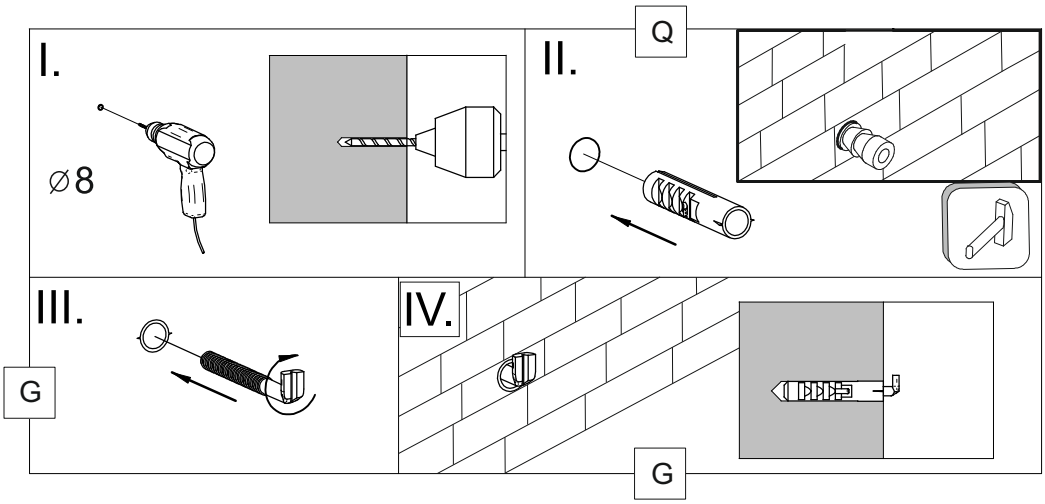

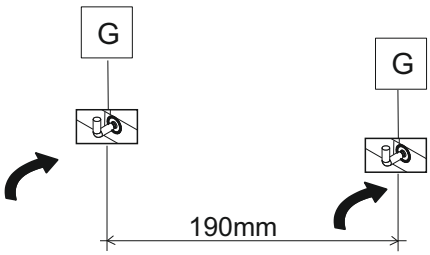

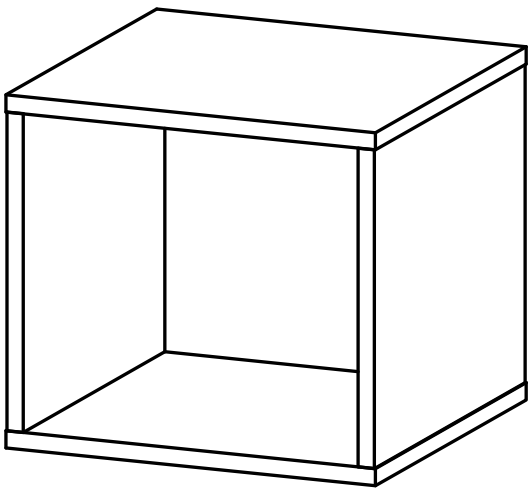

Инструкция по уходу за мебелью и правила эксплуатации

1. Мебель рекомендуется эксплуатировать в бытовых помещениях с температурой воздуха не ниже +2°С и относительной влажностью 45-70 %.
2. Мебель должна быть защищена от воздействия прямых солнечных лучей, так как это вредит внешнему виду изделий и может изменить цвет поверхности.
3. Не следует ставить на поверхность мебели горячие предметы.
4. Случайно попавшую на поверхность изделия влагу, жидкость следует снять сухой тканью.
5. Удаление пыли с полированной или лакированной поверхности следует производить сухой тканью (фланель, миткаль).
6. Полированные и лакированные поверхности мебели рекомендуется освежать специально предназначенными для этого средствами.
7. Очищать стекла рекомендуется специальными составами, нанесенными на мягкую ткань.
8. Не допускается применение соды, стиральных порошков, абразивных паст, порошков и прочих, не предназначенных для ухода за изделиями мебели препаратов.

В связи с постоянной работой, направленной на улучшение потребительских свойств мебели, предприятие-изготовитель оставляет за собой право на изменения конструкции, не влияющие на качество и внешний вид изделия.