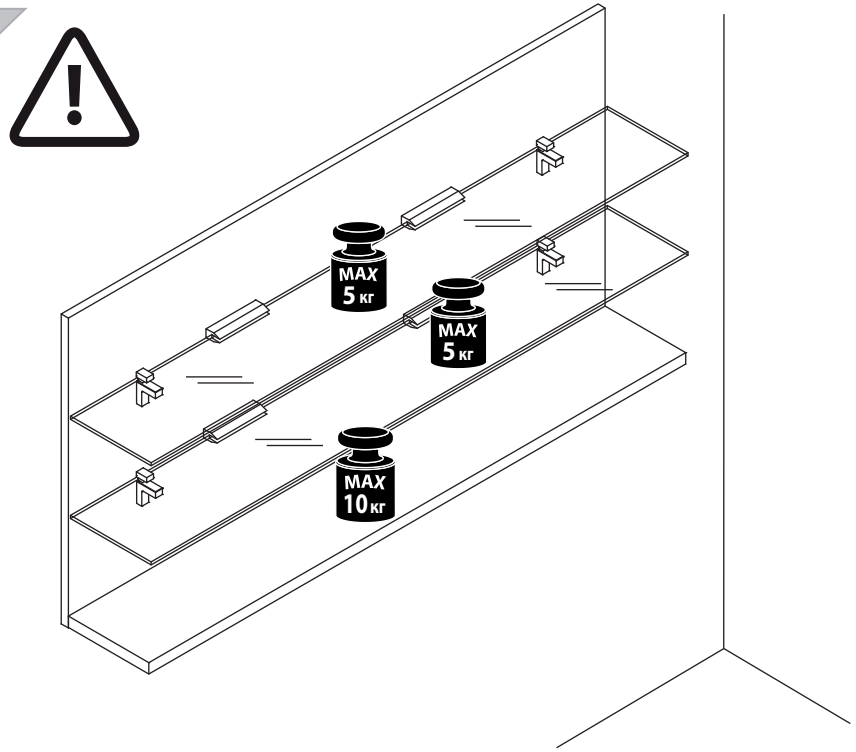

Инструкция по уходу за мебелью и правила эксплуатации

1. Мебель рекомендуется эксплуатировать в бытовых помещениях с температурой воздуха не ниже +2°С и относительной влажностью 45-70 %.
2. Мебель должна быть защищена от воздействия прямых солнечных лучей, так как это вредит внешнему виду изделий и может изменить цвет поверхности.
3. Не следует ставить на поверхность мебели горячие предметы.
4. Случайно попавшую на поверхность изделия влагу, жидкость следует снять сухой тканью.
5. Удаление пыли с полированной или лакированной поверхности следует производить сухой тканью (фланель, миткаль).
6. Полированные и лакированные поверхности мебели рекомендуется освежать специально предназначенными для этого средствами.
7. Очищать стекла рекомендуется специальными составами, нанесенными на мягкую ткань.
8. Не допускается применение соды, стиральных порошков, абразивных паст и прочих средств, не предназначенных для ухода за предметами мебели.

В связи с постоянной работой, направленной на улучшение потребительских свойств мебели, предприятие-изготовитель оставляет за собой право на изменения конструкции, не влияющие на качество и внешний вид изделия.

ЕАС

инструкция по сборке

Полка

арт. 5596

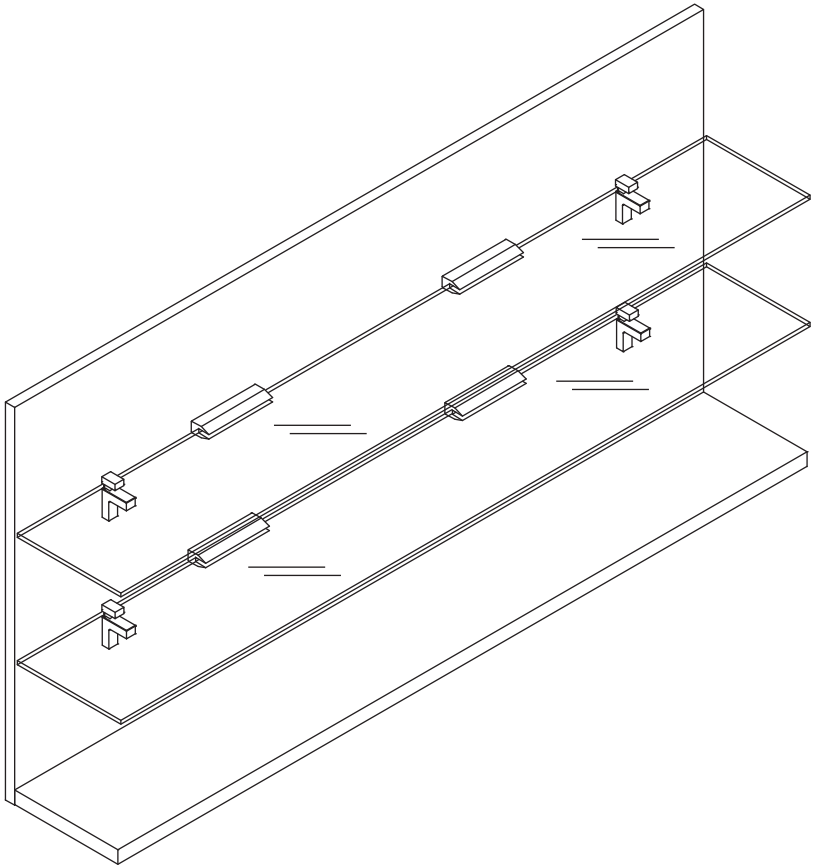

габаритные размеры

высота: 660мм
ширина: 1200 мм
глубина: 196 мм

единая справочная служба:
8 800 100-50-22
(звонок по России бесплатный)

LAZURIT
FURNITURE FACTORY

1

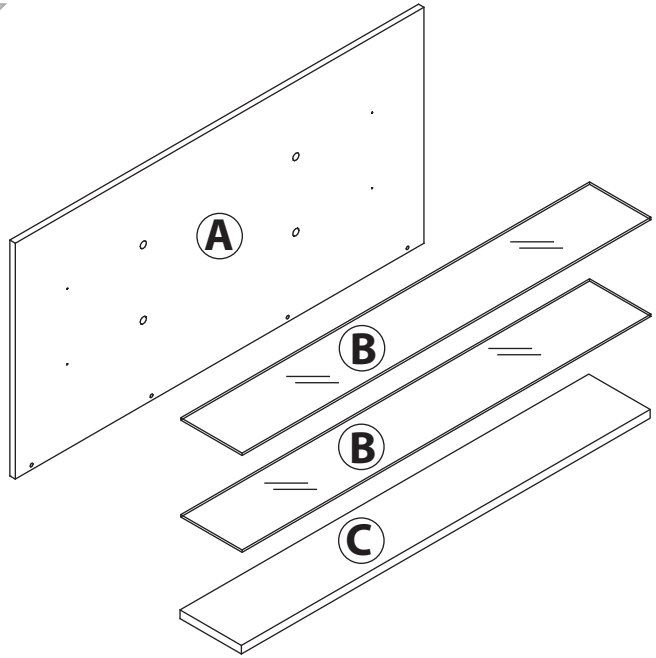

поз.	название детали	№ упак.	кол-во, шт.	длина, мм	ширина, мм
A	Экран	1	1	1200	660
B	Полка (стекло)	2	2	1200	166
C	Полка стяжная	1	1	1200	180

2

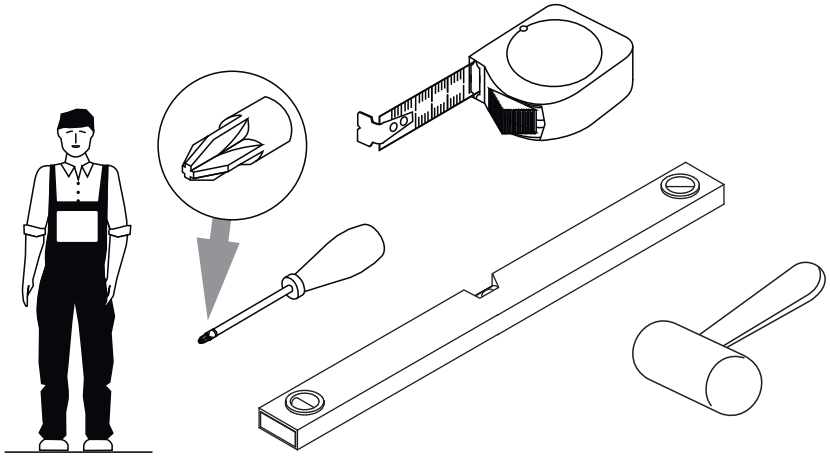

10

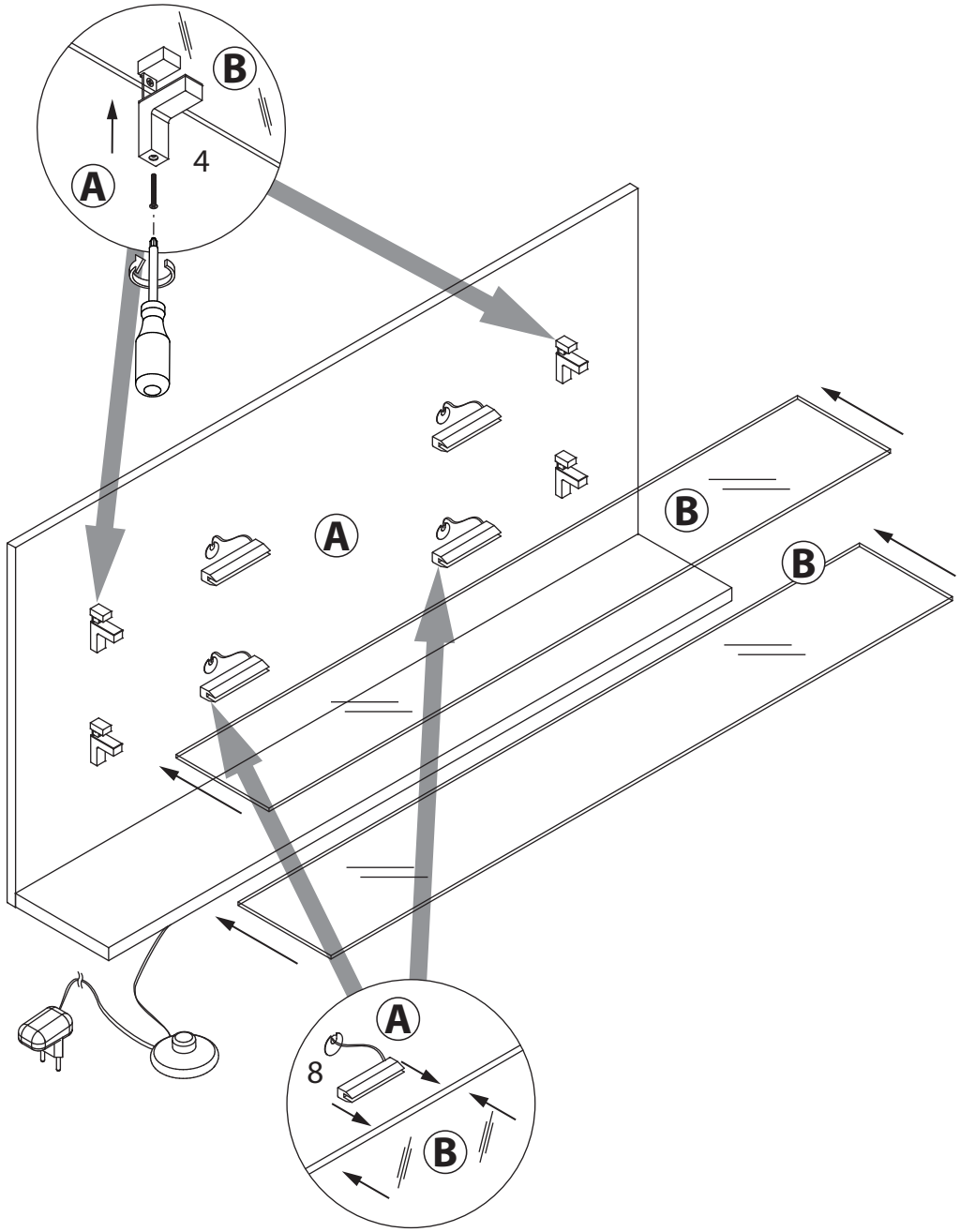

9

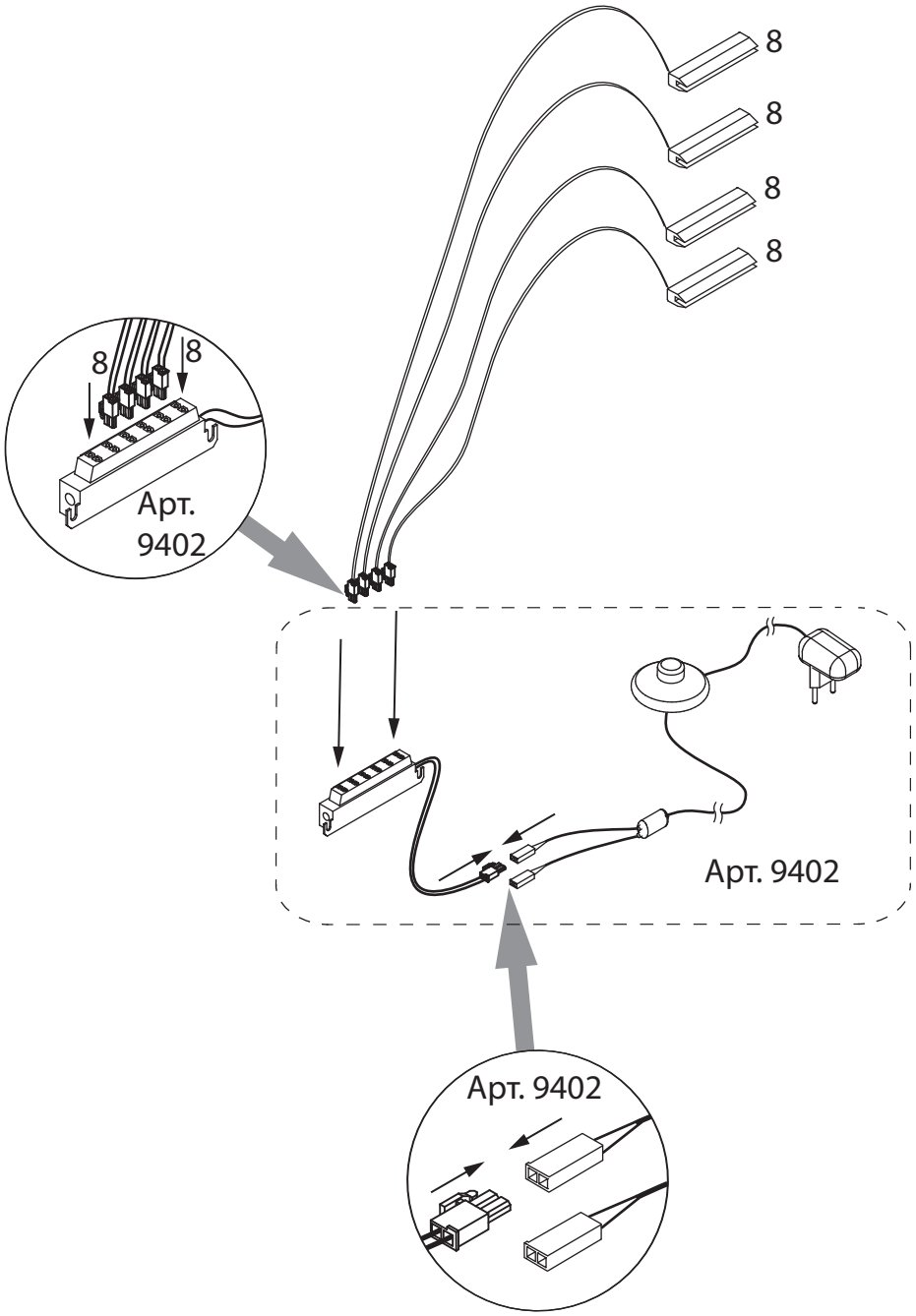

3

1 7x70	2 4.2x13.5	3 3,5x16	4	5
уп.1 x4	уп.1 x4	уп.1 x8	уп.1 x4	уп.1 x2
6	7	8 l=50		
уп.1 x4	уп.1 x1	уп.1 x4		

4

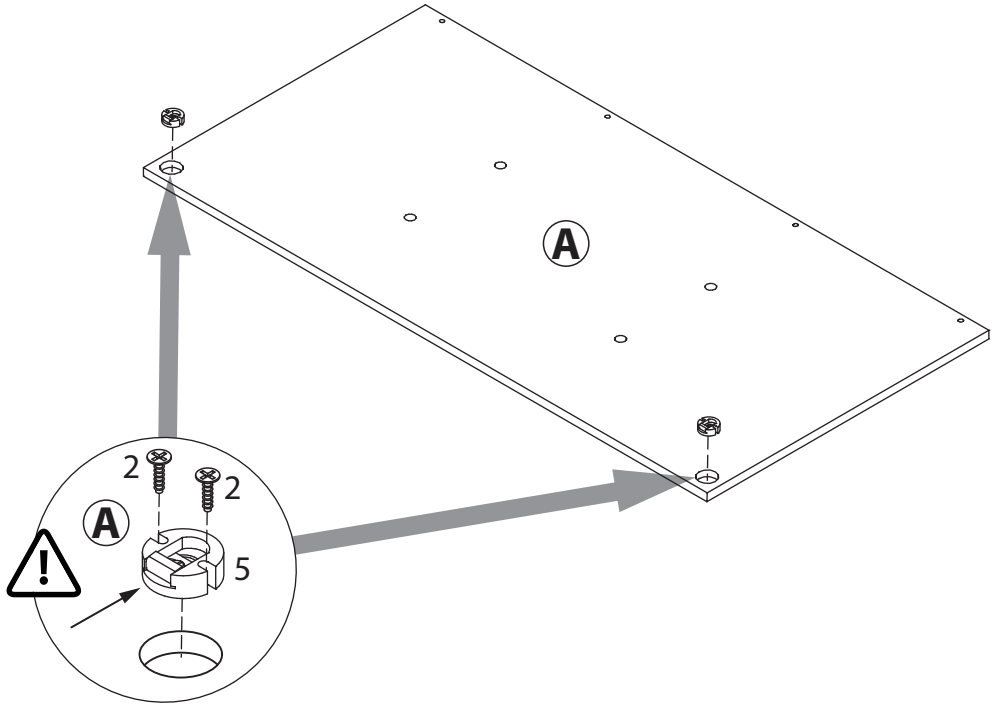

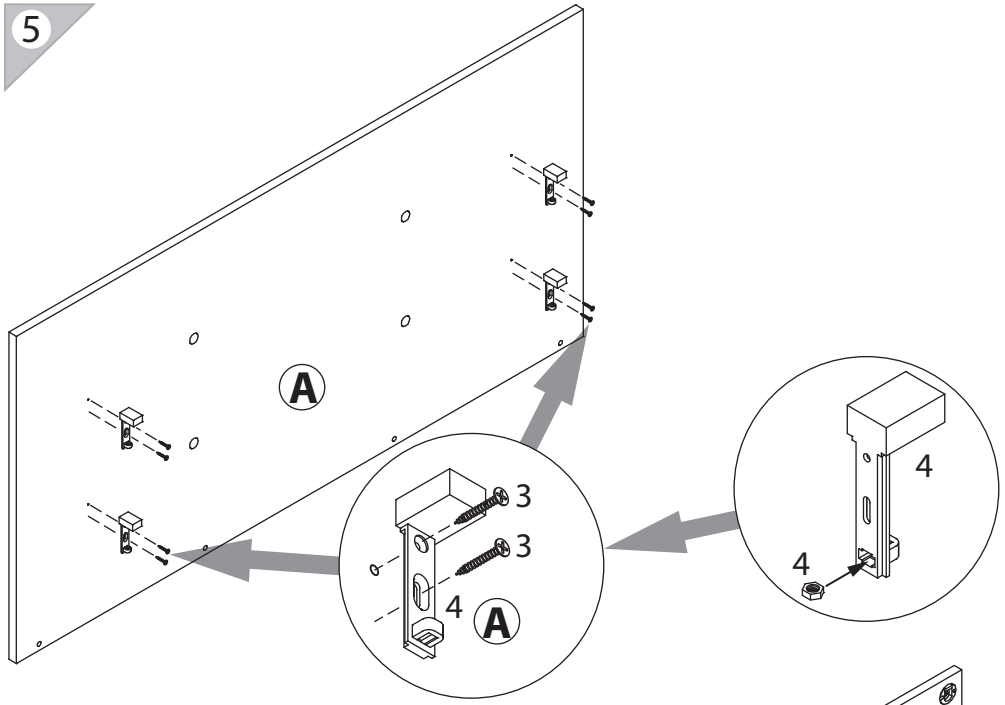
5
A
3
3
4
A
4
4

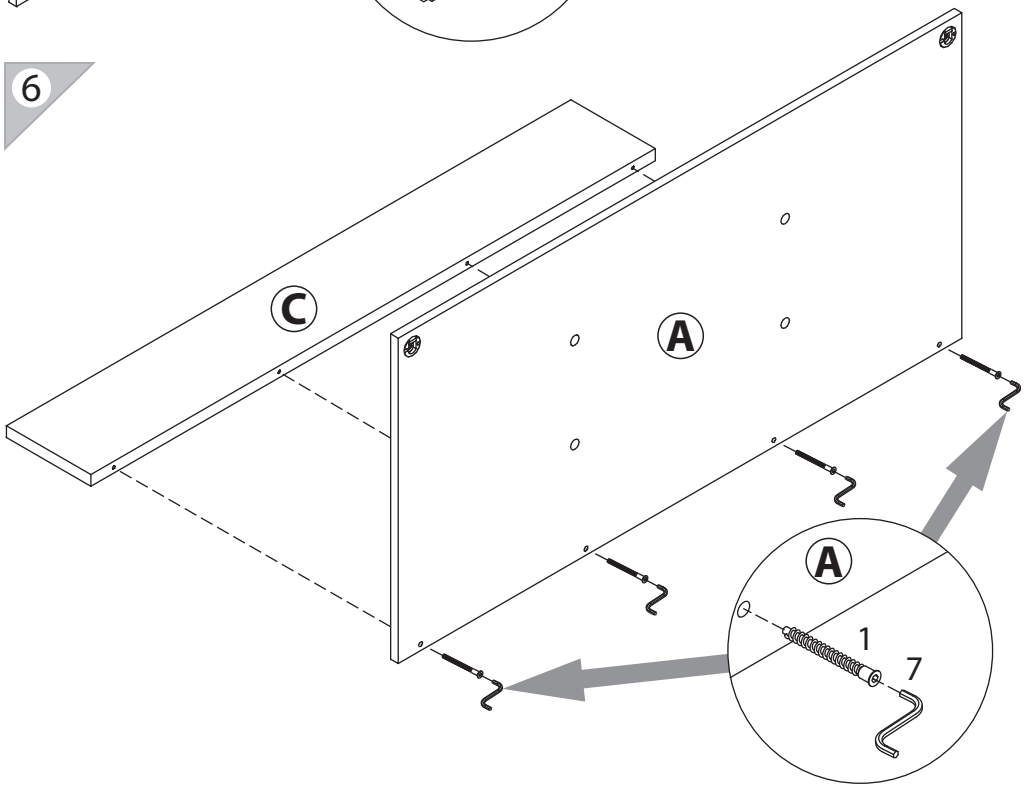
6
C
A
A
1
7

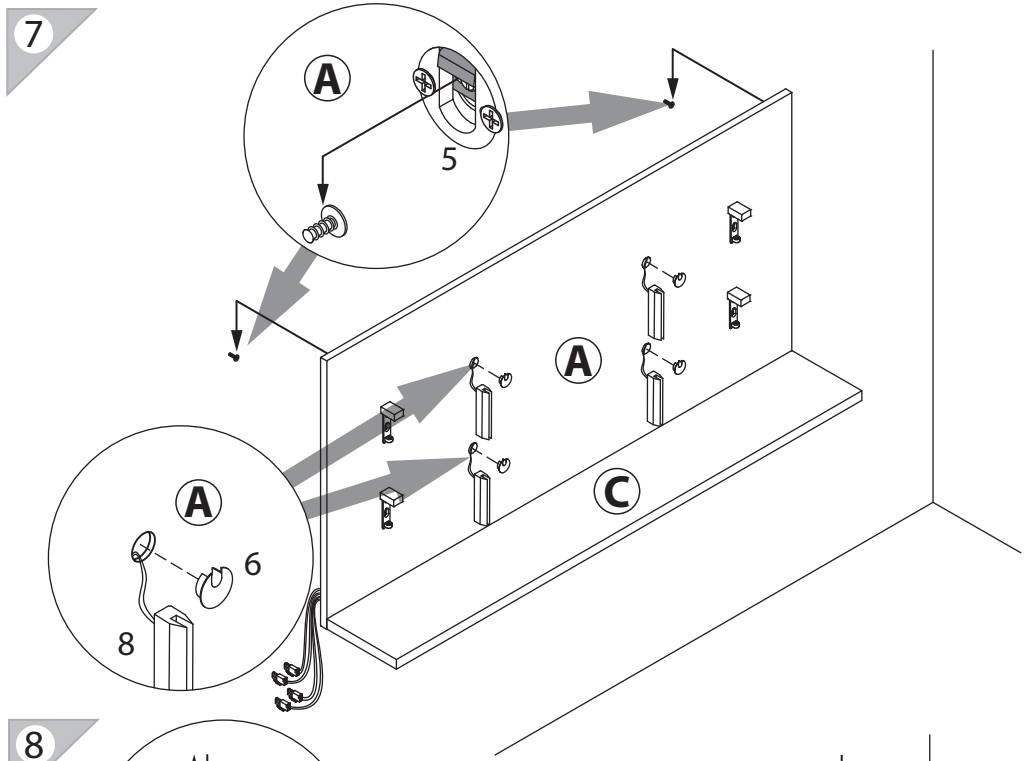
7
A
5
A
A
6
8
C

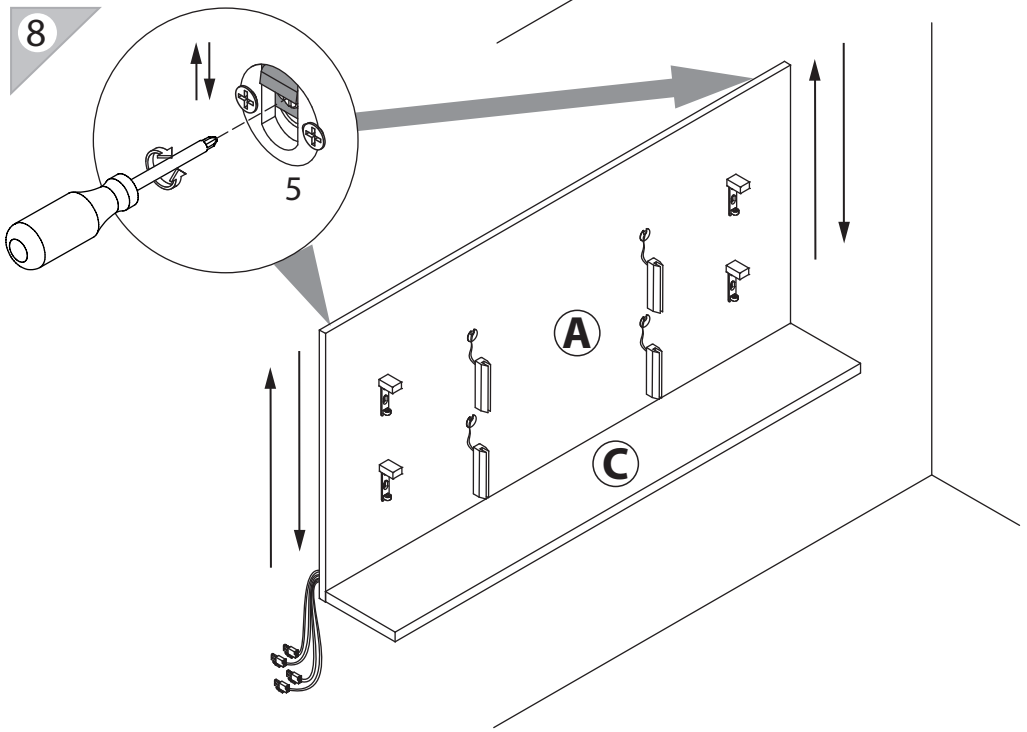
8
5
A
C