Инструкция по уходу за мебелью и правила эксплуатации

1. Мебель рекомендуется эксплуатировать в бытовых помещениях с температурой воздуха не ниже +2°С и относительной влажностью 45-70 %.
2. Мебель должна быть защищена от воздействия прямых солнечных лучей, так как это вредит внешнему виду изделий и может изменить цвет поверхности.
3. Не следует ставить на поверхность мебели горячие предметы.
4. Случайно попавшую на поверхность изделия влагу, жидкость следует снять сухой тканью.
5. Удаление пыли с полированной или лакированной поверхности следует производить сухой тканью (фланель, миткаль).
6. Полированные и лакированные поверхности мебели рекомендуется освежать специально предназначенными для этого средствами.
7. Очищать стекла рекомендуется специальными составами, нанесенными на мягкую ткань.
8. Не допускается применение соды, стиральных порошков, абразивных паст и прочих средств, не предназначенных для ухода за предметами мебели.

В связи с постоянной работой, направленной на улучшение потребительских свойств мебели, предприятие-изготовитель оставляет за собой право на изменения конструкции, не влияющие на качество и внешний вид изделия.

ЕАС

инструкция по сборке

Кровать

арт. 5315

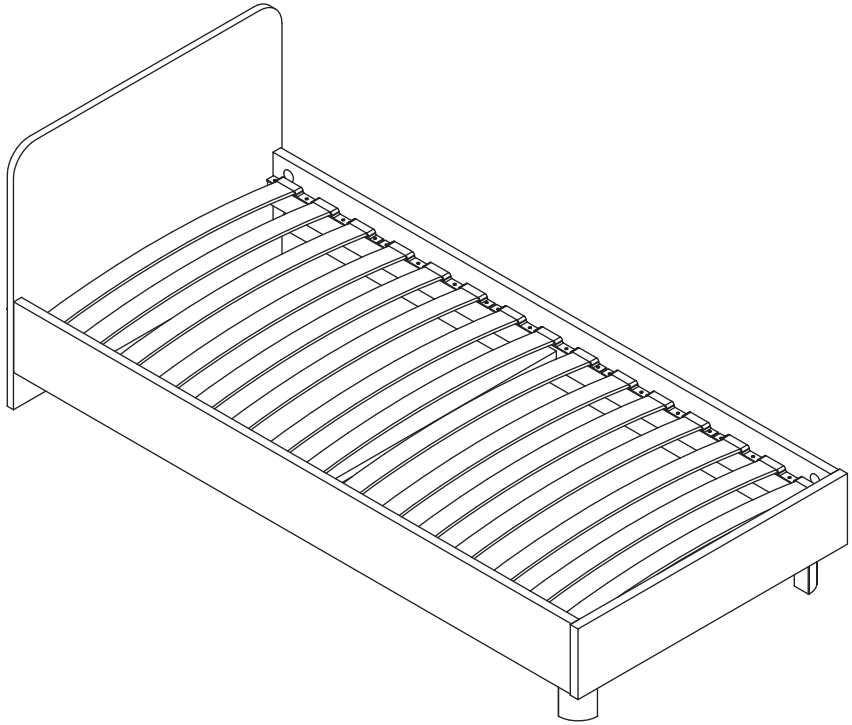

габаритные размеры

высота: 806 мм
ширина: 968 мм
глубина: 2054 мм

единая справочная служба:
8 800 100-50-22
(звонок по России бесплатный)

LAZURIT

1

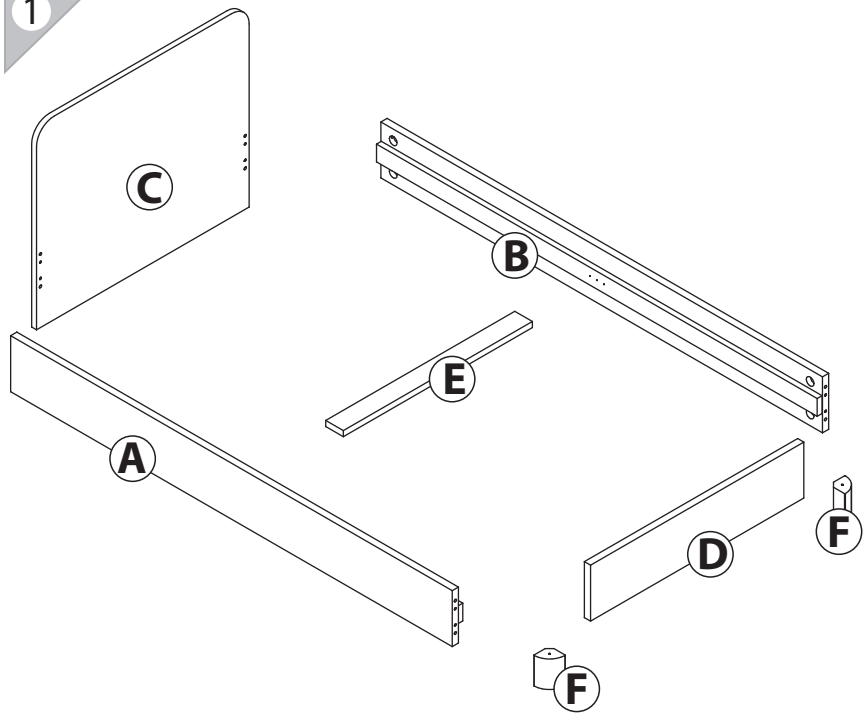

поз.	название детали	№ упак.	кол-во, шт.	длина, мм	ширина, мм
A	Стенка боковая левая	2	1	2004	220
B	Стенка боковая правая	2	1	2004	220
C	Спинка	1	1	968	800
D	Царга	1	1	968	222
E	Брус	1	1	858	100
F	Декоративный элемент	3	2	120	70

2

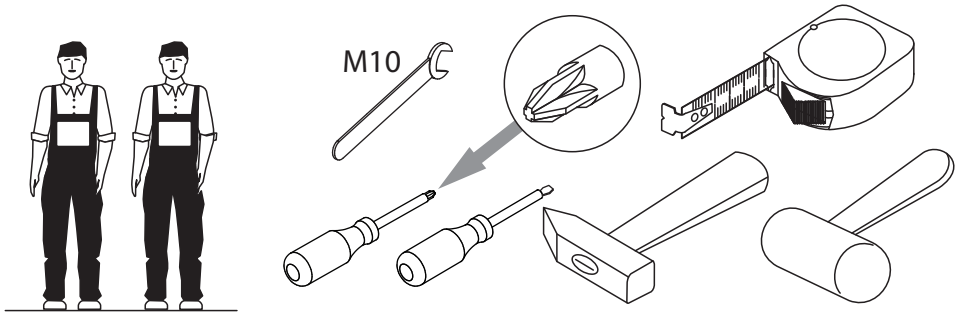

18

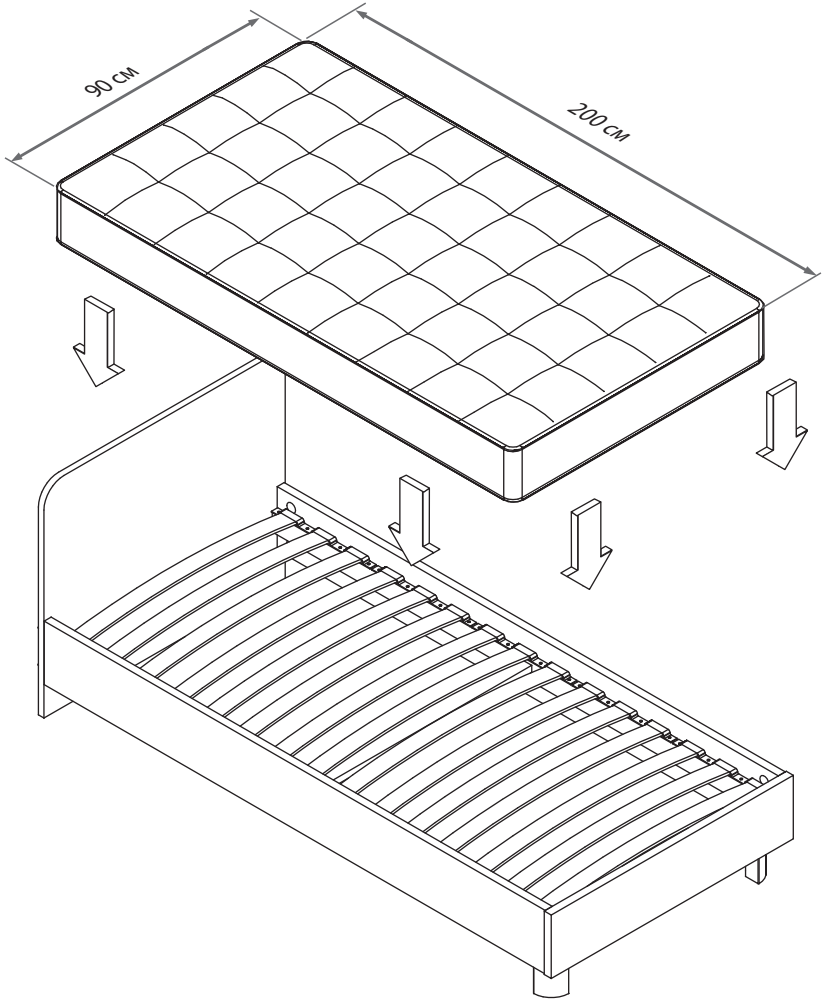

16

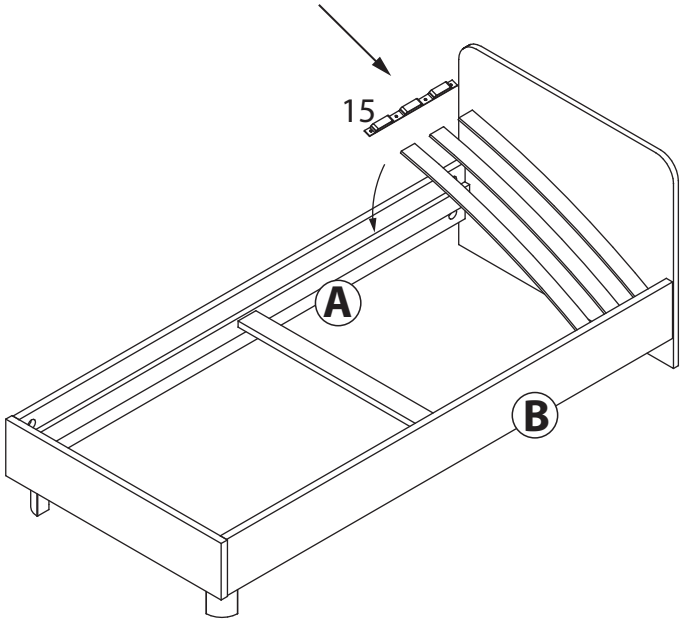

17

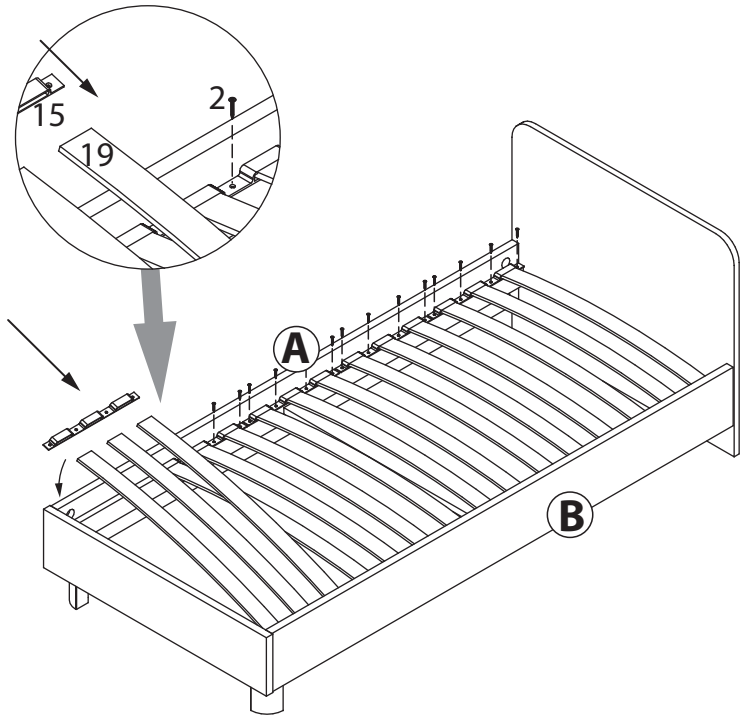

3

1 6.3x16 уп.3 x12	2 3.5x16 уп.3 x40	3 4x20 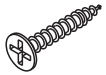 уп.3 x12	4 M6x90 уп.3 x4	5 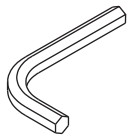 уп.3 x1
6 M8x20 уп.3 x2	7 Ø8 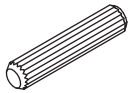 уп.3 x8	8 Ø39 уп.3 x4	9 Ø35 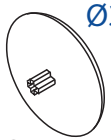 уп.3 x4	10 Ø15 уп.3 x4
11 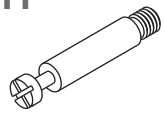 уп.3 x4	12 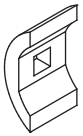 уп.3 x4	13 уп.3 x4	14 уп.3 x1	15 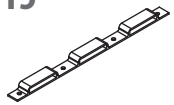 уп.3 x10
16 Ø35 уп.3 x4	17 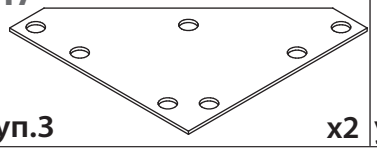 уп.3 x2	18 уп.3 x2	19 l=890 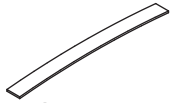 уп.3 x15	

4

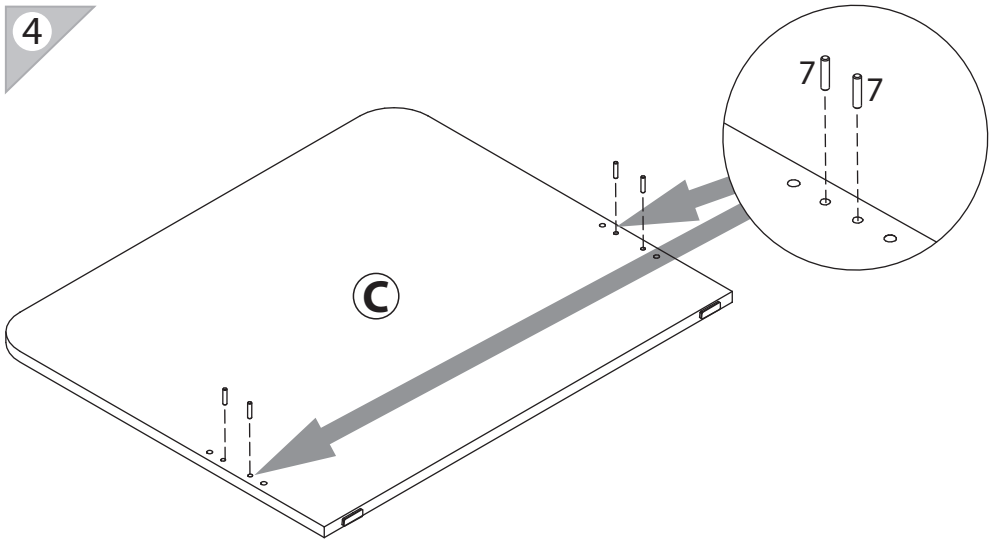

14

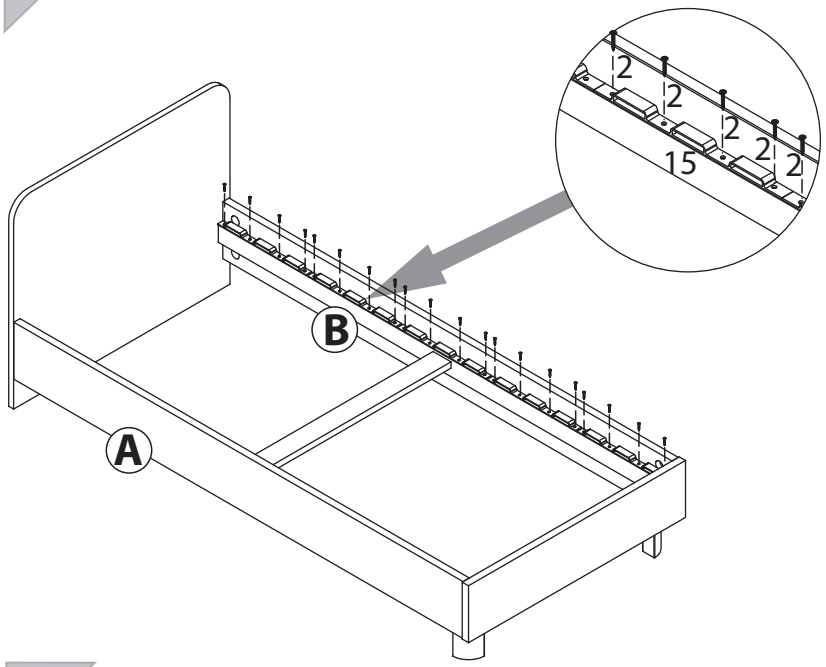

5

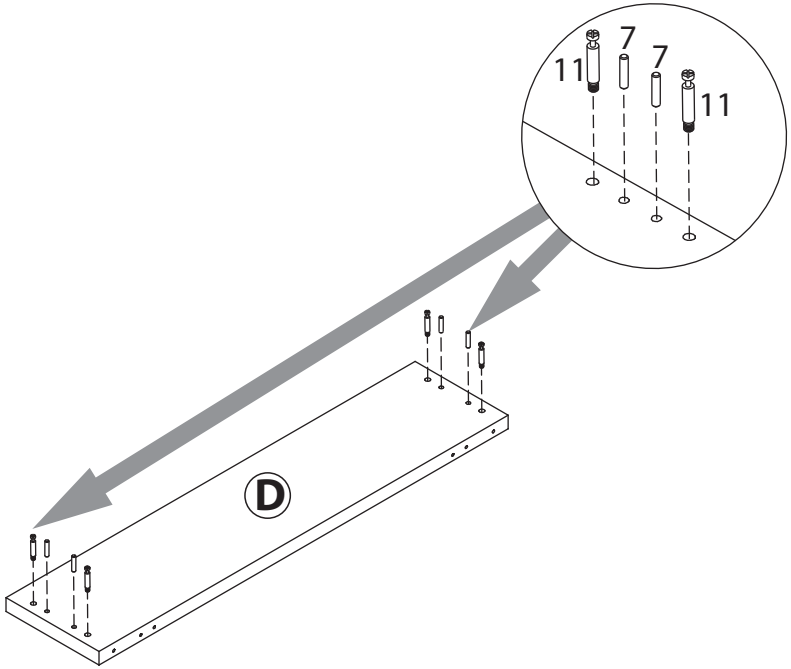

15

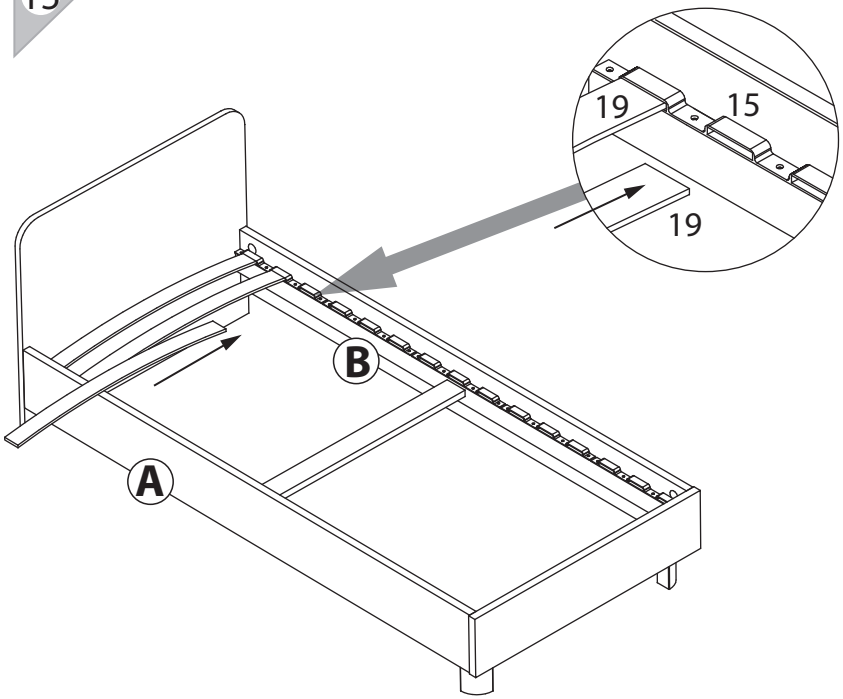

12

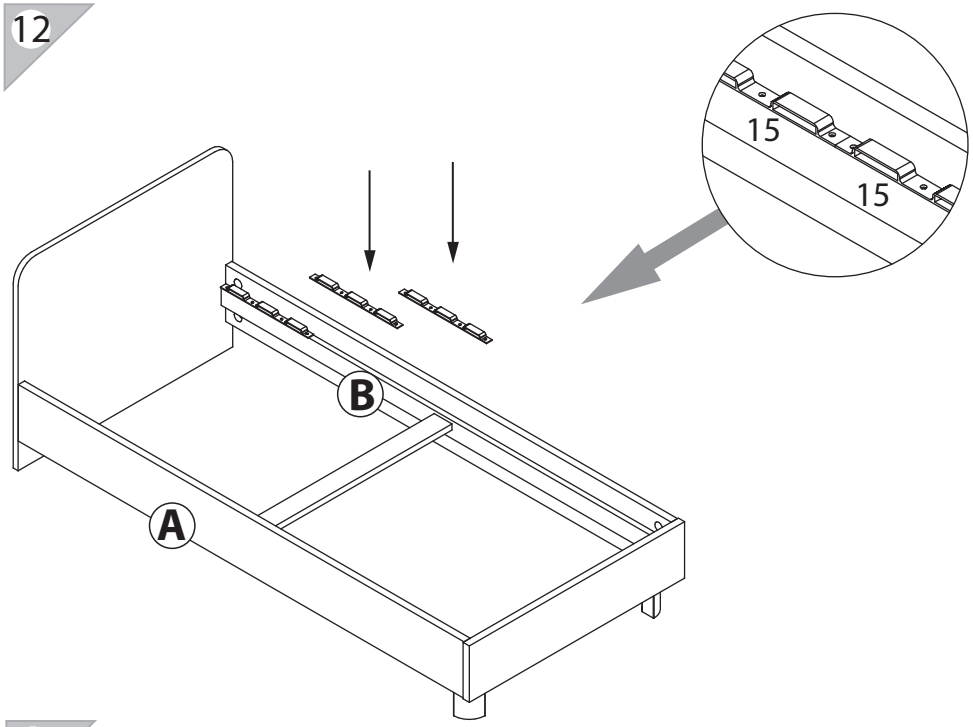

6

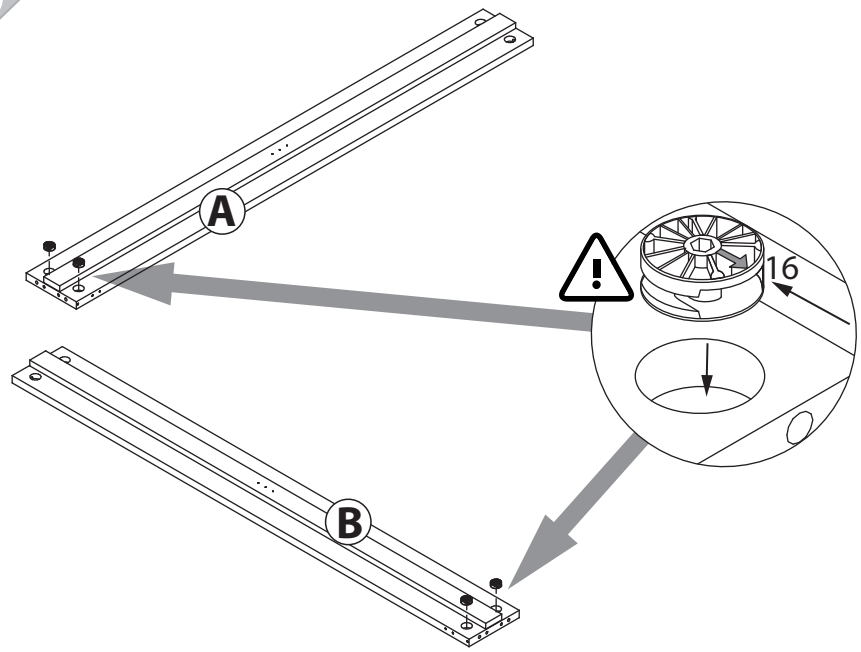

13

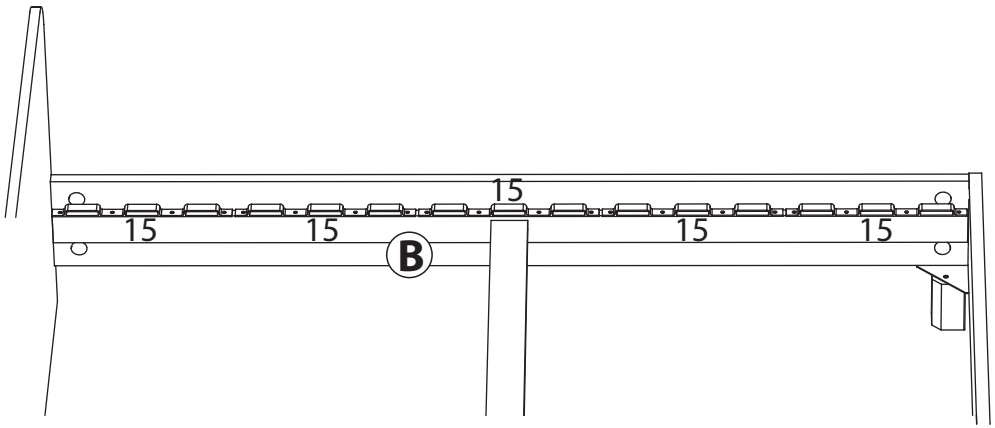

7

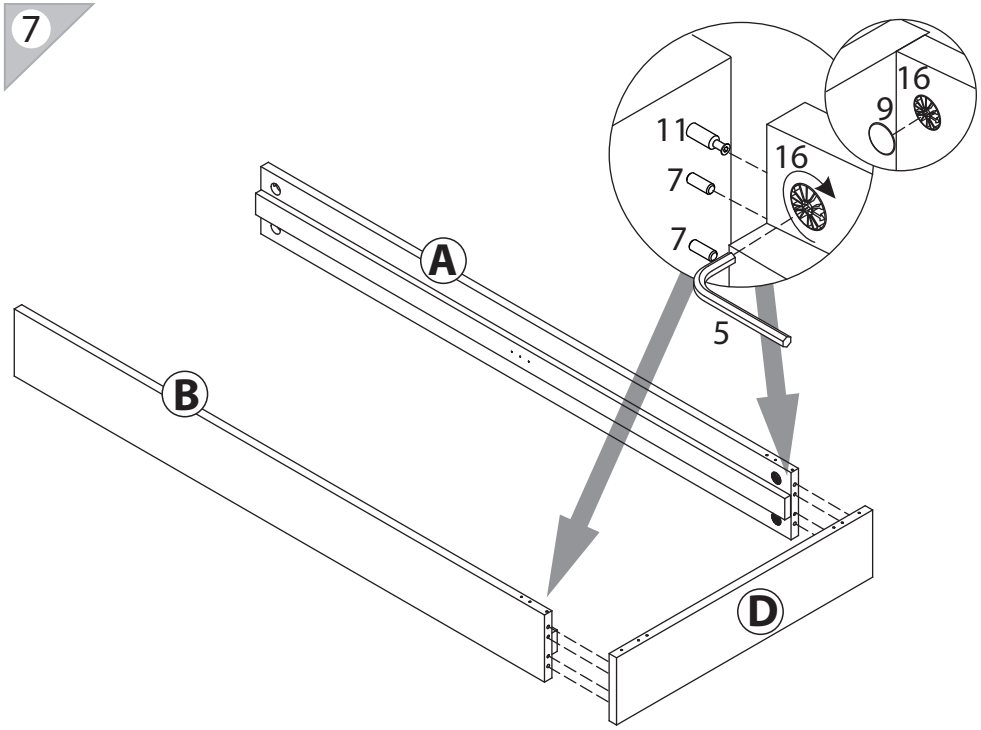

8

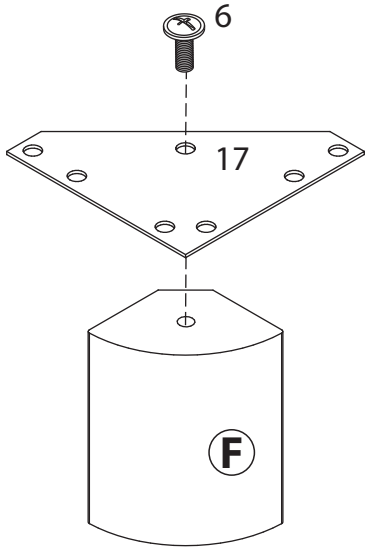
6
17
F

9

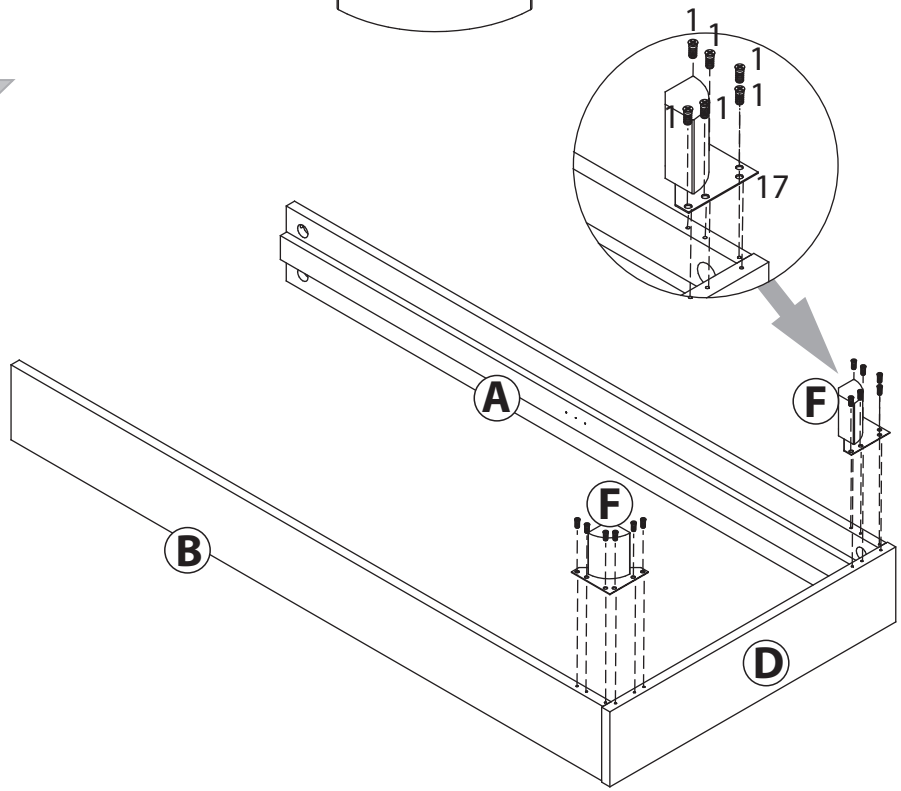
1
1
1
1
1
1
17
A
F
F
B
D

10

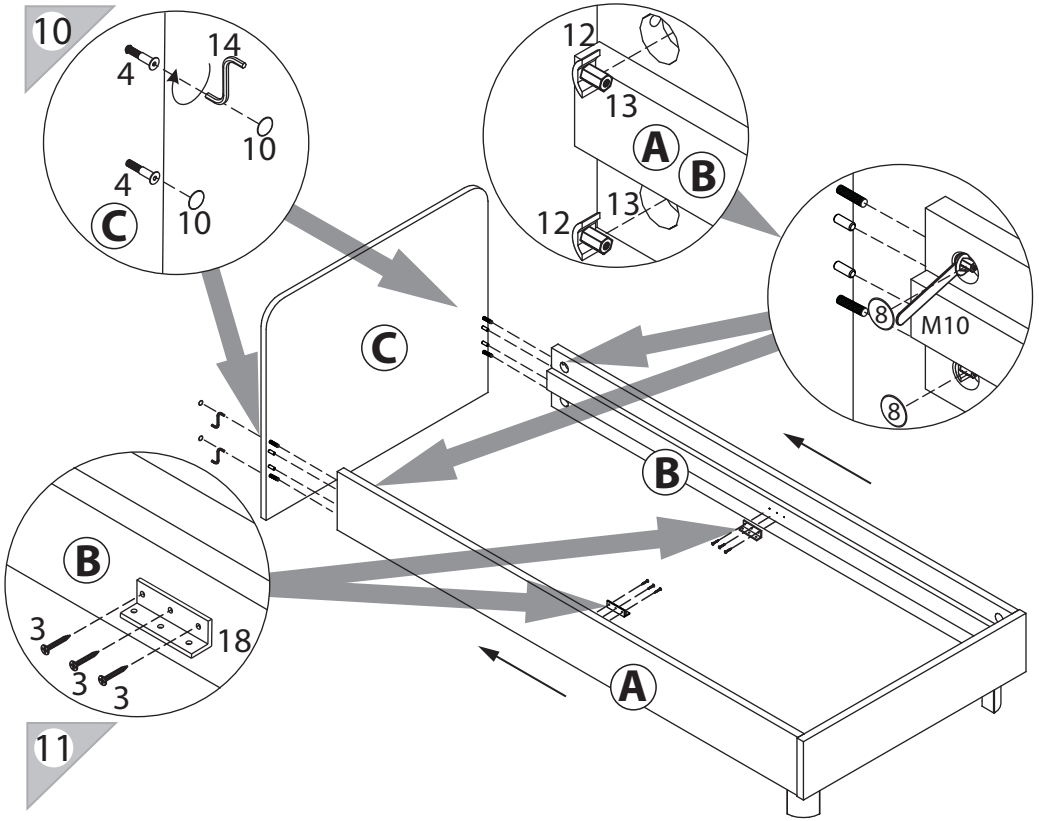
4
14
10
4
10
C
12
13
A
B
13
12
8
M10
8
C
B
B
3
18
3
3
A

11

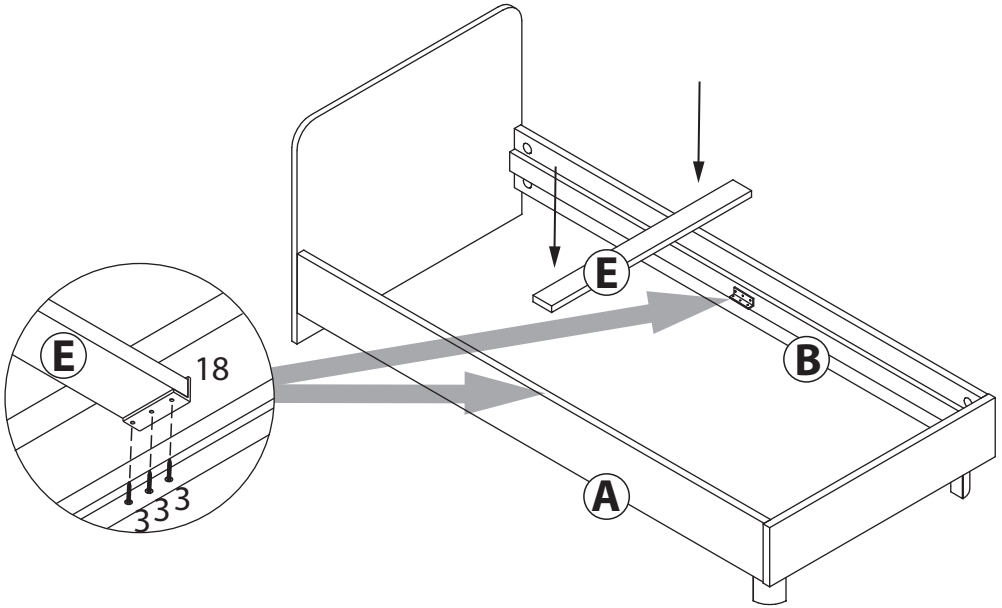
E
E
18
3
3
3
B
A