## Инструкция по уходу за мебелью и правила эксплуатации

1. Мебель рекомендуется эксплуатировать в бытовых помещениях с температурой воздуха не ниже +2°С и относительной влажностью 45-70 %.
2. Мебель должна быть защищена от воздействия прямых солнечных лучей, так как это вредит внешнему виду изделий и может изменить цвет поверхности.
3. Не следует ставить на поверхность мебели горячие предметы.
4. Случайно попавшую на поверхность изделия влагу, жидкость следует снять сухой тканью.
5. Удаление пыли с полированной или лакированной поверхности следует производить сухой тканью (фланель, миткаль).
6. Полированные и лакированные поверхности мебели рекомендуется освежать специально предназначенными для этого средствами.
7. Очищать стекла рекомендуется специальными составами, нанесенными на мягкую ткань.
8. Не допускается применение соды, стиральных порошков, абразивных паст, порошков и прочих, не предназначенных для ухода за изделиями мебели препаратов.

*В связи с постоянной работой, направленной на улучшение потребительских свойств мебели, предприятие-изготовитель оставляет за собой право на изменения конструкции, не влияющие на качество и внешний вид изделия.*

ЕАС

инструкция по сборке

# Ящик для шкафа

арт.3211

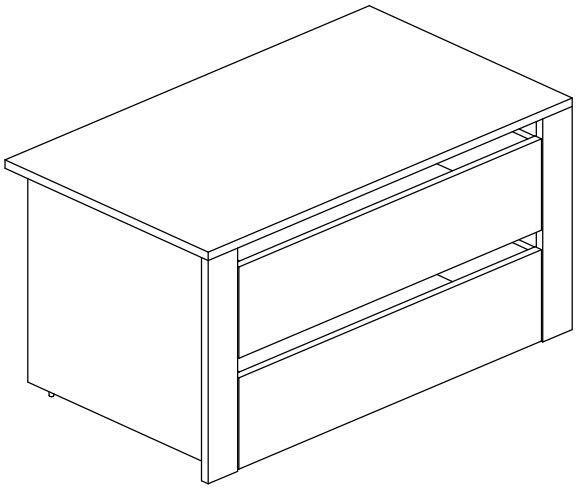

габаритные размеры

высота: 441 мм
ширина: 866 мм
глубина: 500 мм

единая справочная служба:
**8 800 100-50-22**
(звонок по России бесплатный)

LAZURIT FURNITURE FACTORY

1

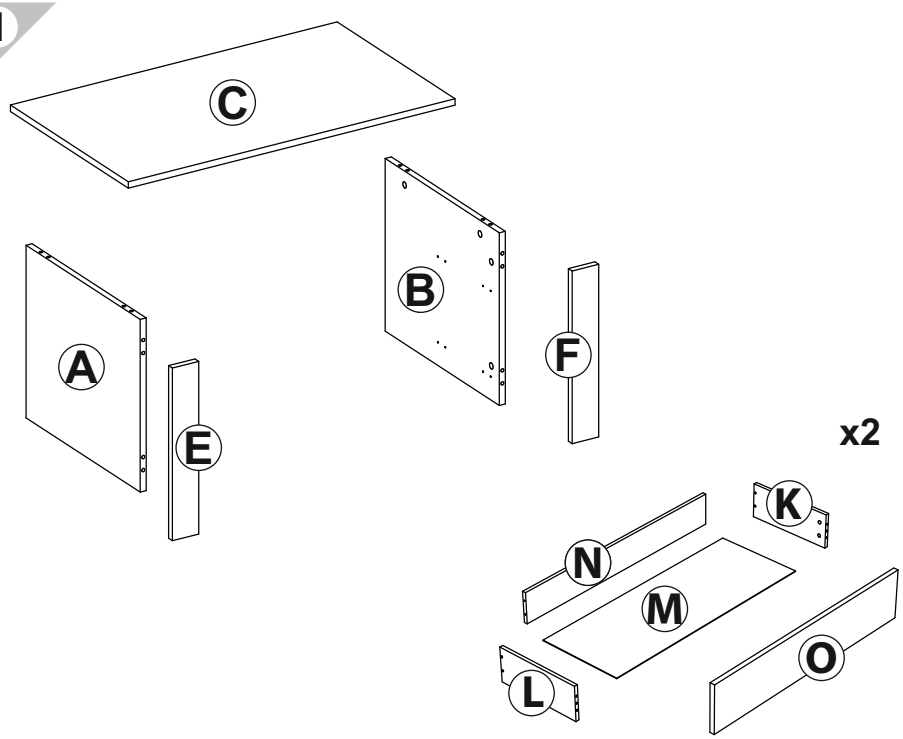


| поз. | Наименование детали | № упак. | кол-во, шт. | длина, мм | ширина, мм |
|---|---|---|---|---|---|
| A | Стенка боковая левая | 1/1 | 1 | 425 | 484 |
| B | Стенка боковая правая | 1/1 | 1 | 425 | 484 |
| C | Крышка | 1/1 | 1 | 866 | 500 |
| E | Планка декоративная левая | 1/1 | 1 | 425 | 70 |
| F | Планка декоративная правая | 1/1 | 1 | 425 | 70 |
| K | Бок ящика правый | 1/1 | 2 | 400 | 140 |
| L | Бок ящика левый | 1/1 | 2 | 400 | 140 |
| M | Дно ящика | 1/1 | 2 | 700 | 407 |
| N | Стенка задняя ящика | 1/1 | 2 | 686 | 126 |
| O | Панель ящика | 1/1 | 2 | 174 | 720 |

2

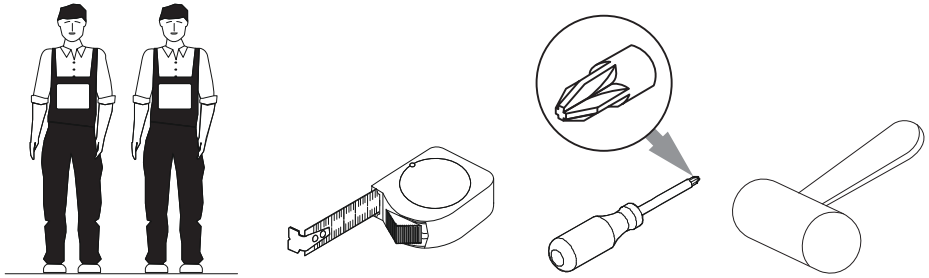

16

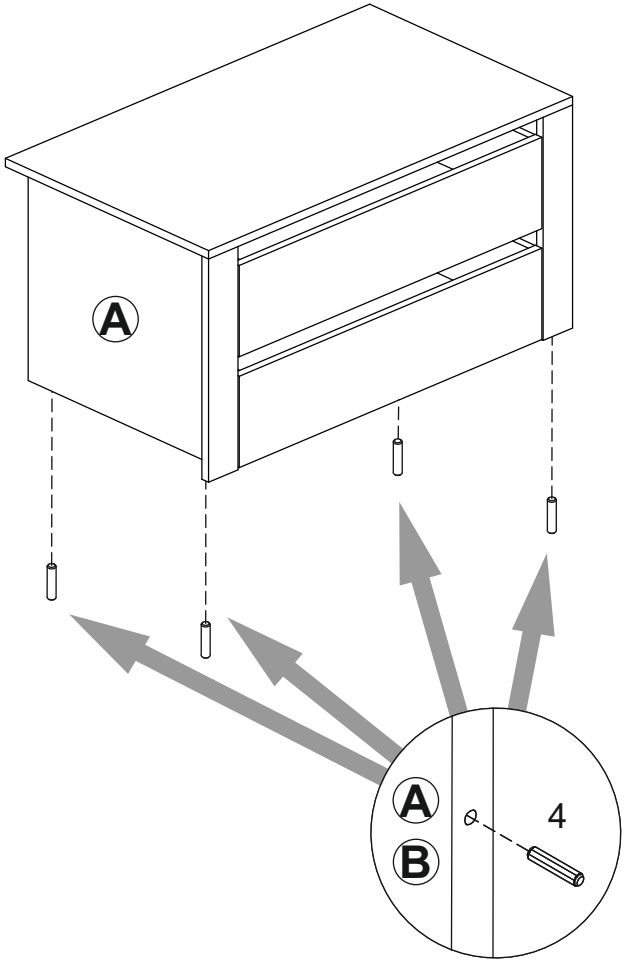


3

| | | | | |
|---|---|---|---|---|
| 1 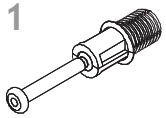 уп.1/1 x16 | 2 15/16 уп.1/1 x16 | 3 Ø15 уп.1/1 x16 | 4 Ø8 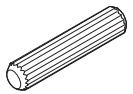 уп.1/1 x16 | 5 7x50 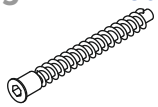 уп.1/1 x8 |
| 6 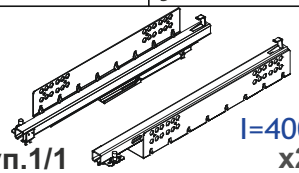 l=400 уп.1/1 x2 | 7 3x20 уп.1/1 x14 | 8 3,5x16 уп.1/1 x24 | 9 Ø10 уп.1/1 x8 | |
| 10 уп.1/1 x1 | | | | |

4

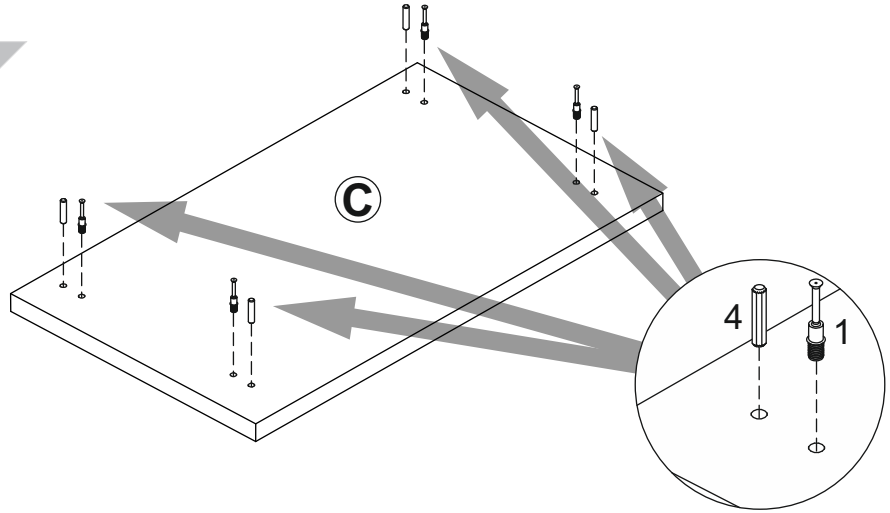


5

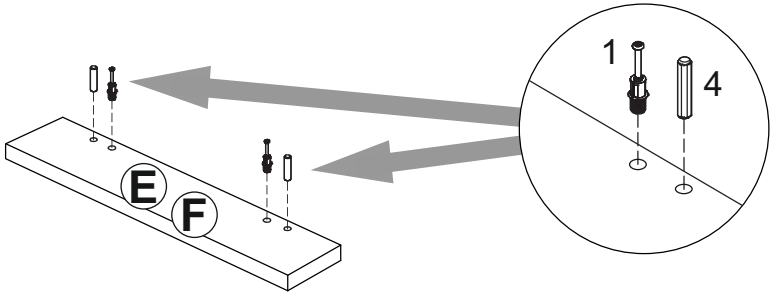

6

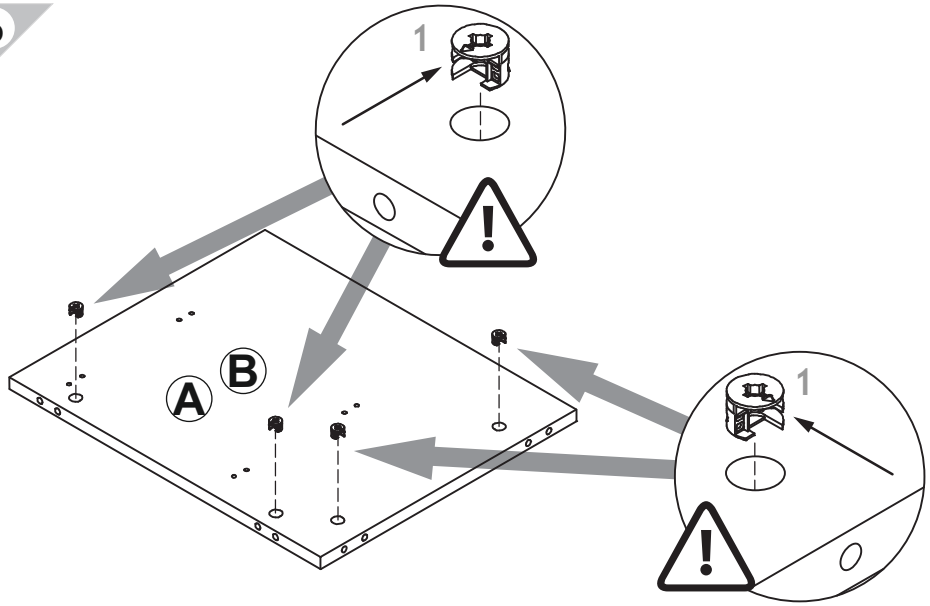


7

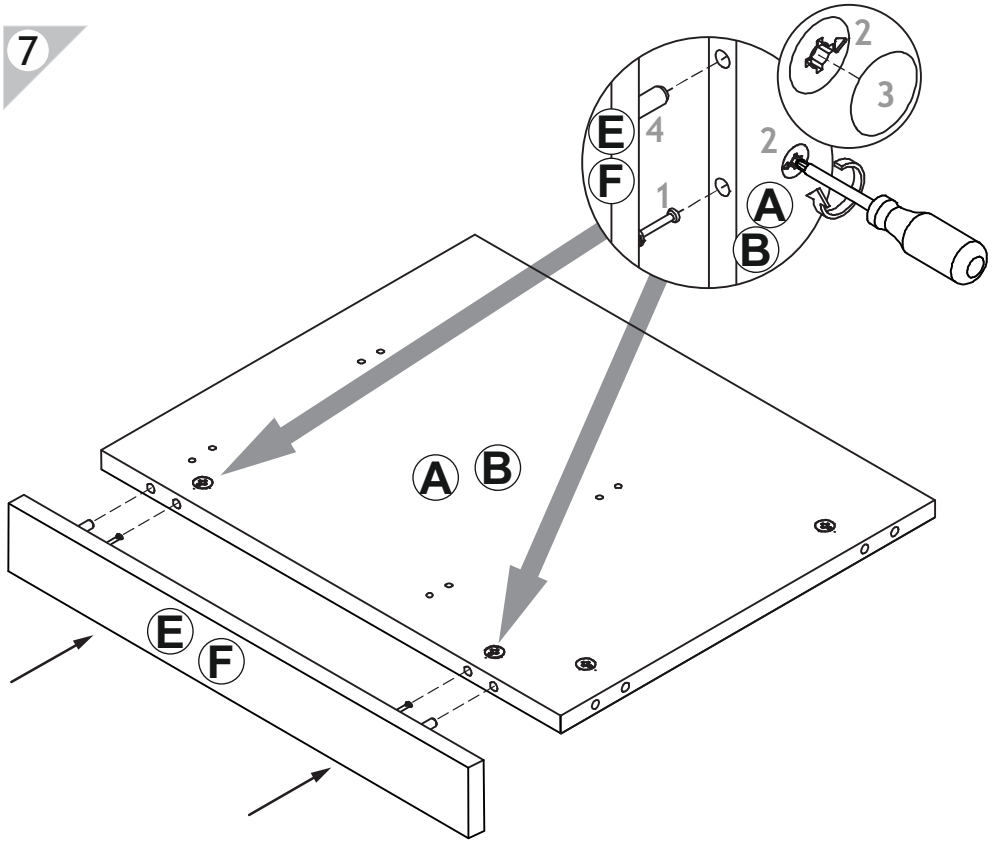


15

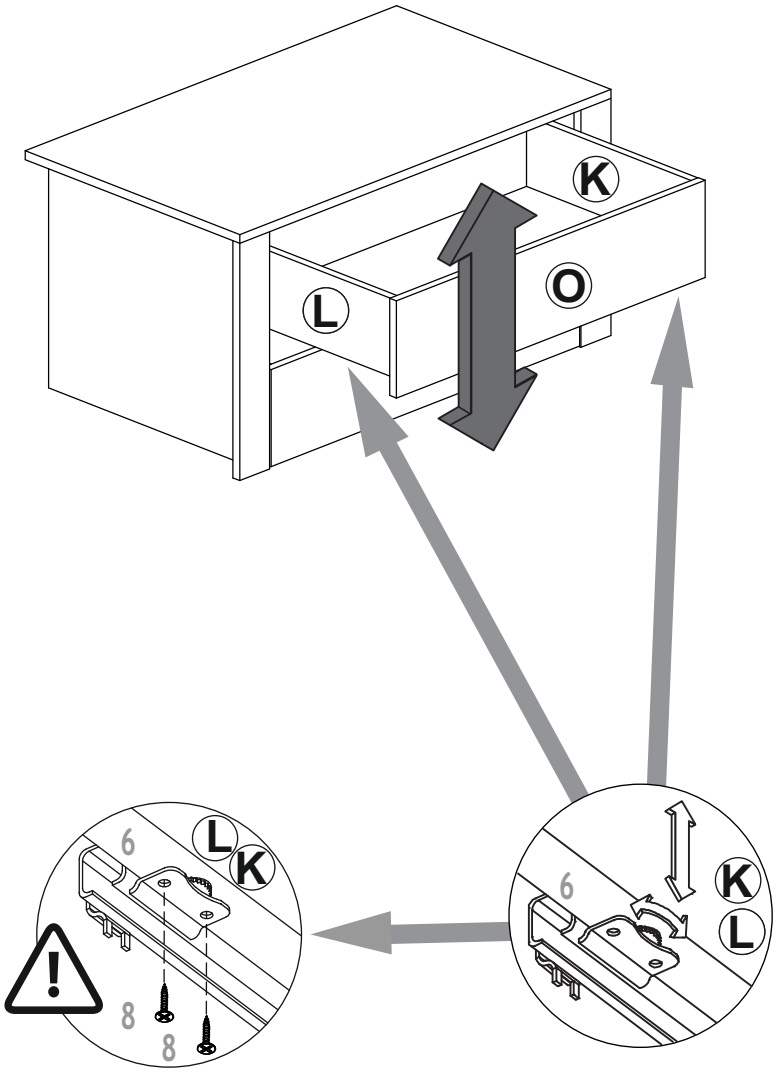

14

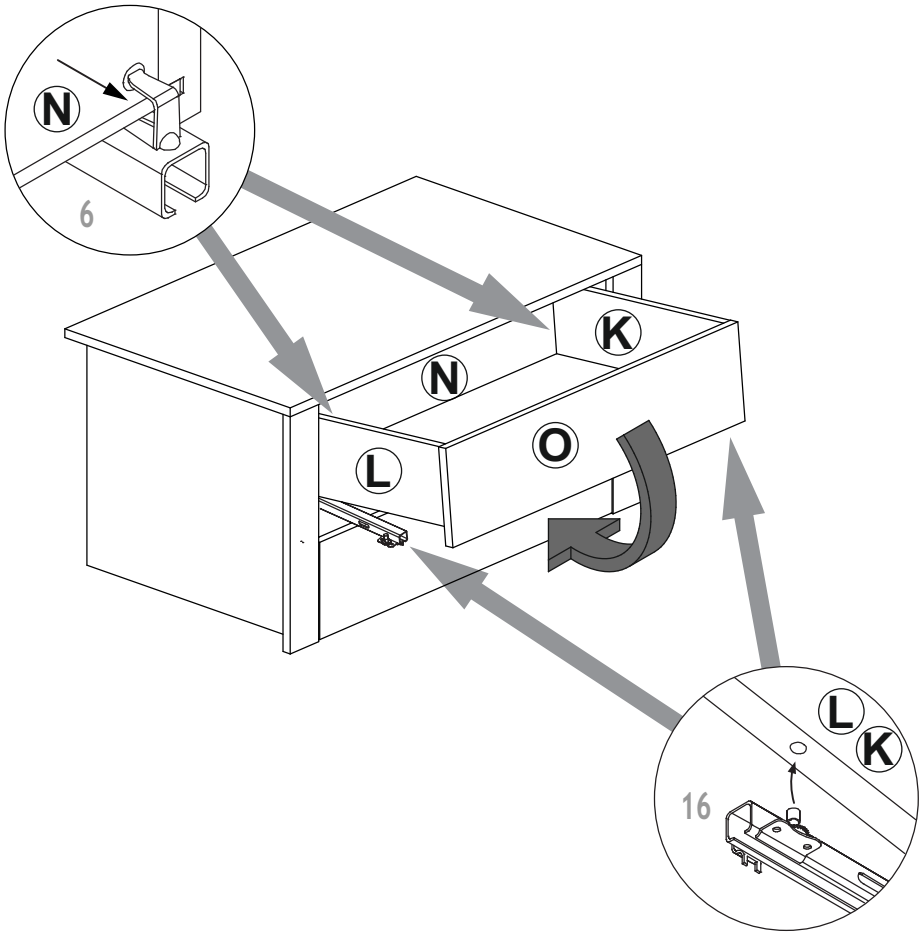


8

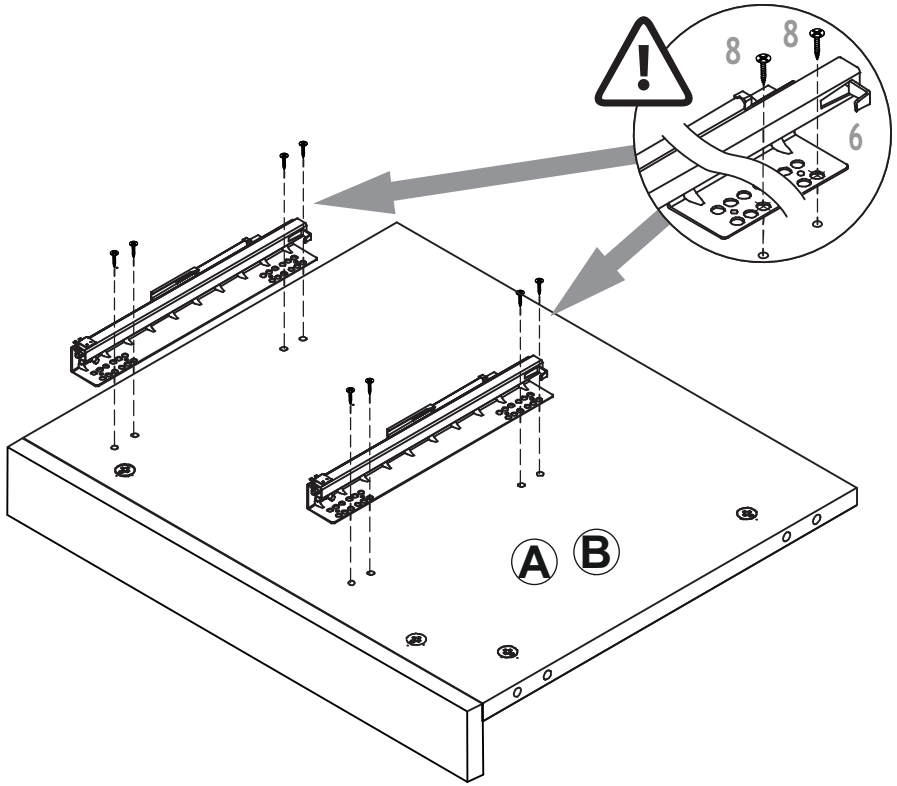


9

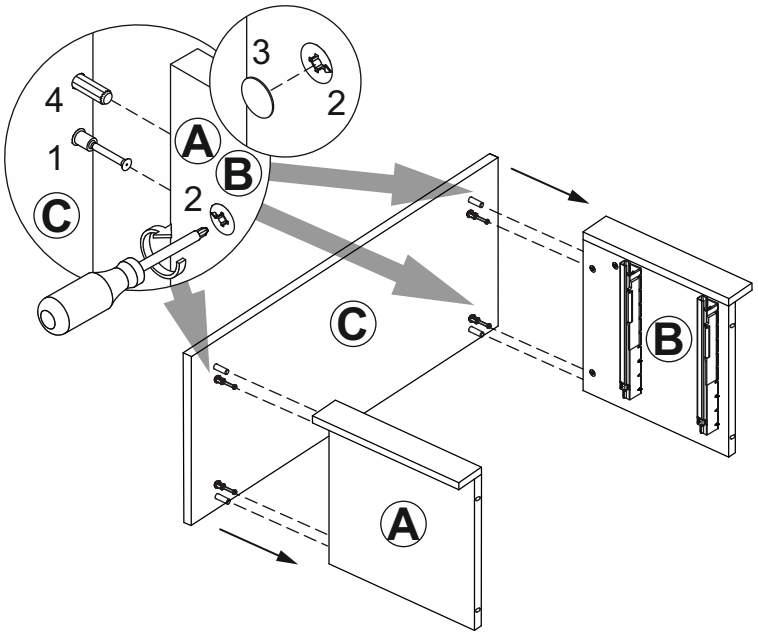

10

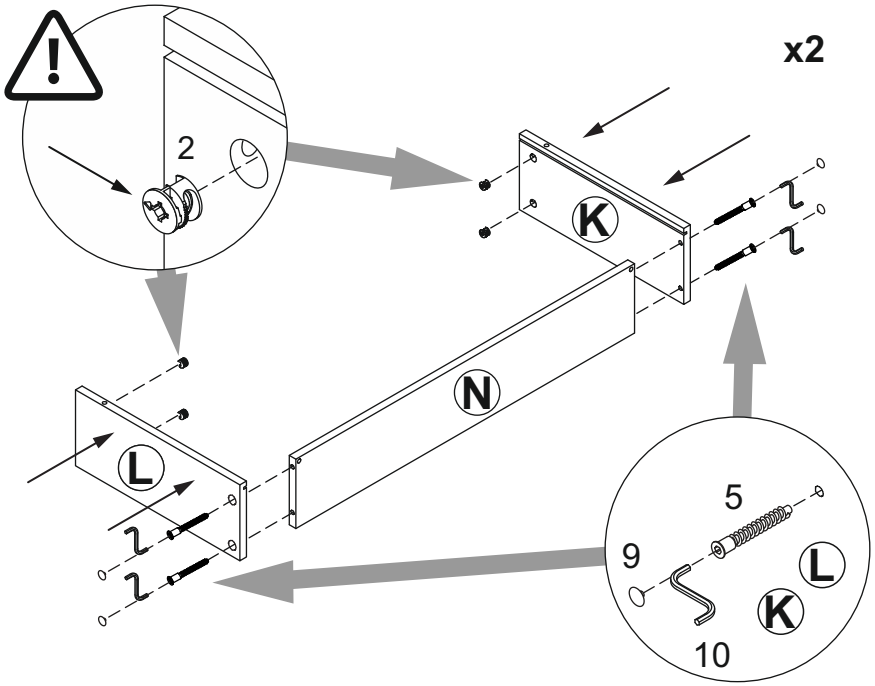


12

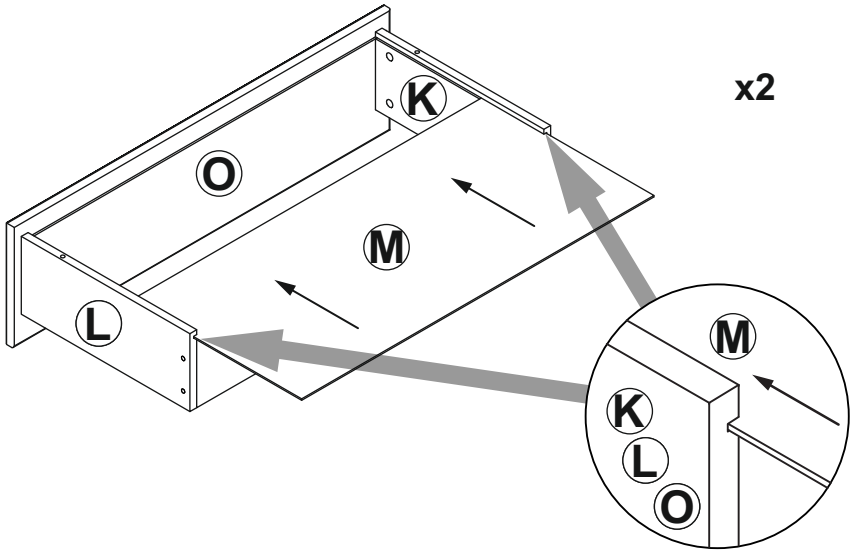


11

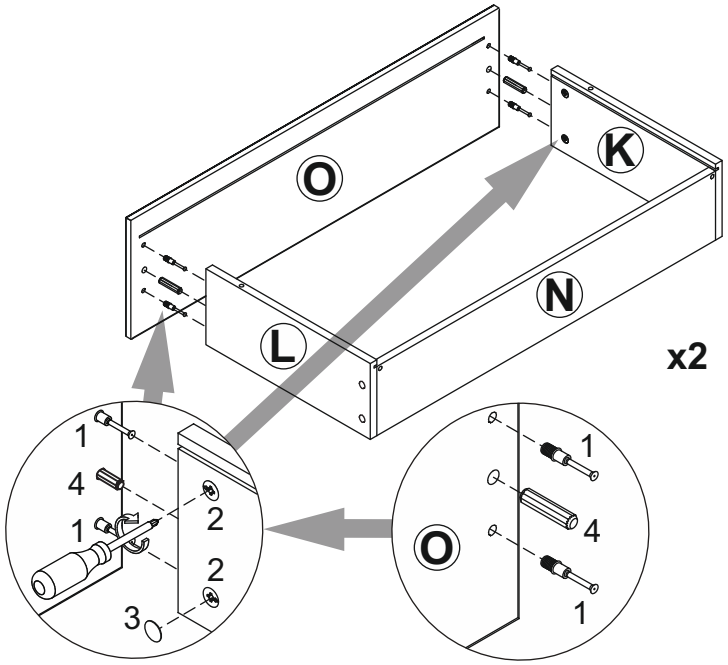

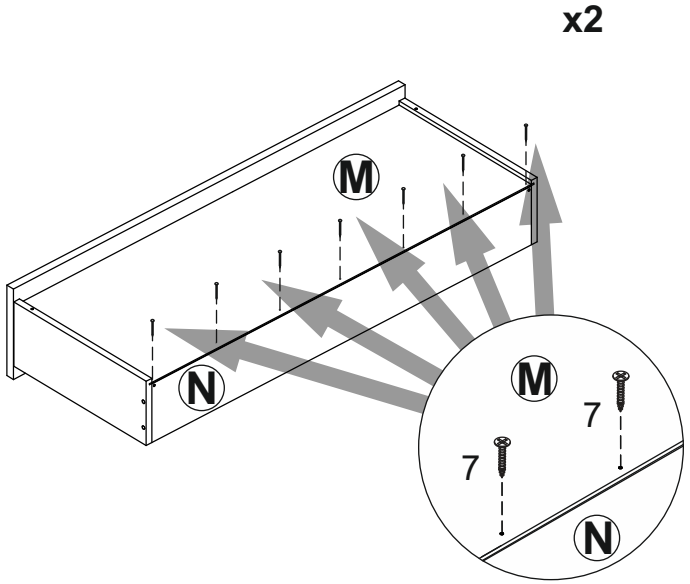
13