инструкция по сборке

Шкаф арт. 4572,4680 левый

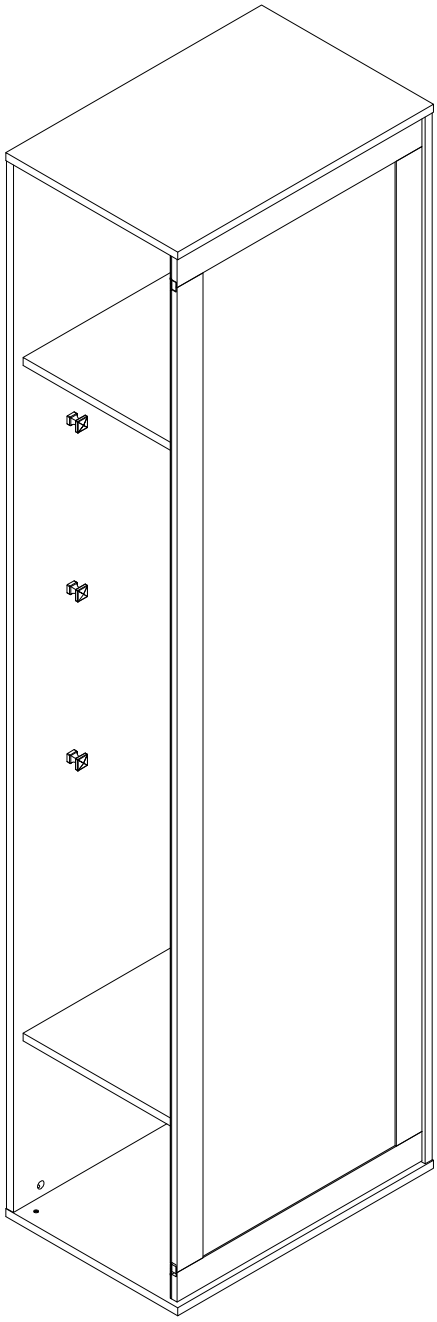

габаритные размеры

высота - 2164 мм
ширина - 598 мм
глубина - 402 мм

единая справочная служба:
8 800 100-50-22
(звонок по России бесплатный)

LAZURIT FURNITURE FACTORY

1

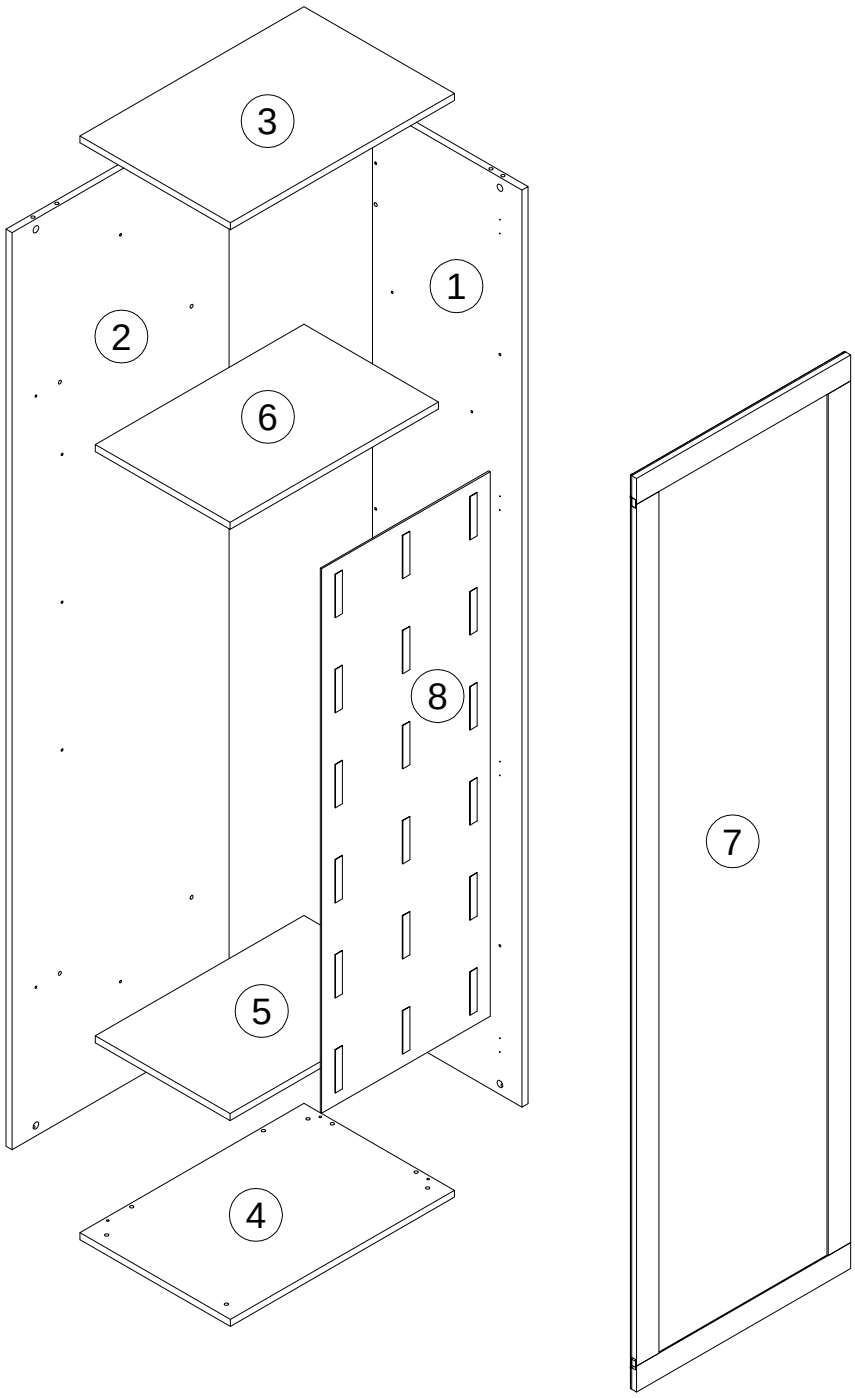

поз.	наименование детали	№ упак.	шт.	длина, мм	ширина, мм
1	Стенка боковая правая	2	1	2122	400
2	Стенка задняя	2	1	2122	580
3	Стенка горизонтальная(верх)	1	1	598	402
4	Стенка горизонтальная(низ)	1	1	598	402
5	Стенка горизонтальная	1	1	557	360
6	Стенка горизонтальная	1	1	557	360
7	Дверь	2	1	2114	572
8	Зеркало	2	1	1260	450

2

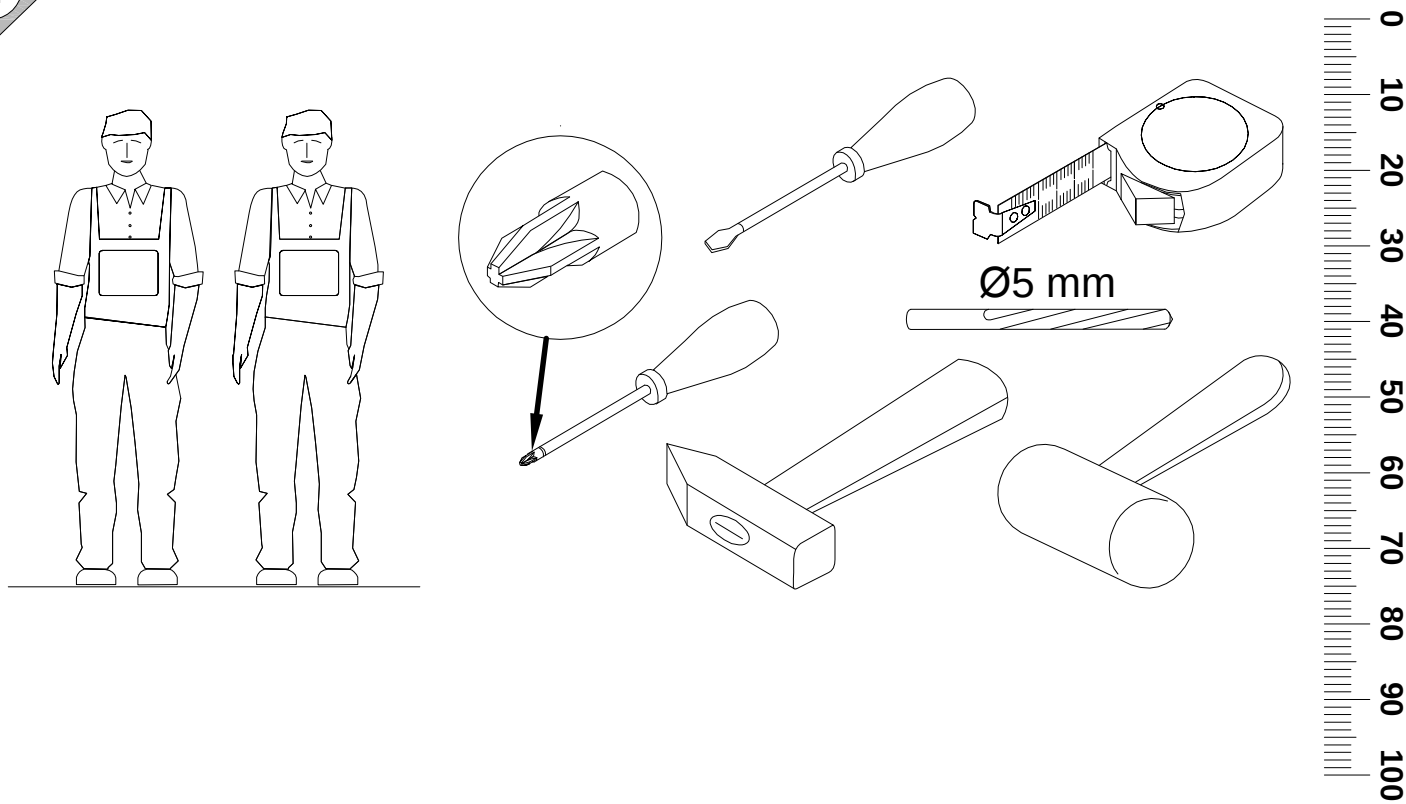

3

A 090913 7x32 x15	B 000146 15x12 x15	C 100640 20x0.5 x15	D 000151 8x35 x14	E 010942 4x16 x8	F 013859 8x40 x2	
G 082609 4.5x75 x2	H 168231 x4	I 208693 M6x16 x4	J 007086 M6 x4	K 002704 M4x20 x6	L 186998 x6	
M 005145 M4x29 x2	N 000379 M4x16 x2	O 000763 3.5x16 x4	P 010302 x1	Q 235594 6.3x16 x8		

4

A	B	D	K	L
090913	000146	000151	002704	186998
7x32	15x12	8x35	M4x20	
x2	x5	x6	x3	x3

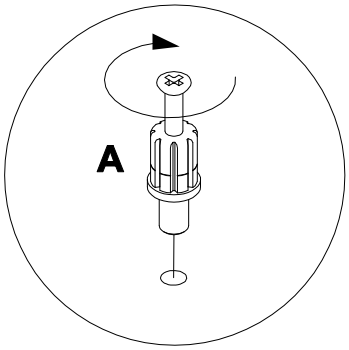

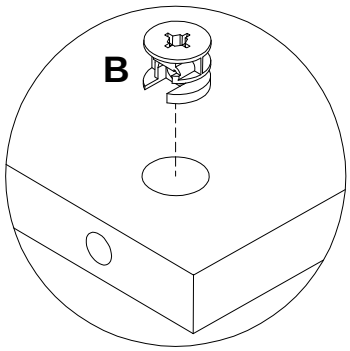

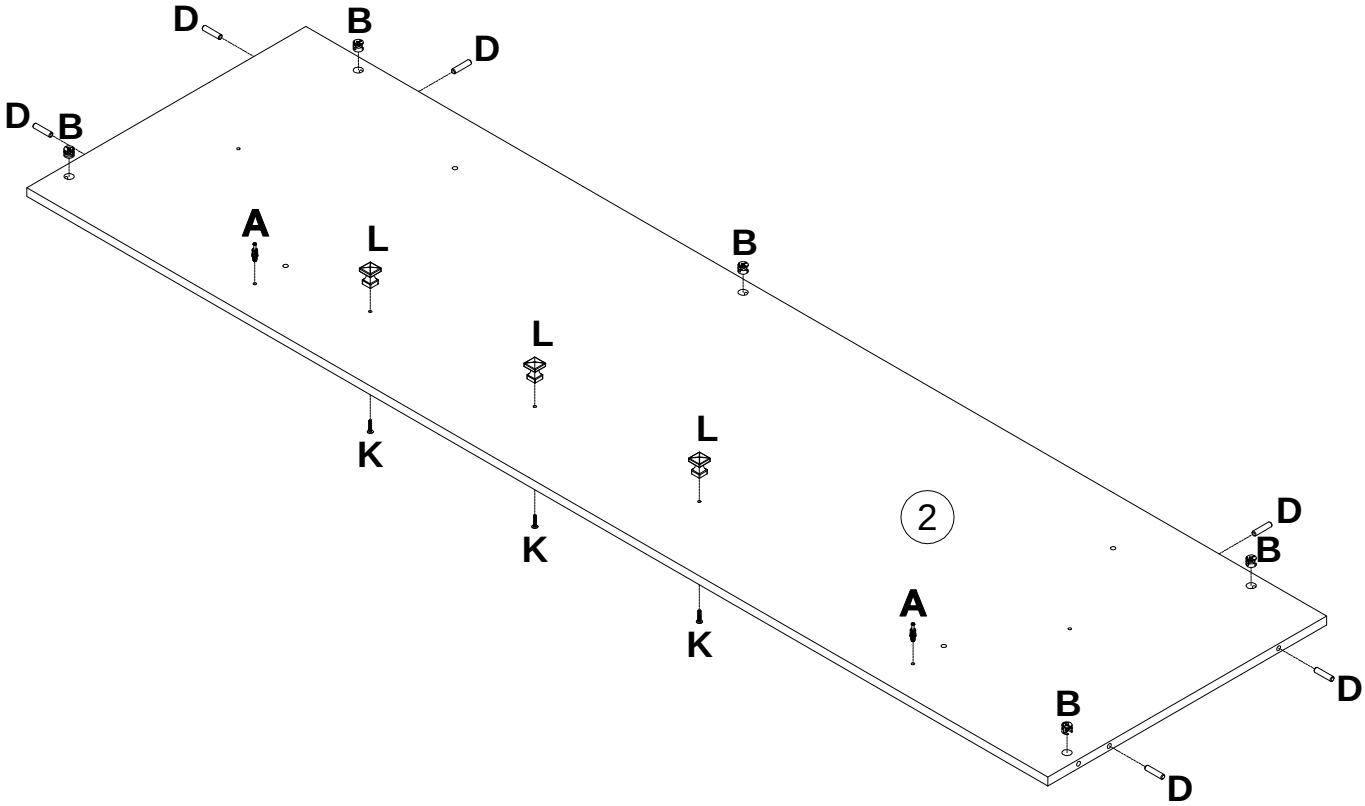

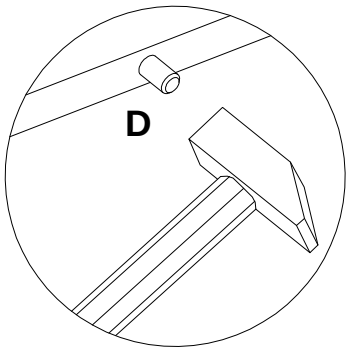

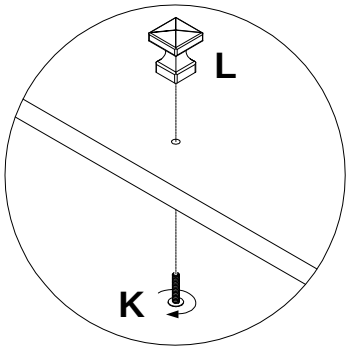

5

A	B	D
090913	000146	000151
7x32	15x12	8x35
x7	x4	x4

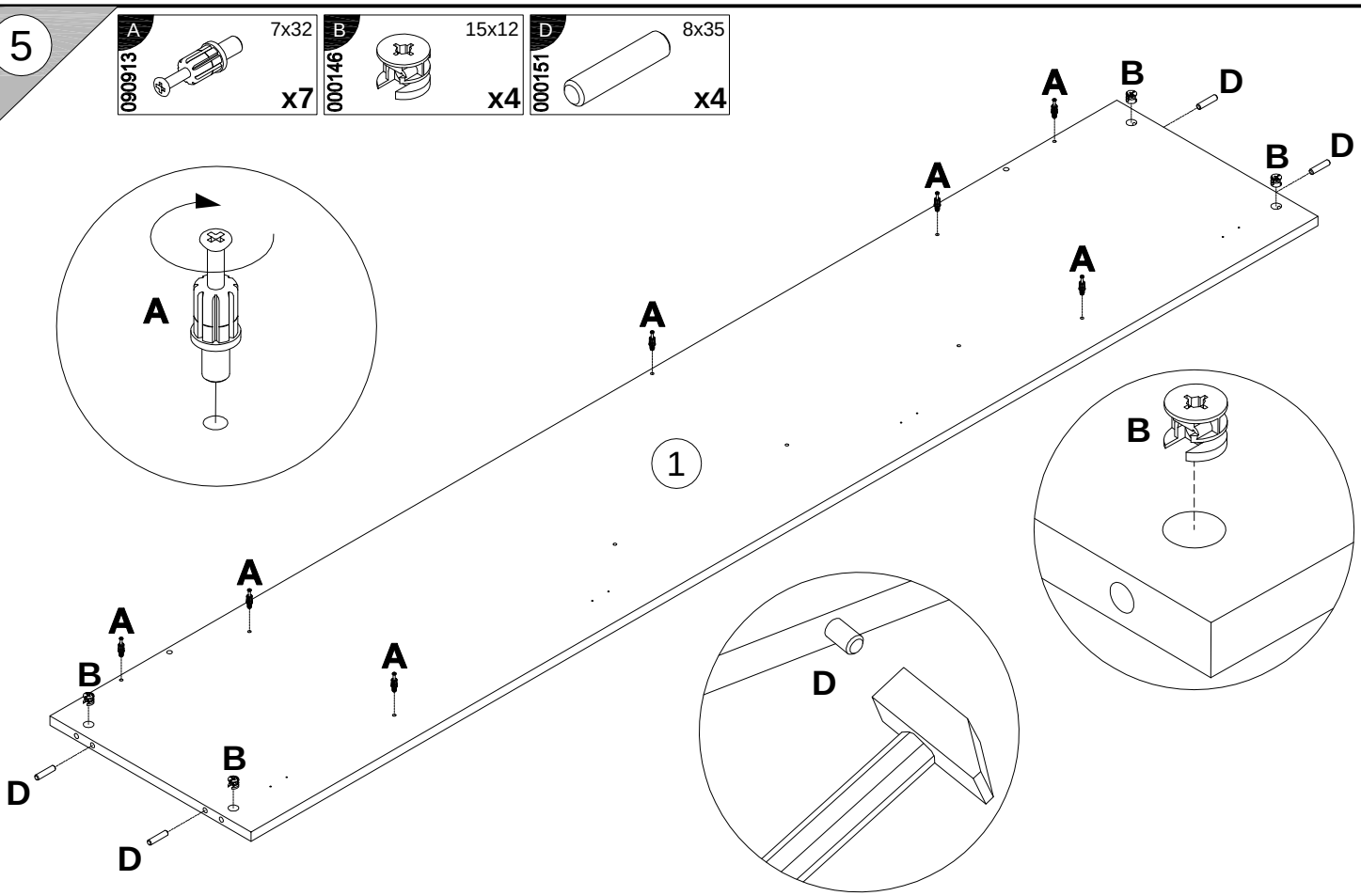

6

H	K	L	Q
168231	002704	186998	235594
	M4x20		6.3x16
x4	x3	x3	x8

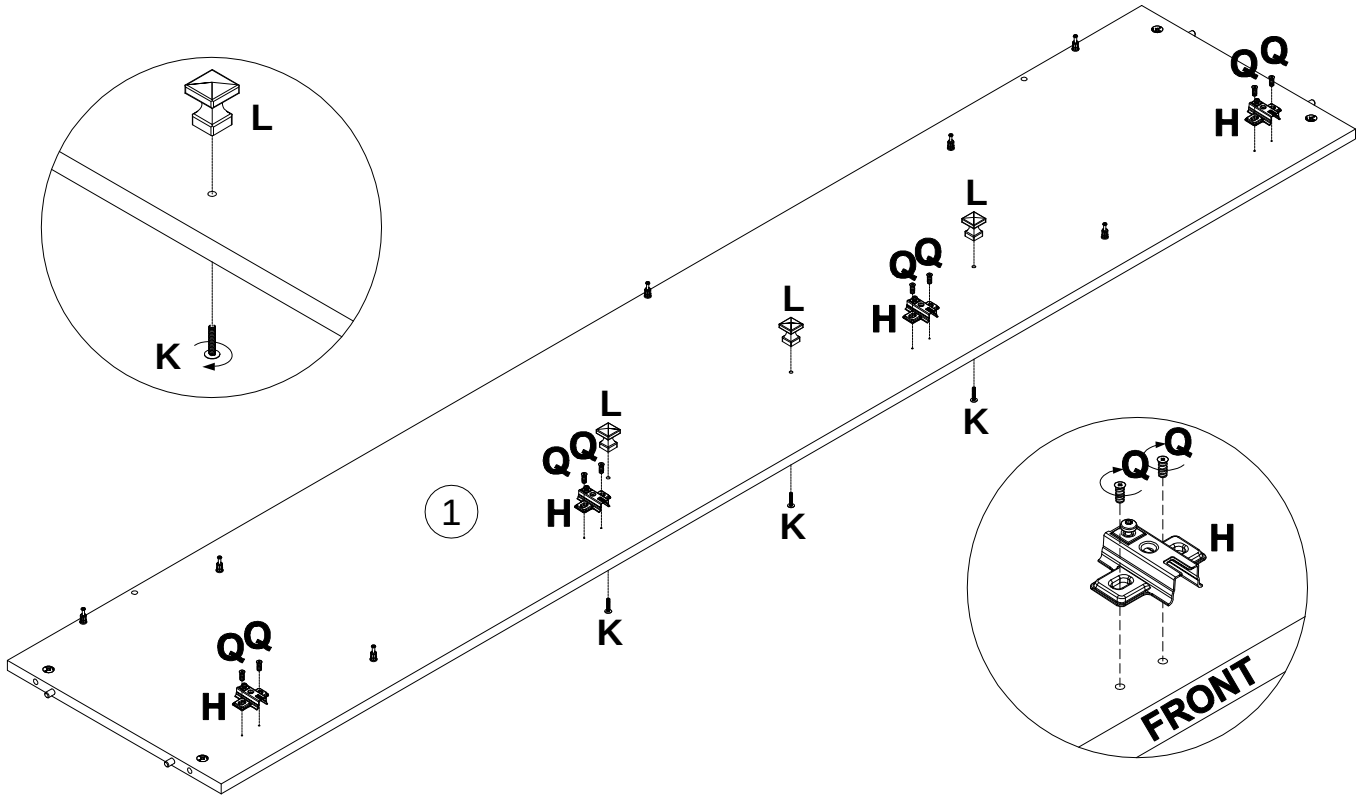

7

A	I	J
090913	208693	007086
7x32	M6x16	M6
x3	x4	x4

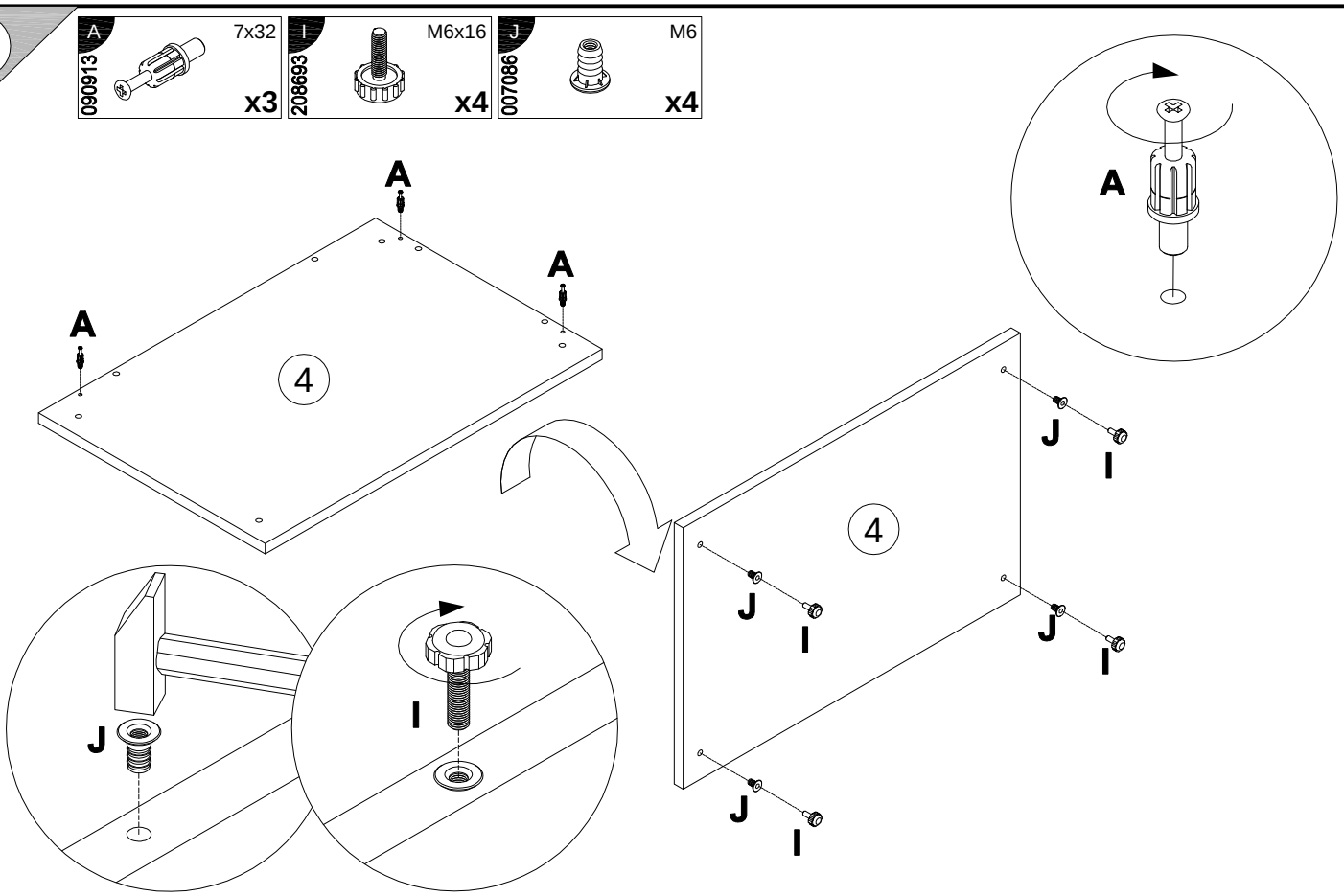

8

B	D	O	P
000146	000151	000763	010302
15x12	8x35	3.5x16	
x6	x4	x4	x1

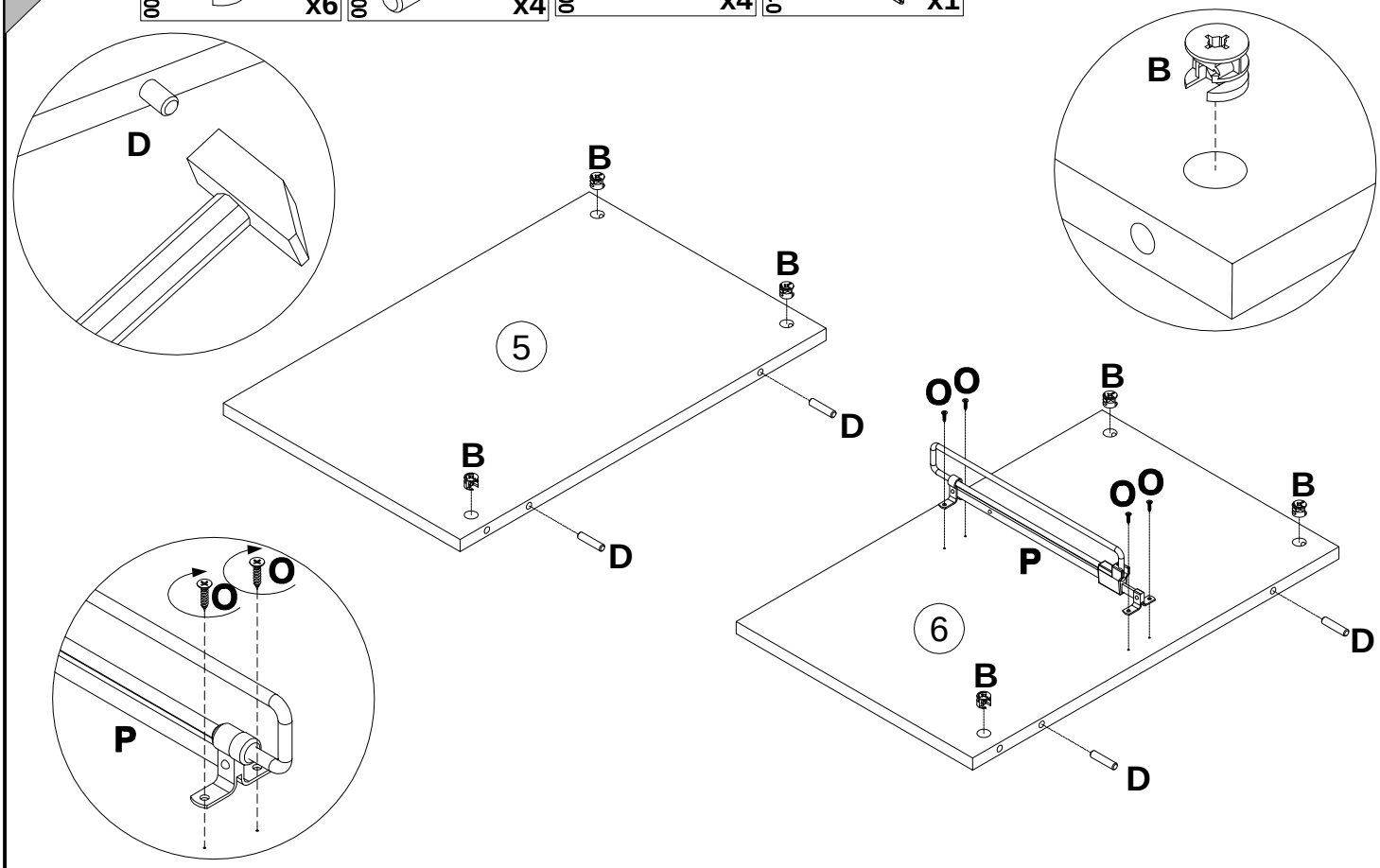

9

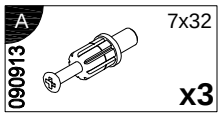
A
7x32
090913
x3

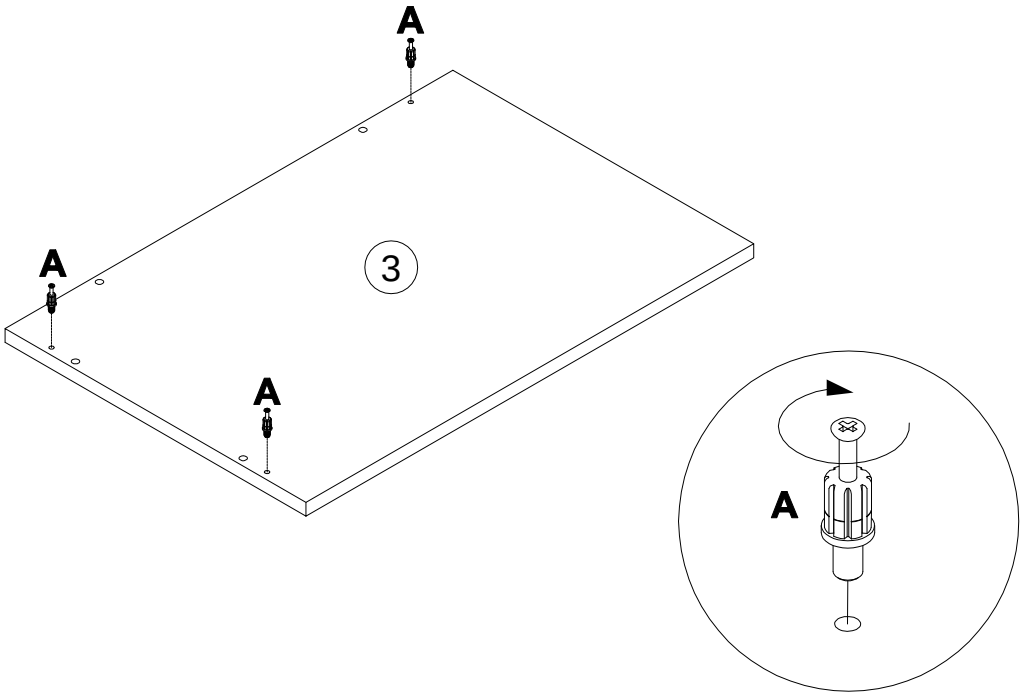
A
A
A
3
A

10

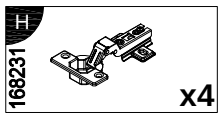
H
168231
x4

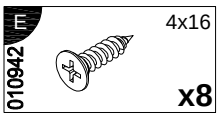
E
4x16
010942
x8

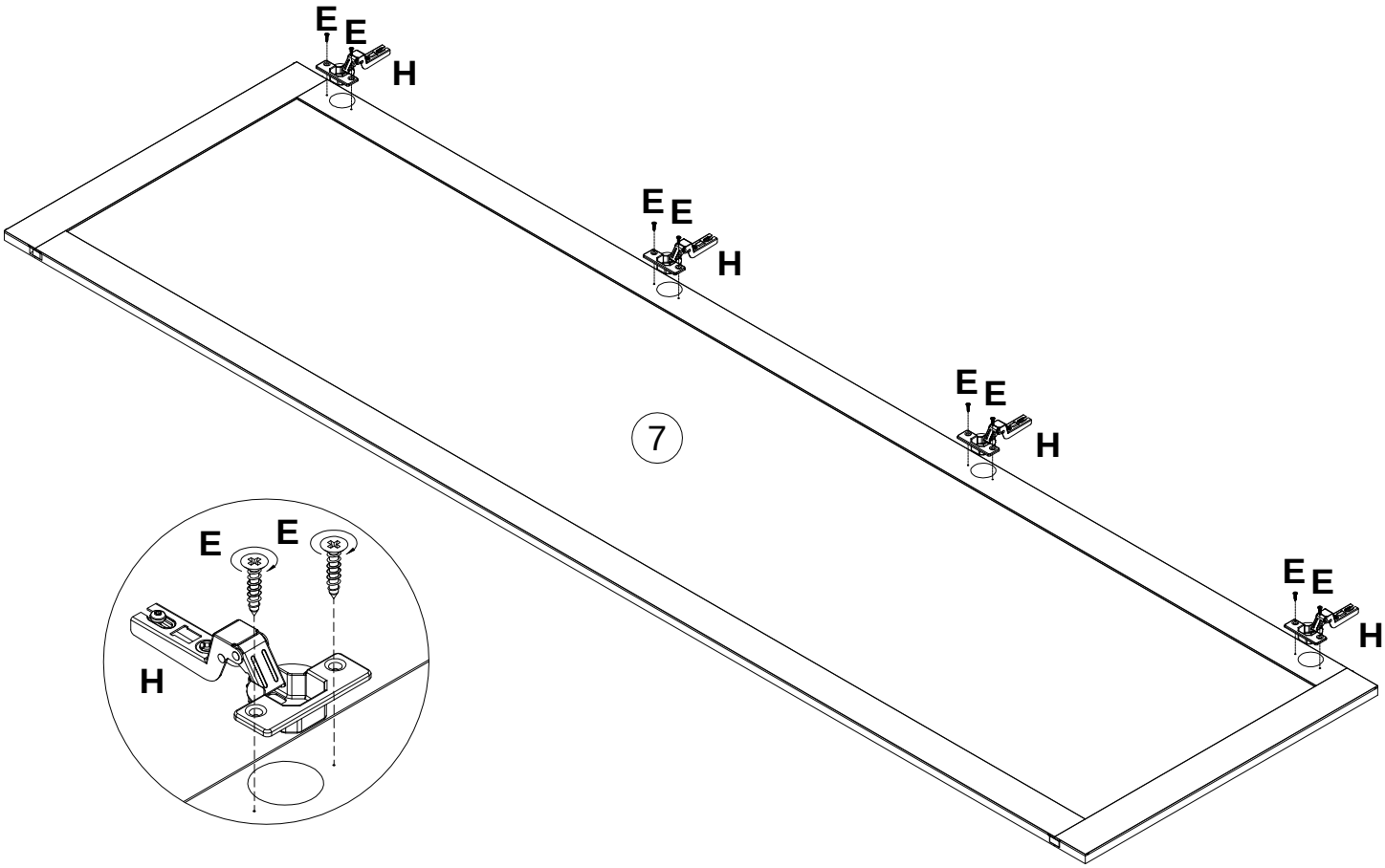
E E
H
E E
H
E E
H
E E
H
7
E E
H

11

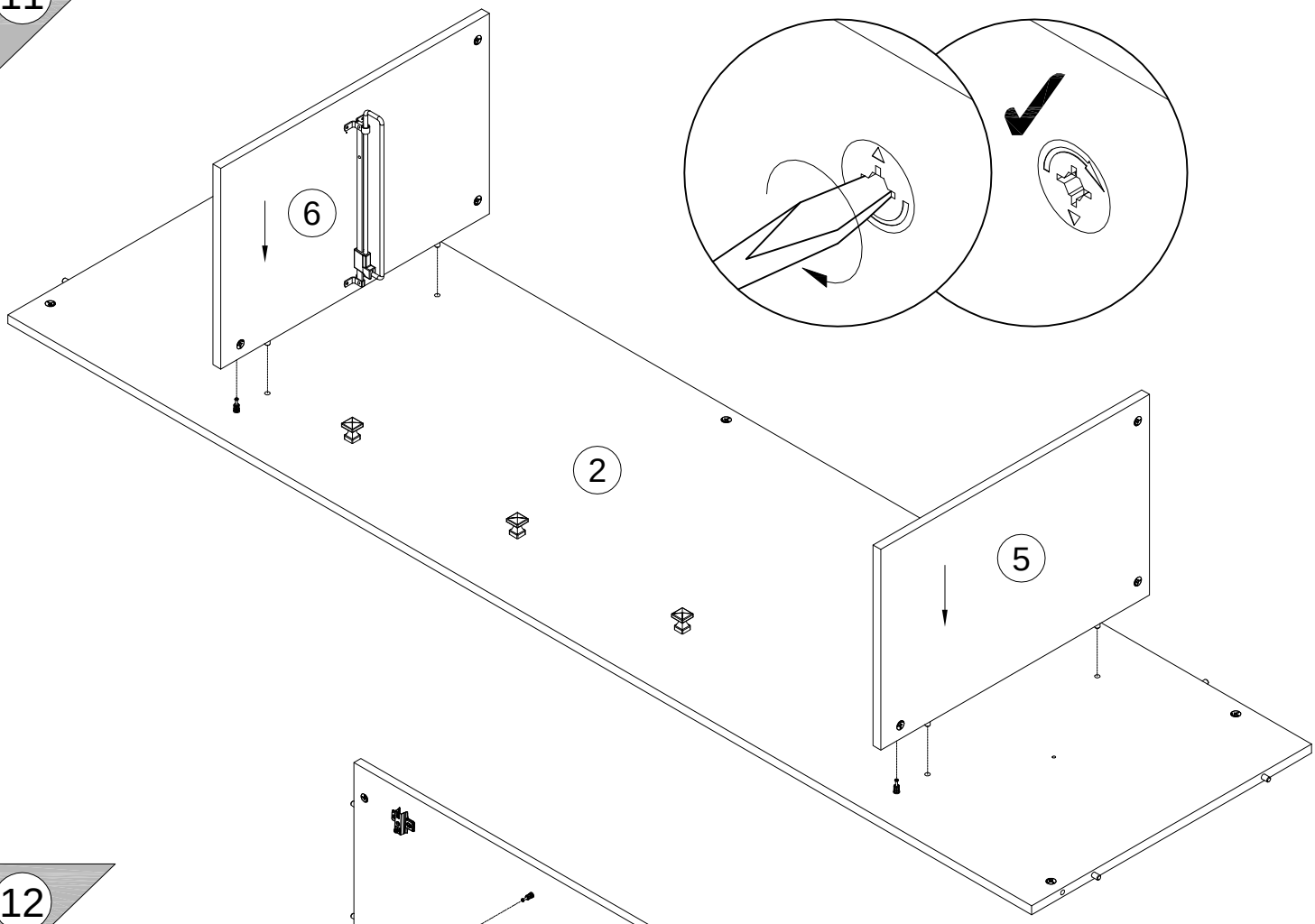

12

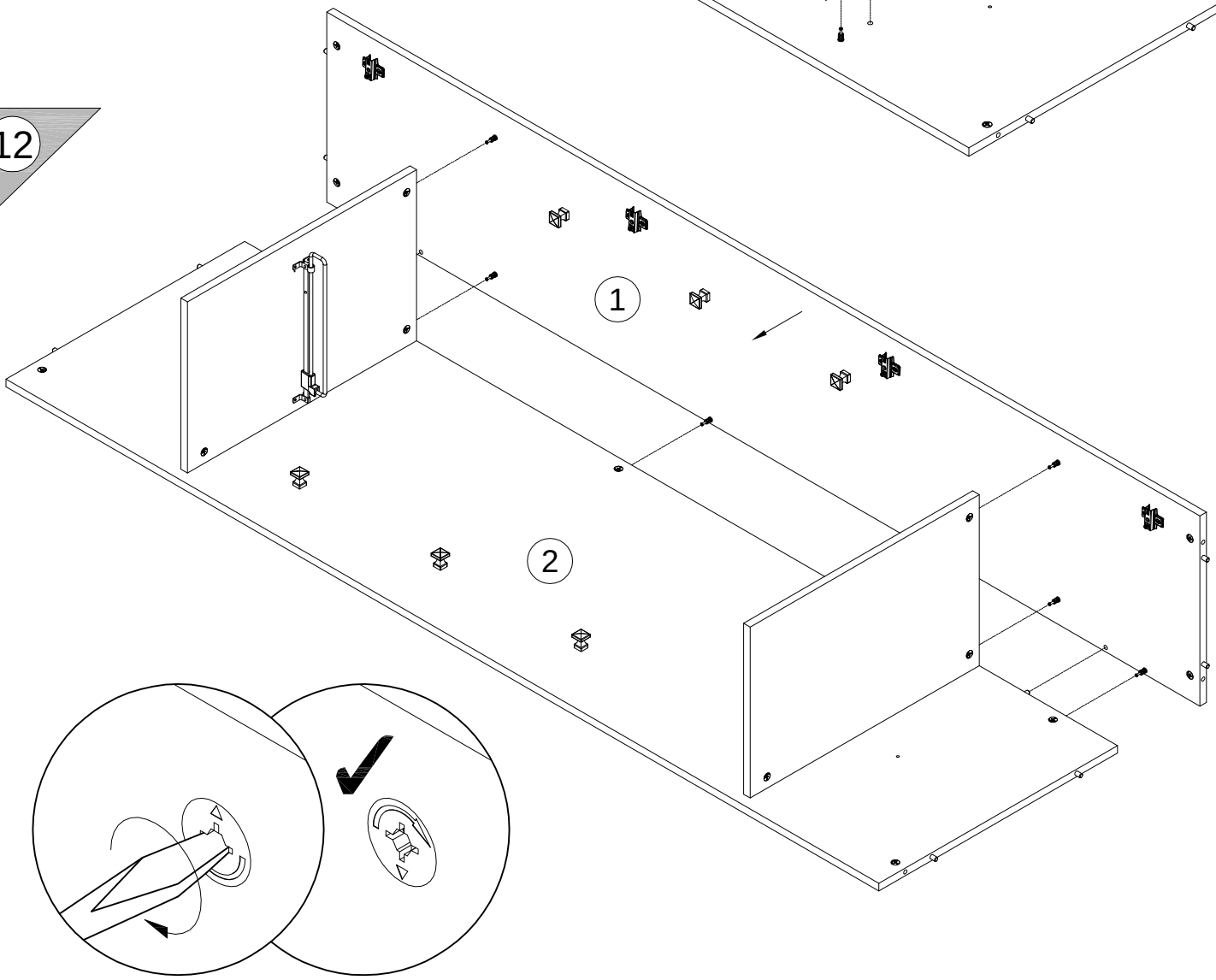

13

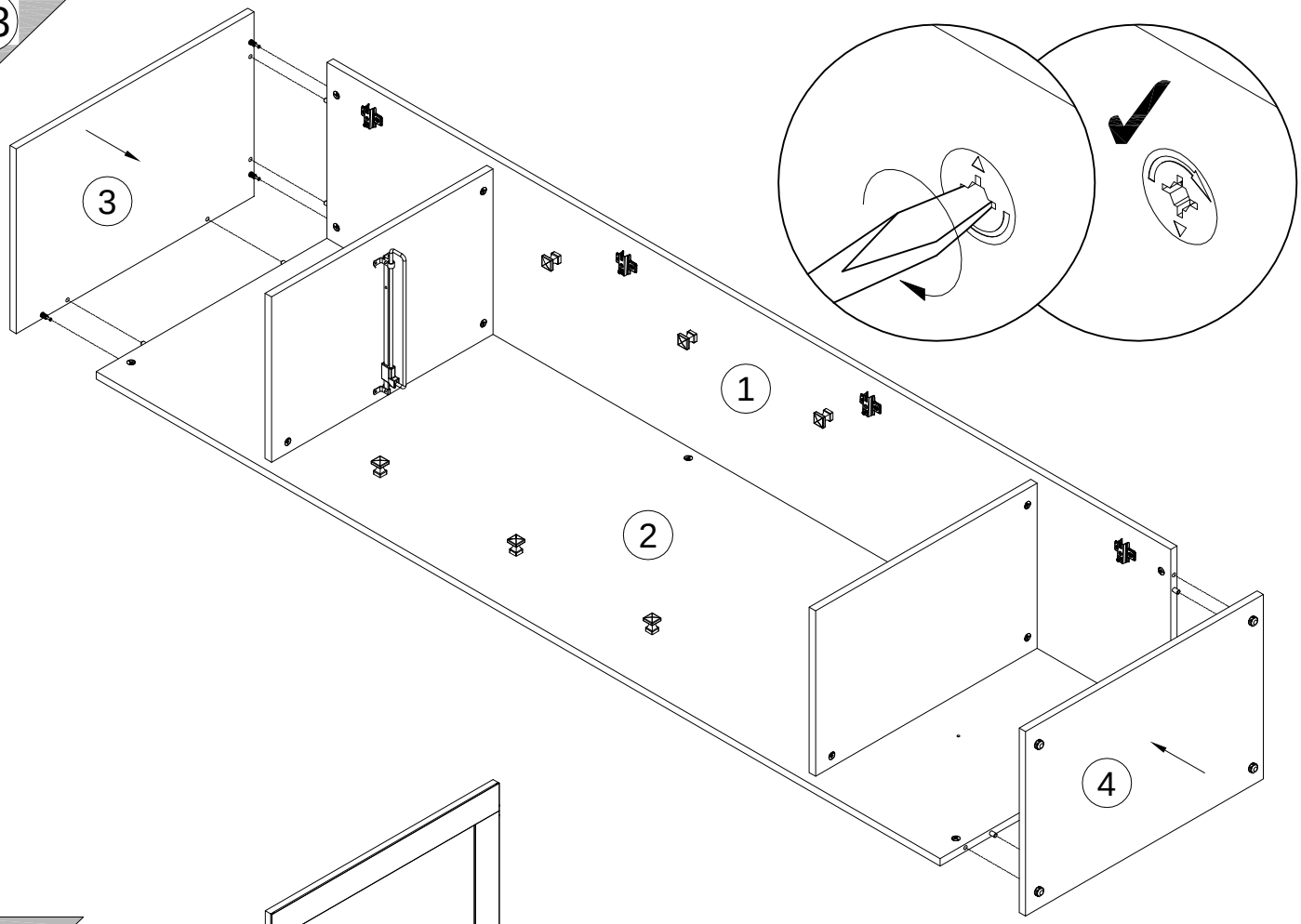

14

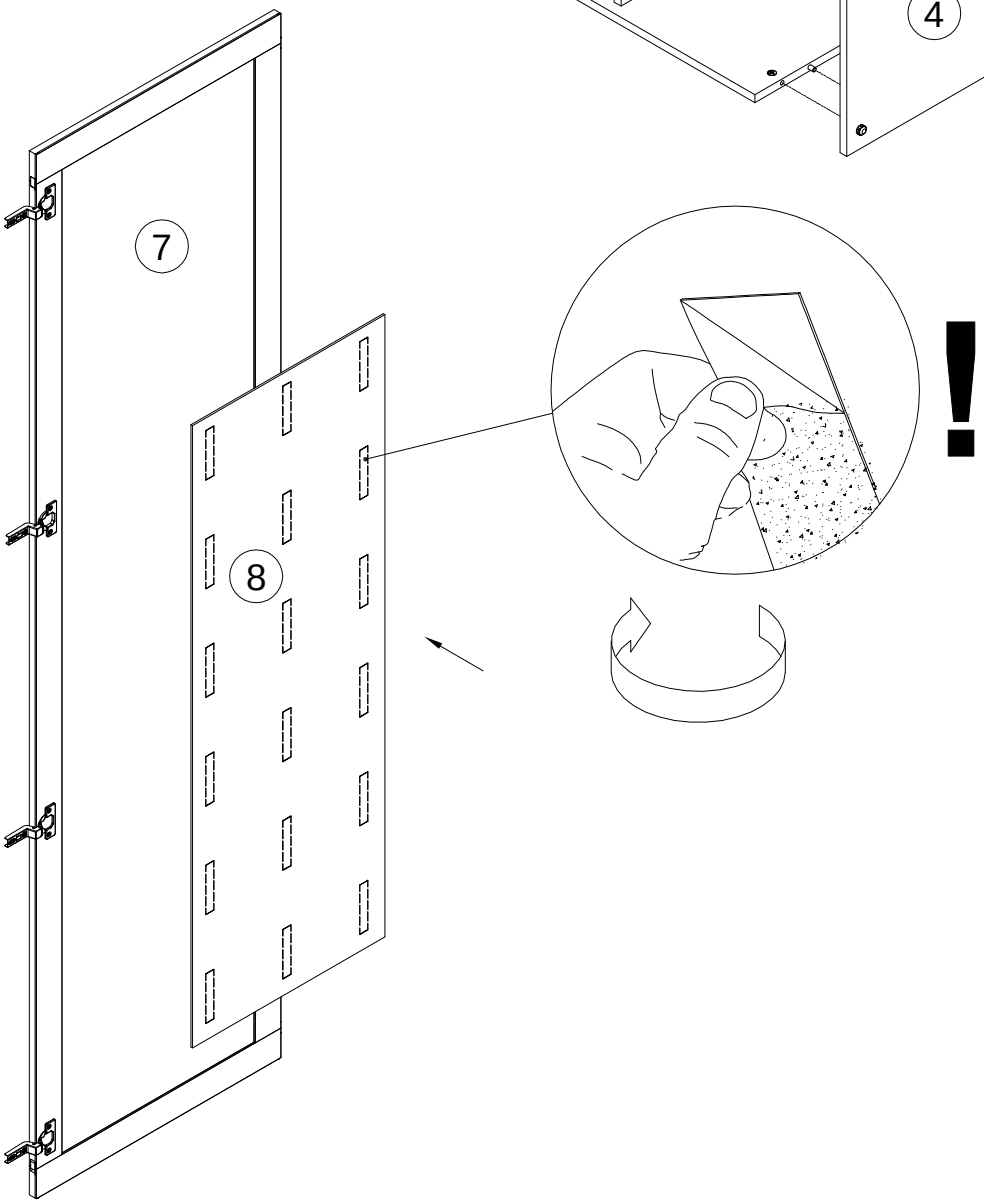

15

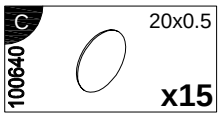

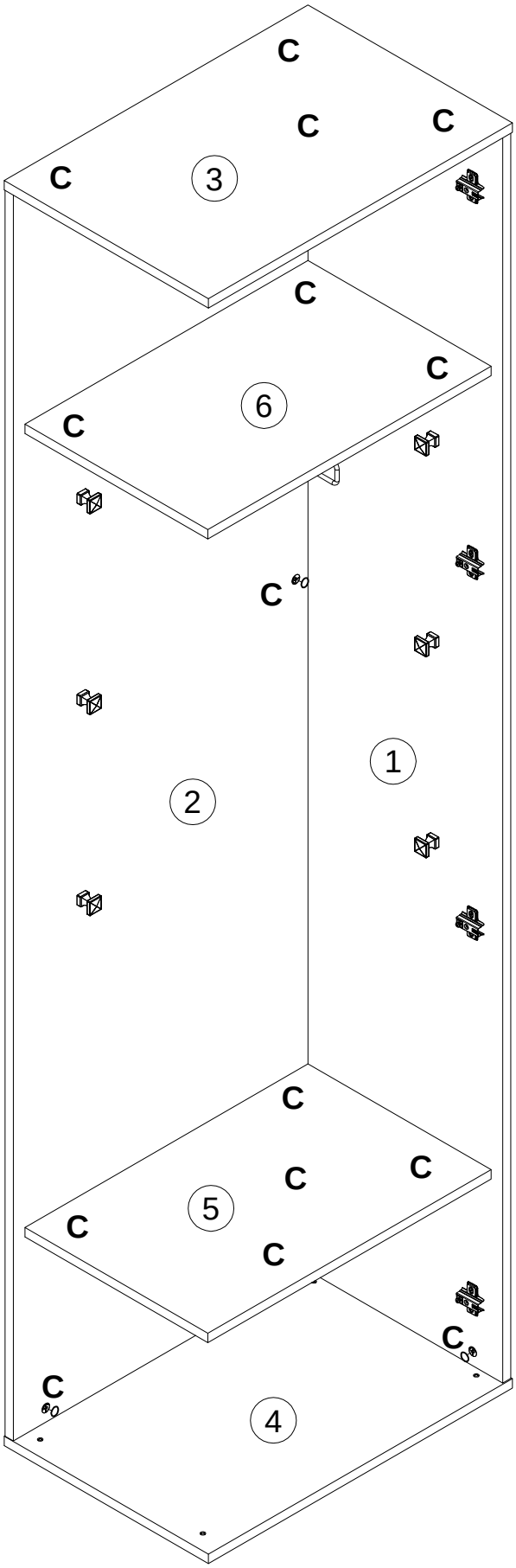

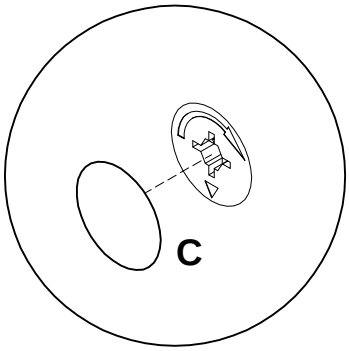

16

M	N	F	G
005145	000379	013859	082609
M4x29	M4x16	8x40	4.5x75
x2	x2	x2	x2

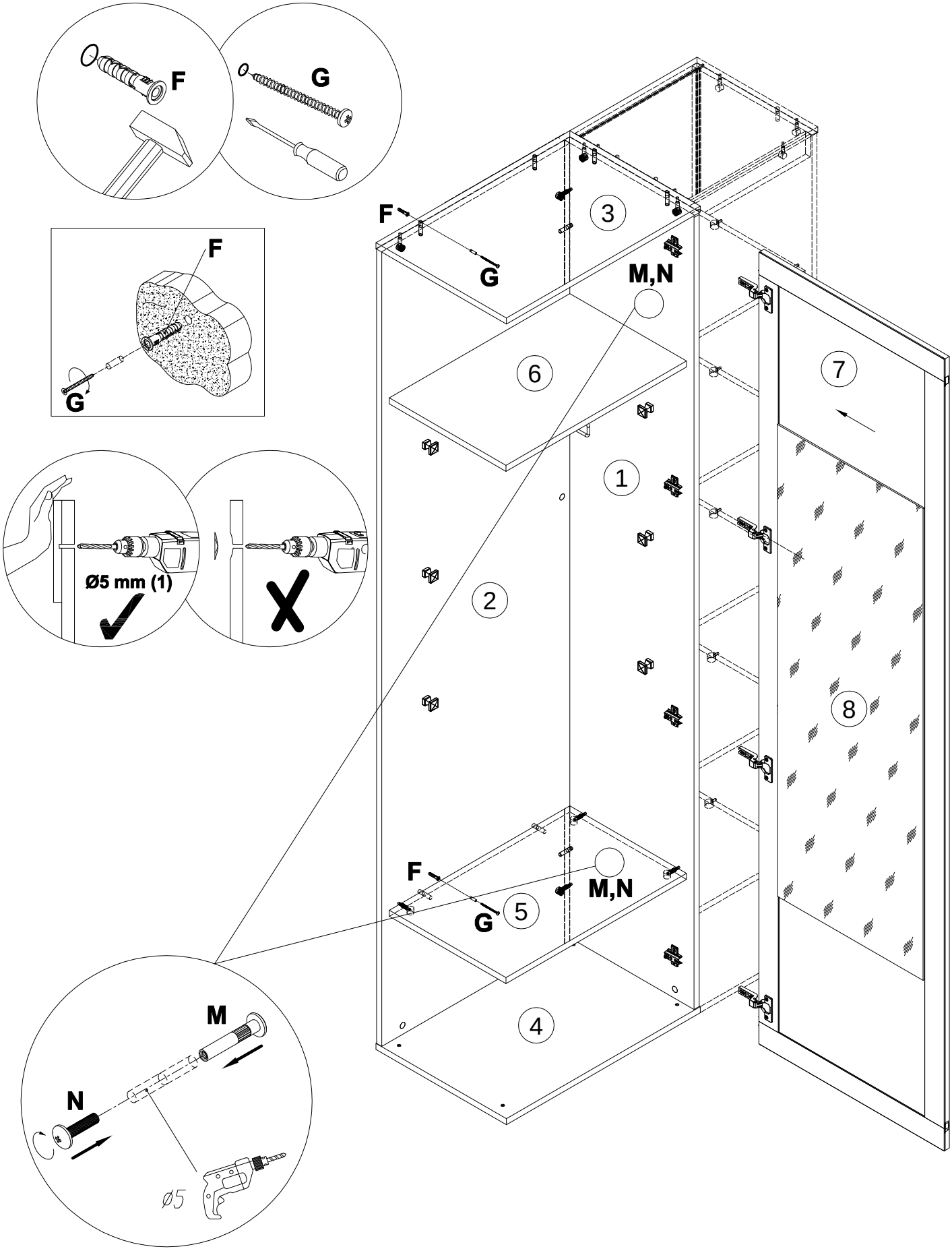

Инструкция по уходу за мебелью и правила эксплуатации

1. Мебель рекоменщуется эксплутировать в бытовых помещениях с температурой воздуха не ниже +2°С и относительной влажностью 45-70%.
2. Мебель должна быть защищена от воздействия прямых срлнечных лучей, так ка это вредит внешнему виду изделий и может изменить цвет поверхности.
3. Не следует ставить на поверхность мебели горячие предметы.
4. Случайно попавшую на поверхность изделия влагу, жидкость следует снять сухой тканью.
5. Удаление пыли с полированной или лакированной поверхности следует производить сухой тканью (фланель, миткаль).
6. Полированные и лакированные поверхности мебели рекомендуется освежать специально преднахзначенными для этого средствами.
7. Очищать стекла рекомендуется специальными составами, нанесенными на мягкую такнь.
8. Не допускается применение соды, стиральных порошков, абразивных паст, порошков и прочих, не предназначенных для ухода за изделиями мебели препаратов.

В связи с постоянной работой, направленной на улучшение потребительских свойств мебели, предприятие-изготовитель оставляет за собой право на изменения конструкции, не влияющие на качество и внешний вид изделия.