LAZURIT МЕБЕЛЬ

Даниэль-3455 Полка

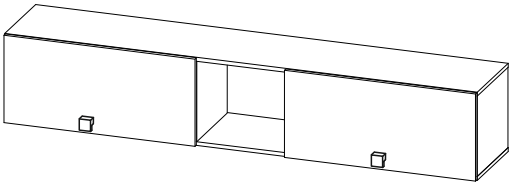

	1950
	364
	366

			8x30			∅18		3,5x16									
A	x28	B	x28	C	x24	D	x2	E	x28	F	x40	G	x2	I	x4	H	x4	K	x2

			M4x22		8x50		
L	x4	M	x8	N	x2	O	x2

	1h30min		600mm	0.5kg	3m			

поз.	наименование детали	№ упак.	шт.	длина, мм.	ширина, мм.	толщина, мм.
①	Дверь	1	2	788	360	16
②	Стенка задняя правая	1	1	759	332	16
③	Стенка задняя левая	1	1	759	332	16
④	Горизонт верхний	1	1	1950	350	16
⑤	Горизонт нижний	1	1	1950	350	16
⑥	Стенка вертикальная правая	1	1	349	332	16
⑦	Стенка вертикальная левая	1	1	349	332	16
⑧	Стенка средняя правая	1	1	349	332	16
⑨	Стенка средняя левая	1	1	349	332	16
	Фурнитура	1	1			

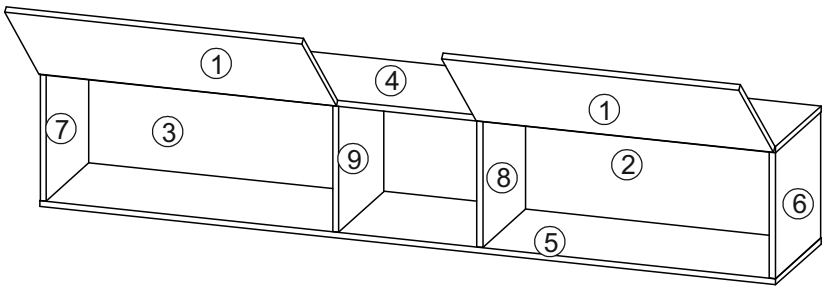

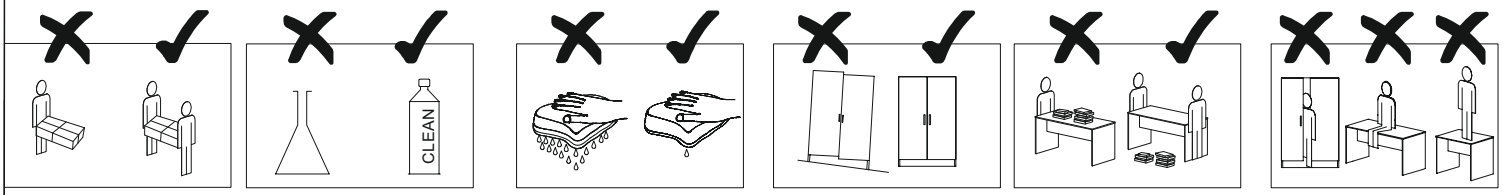

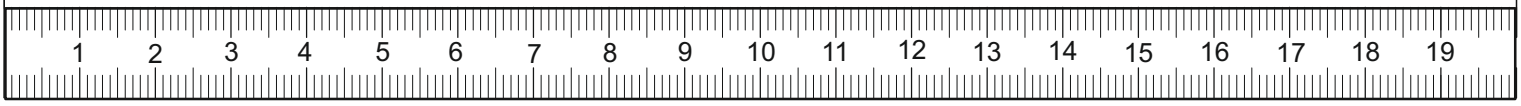

A x16	B x28	C 8x30	F 3,5x16	H x4	M x8	I x4
K x2	N M4x22					

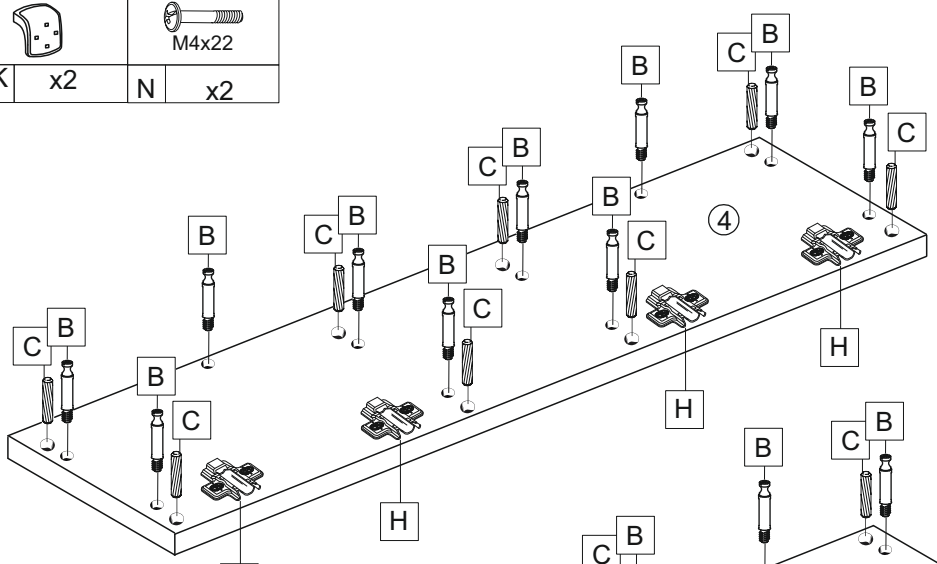

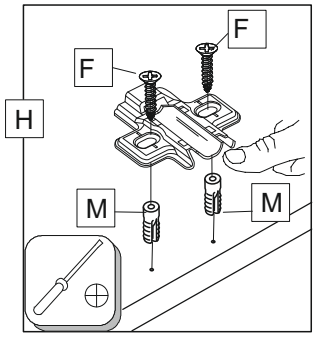

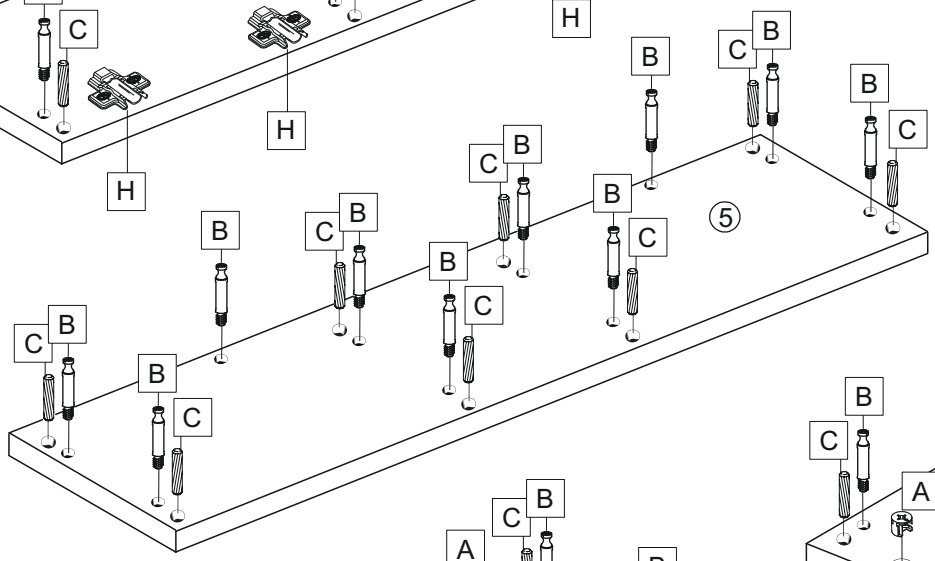

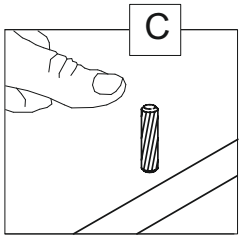

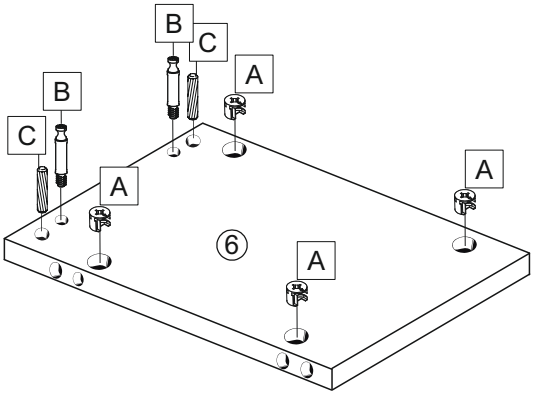

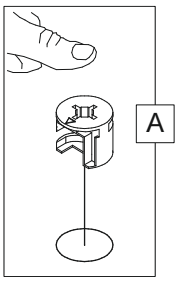

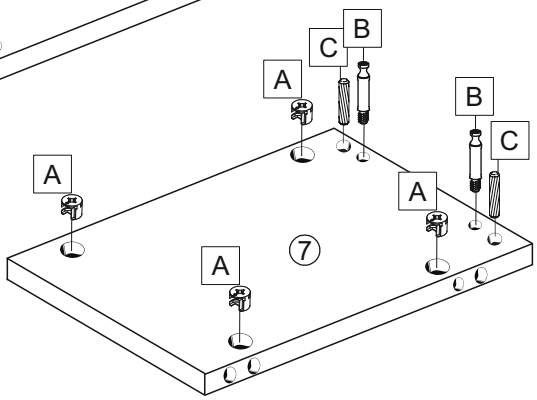

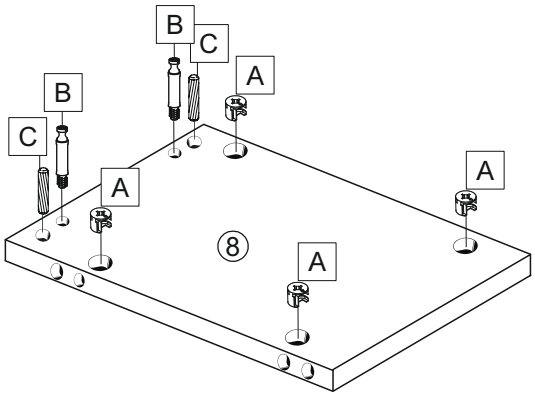

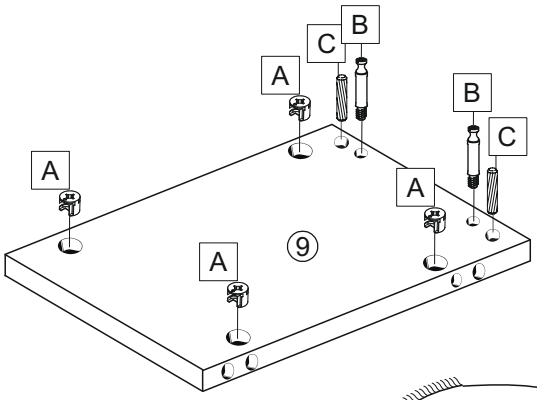

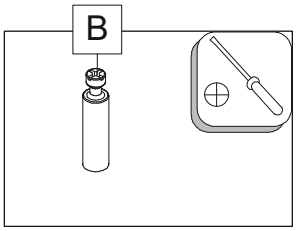

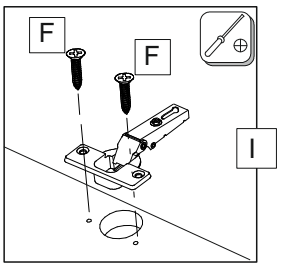

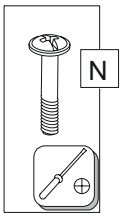

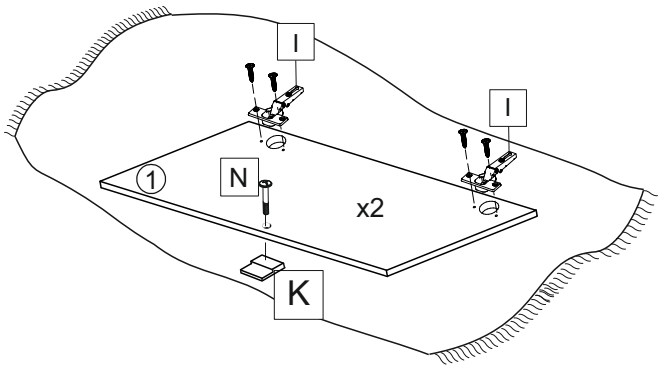

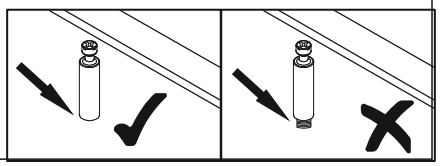

				3,5x16		∅18	
A	x12	D	x2	F	x4	E	x28

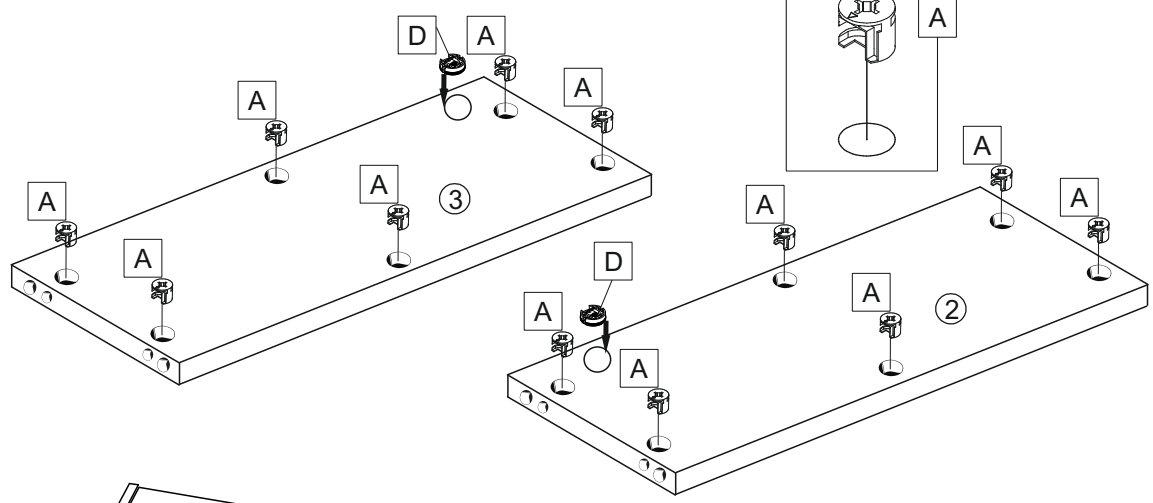

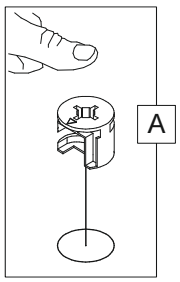

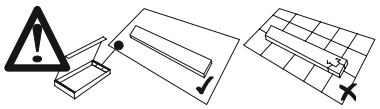

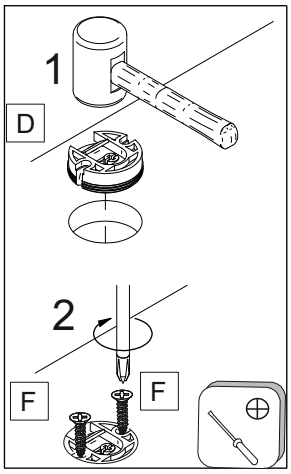

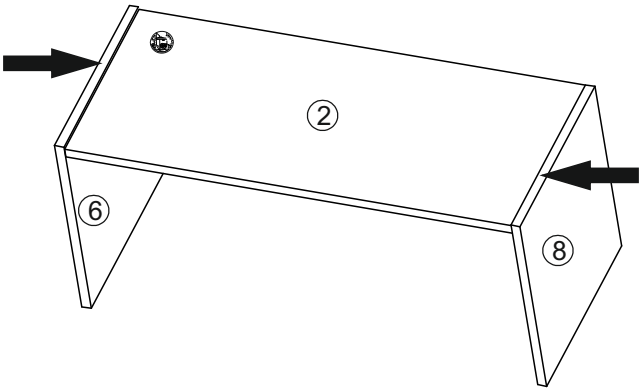

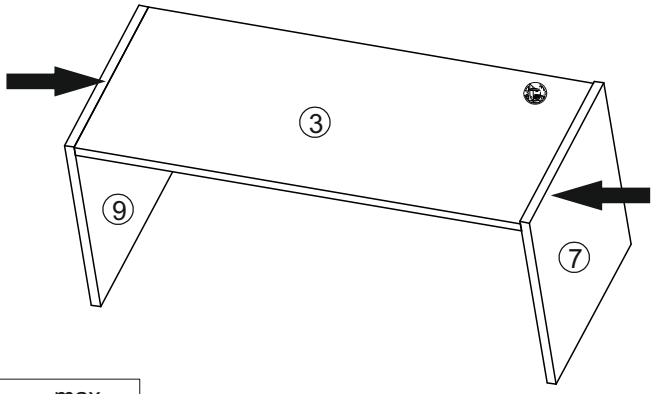

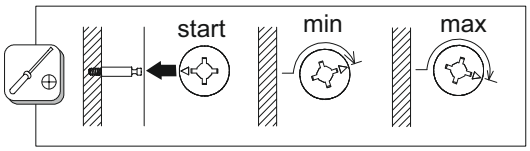

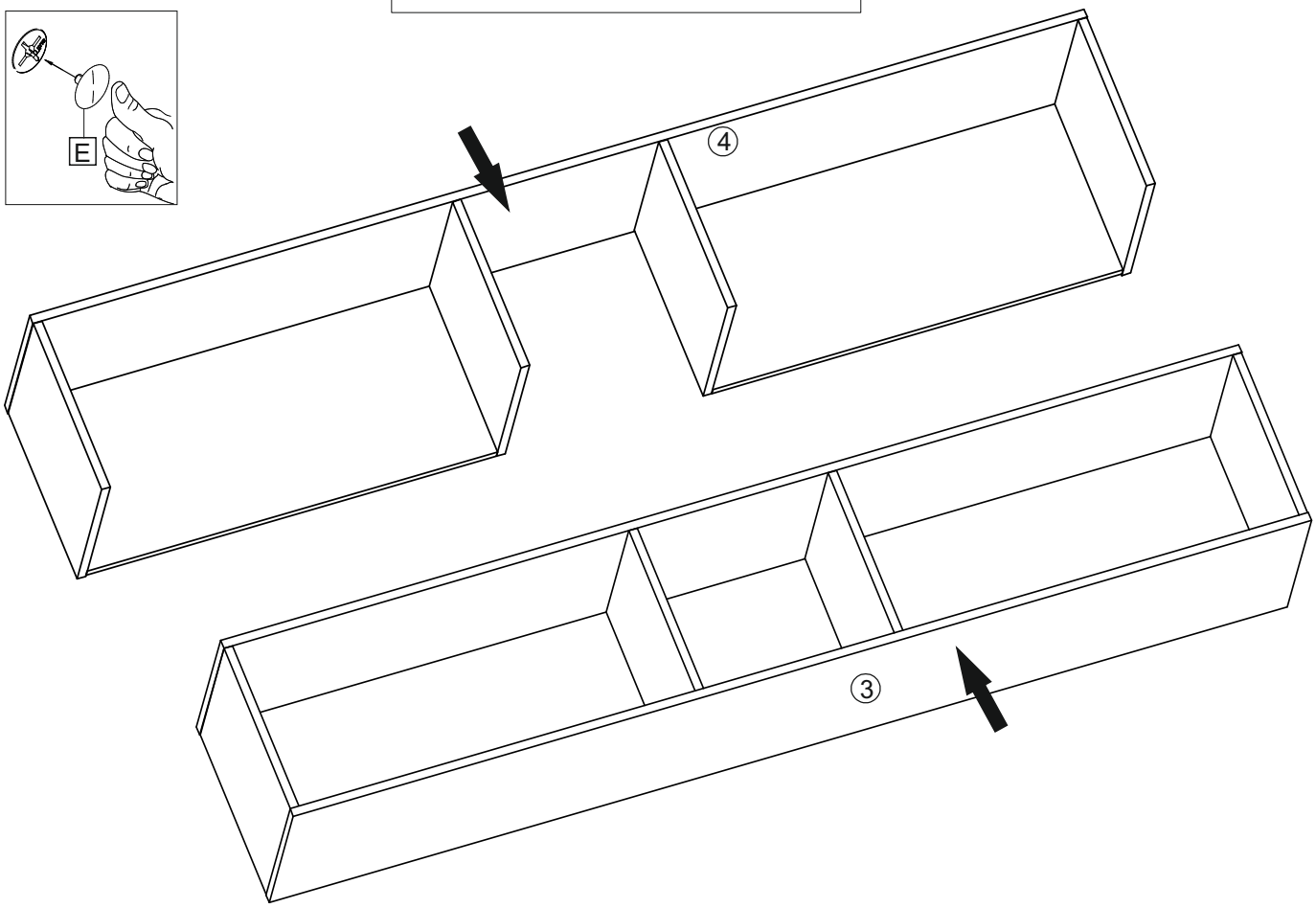

3,5x16			
F	x20	L	x4

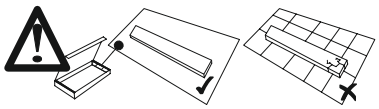

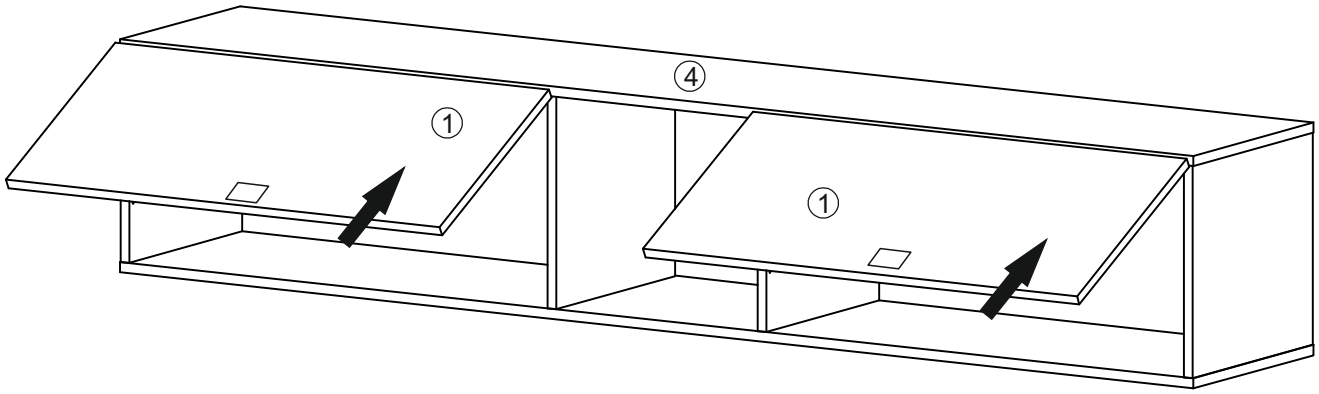

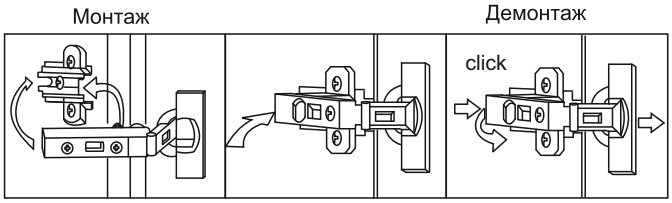

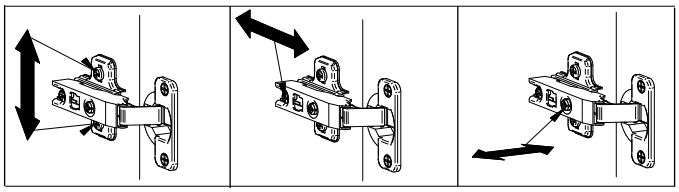

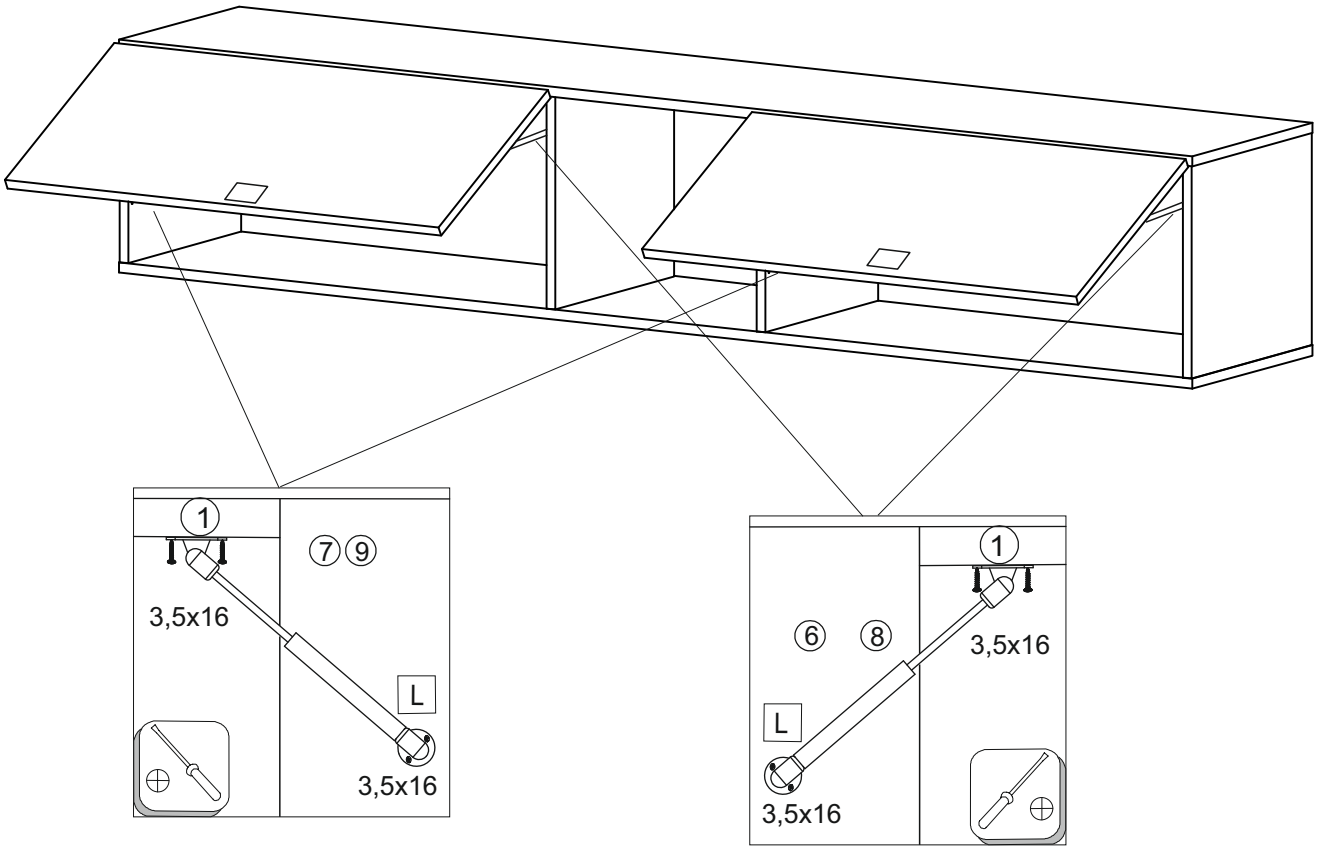

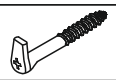		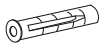 8x50	
G	x2	O	x2

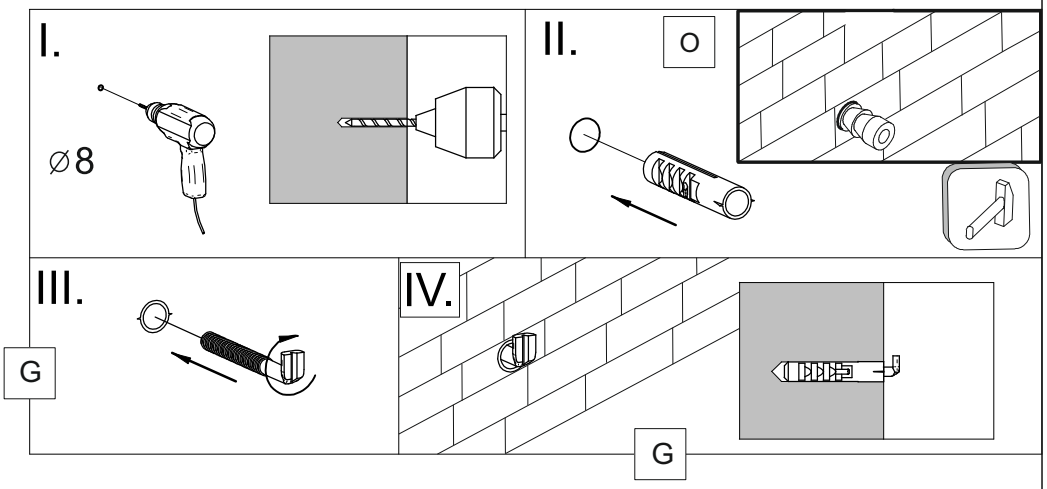

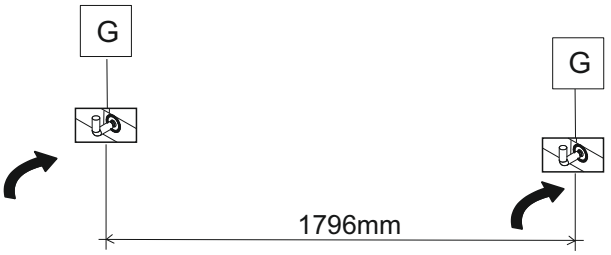

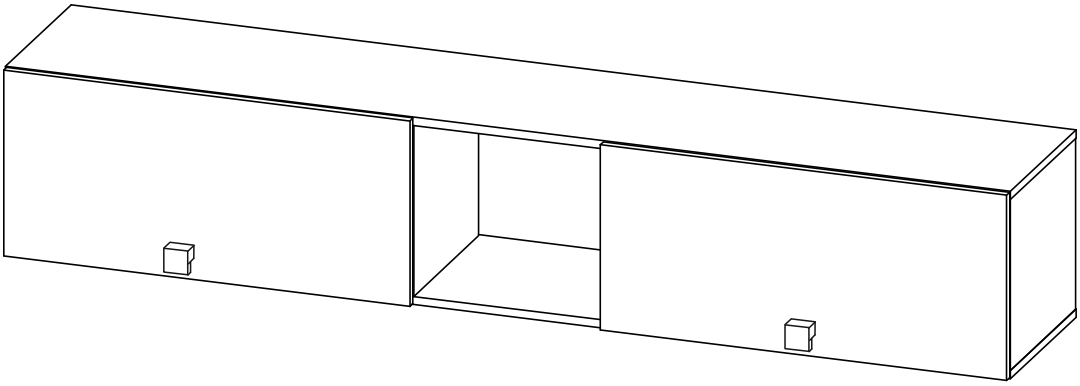

Инструкция по уходу за мебелью и правила эксплуатации

1. Мебель рекомендуется эксплуатировать в бытовых помещениях с температурой воздуха не ниже +2°С и относительной влажностью 45-70 %.
2. Мебель должна быть защищена от воздействия прямых солнечных лучей, так как это вредит внешнему виду изделий и может изменить цвет поверхности.
3. Не следует ставить на поверхность мебели горячие предметы.
4. Случайно попавшую на поверхность изделия влагу, жидкость следует снять сухой тканью.
5. Удаление пыли с полированной или лакированной поверхности следует производить сухой тканью (фланель, миткаль).
6. Полированные и лакированные поверхности мебели рекомендуется освежать специально предназначенными для этого средствами.
7. Очищать стекла рекомендуется специальными составами, нанесенными на мягкую ткань.
8. Не допускается применение соды, стиральных порошков, абразивных паст, порошков и прочих, не предназначенных для ухода за изделиями мебели препаратов.

В связи с постоянной работой, направленной на улучшение потребительских свойств мебели, предприятие-изготовитель оставляет за собой право на изменения конструкции, не влияющие на качество и внешний вид изделия.