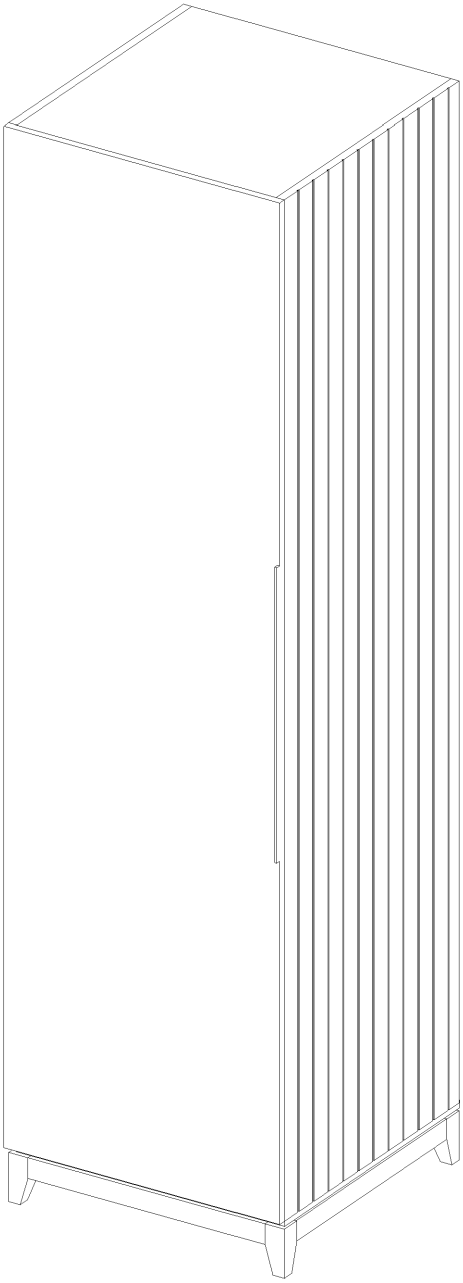

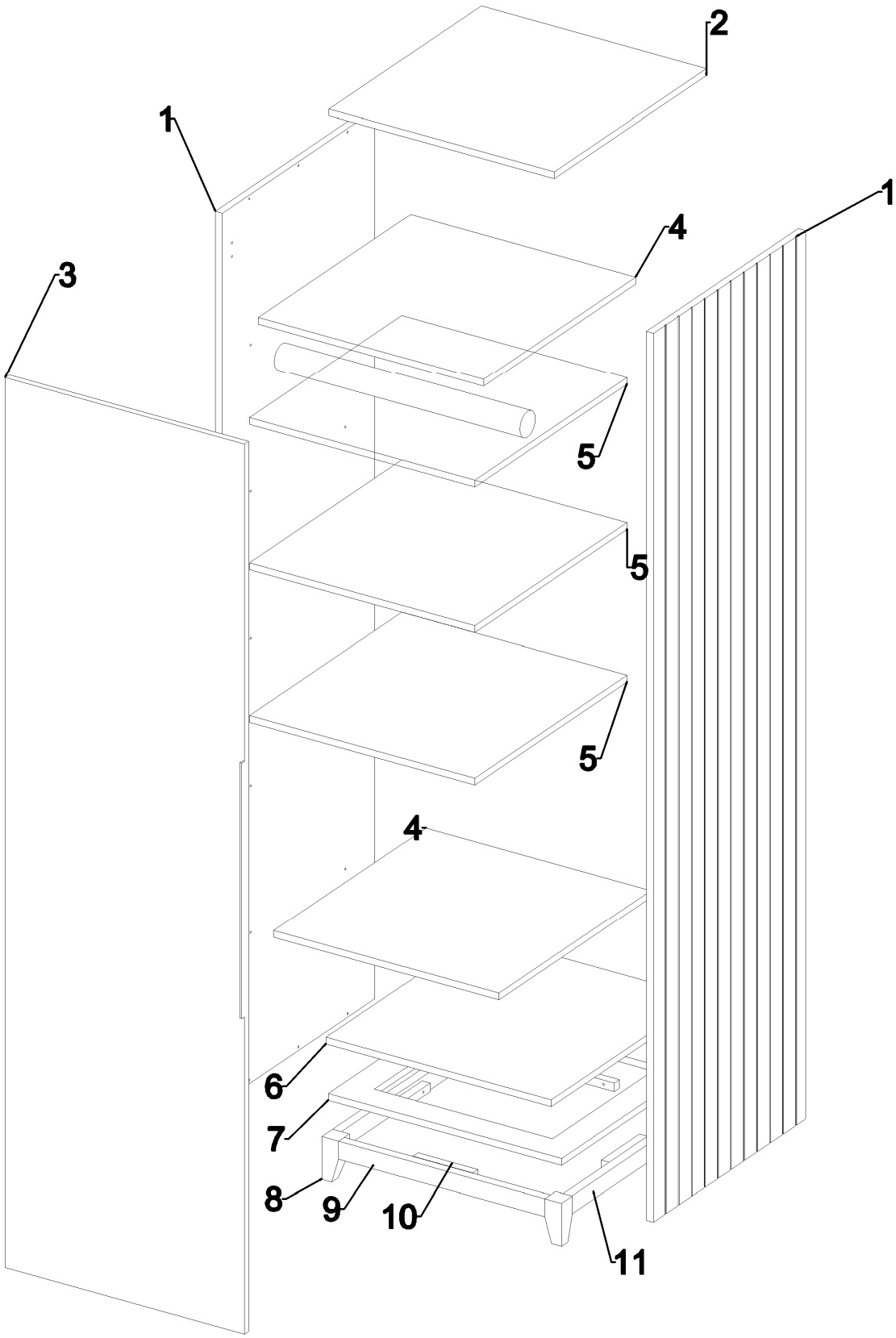
2
1
1
4
3
5
5
5
4
6
7
8
9
10
11

Richmond D1			
Поз.	Наименование	Размер	Кол-во
1	Стенка боковая	2048x594x18	2
2	Крышка	564x594x16	1
3	Дверь	2084x598x16	1
4	Щит горизонтальный	564x594x16	2
5	Полка	561x570x16	3
6	Щит нижний	564x594x16	1
7	Рамка утолщения	580x574x16	1
8	Опора	42x42x100	4
9	Брусок передний	516x42x22	2
10	Брусок крепежный	150x20x20	4
11	Брусок боковой	510x42x22	2