LAZURIT МЕБЕЛЬ

Даниэль-3437 Тумба

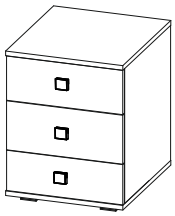

	400
	513
	450

3,5x16	ПШ 4,0x16	8x30		7x50			3,5x30		∅18	
A x17	B x12	C x18	D x3к	E x24	F x8	G x8	H x12	I x12	J x4	
∅8	∅18			M4x22						
K x24	L x8	M x4	N x3	O x3						

	1h40min		600mm	0.5kg	3m			

поз.	наименование детали	№ упак.	шт.	длина, мм.	ширина, мм.	толщина, мм.
①	Крышка	1	1	400	450	16
②	Горизонт нижний	1	1	400	450	16
③	Стенка правая	1	1	461	430	16
④	Стенка левая	1	1	461	430	16
⑤	Накладка ящика	2	3	151	396	16
⑥	Стенка ящика боковая прав.	1	3	400	96	16
⑦	Стенка ящика боковая лев.	1	3	400	96	16
⑧	Стенка ящика задняя	1	3	324	82	16
⑨	Стенка ящика передняя	1	3	324	82	16
⑩	Стенка задняя	1	1	461	366	16
⑪	Дно ящика ХДФ	1	3	339	399	3
	Фурнитура	1	1			

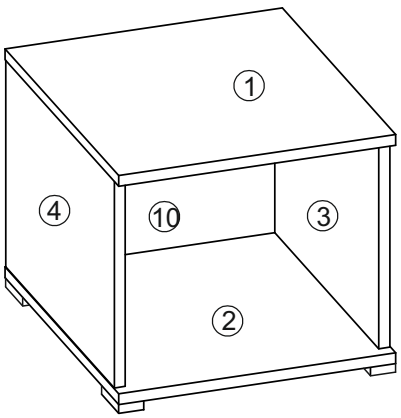

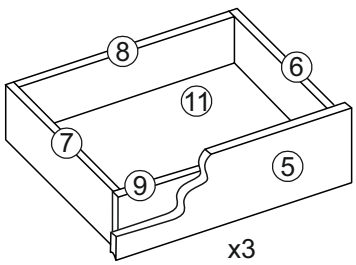

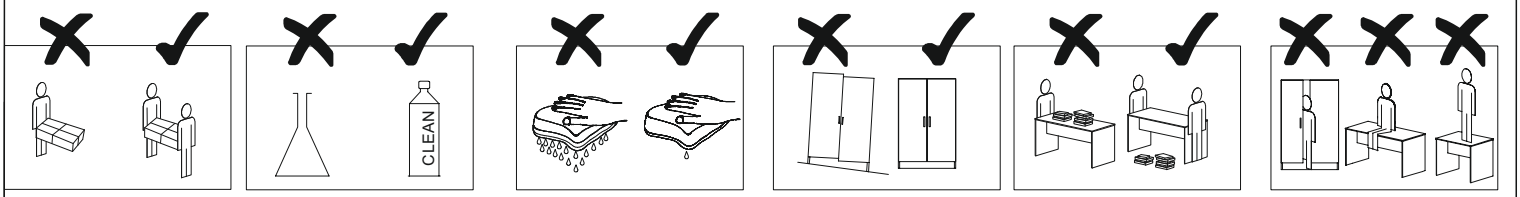

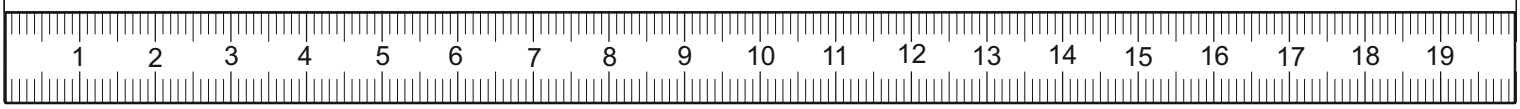

3,5x16	8x30				∅18
A x16	C x12	F x8	G x8	I x8	L x8
M x4	D x2к				

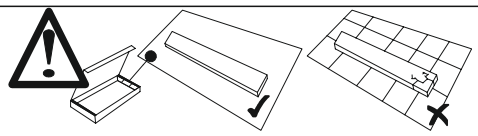

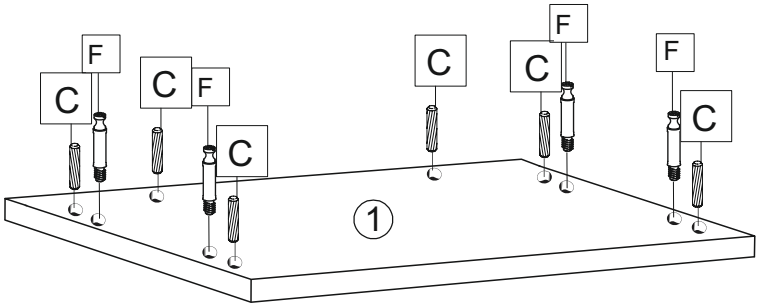

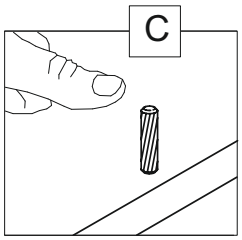

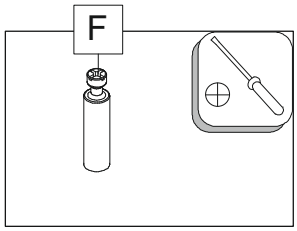

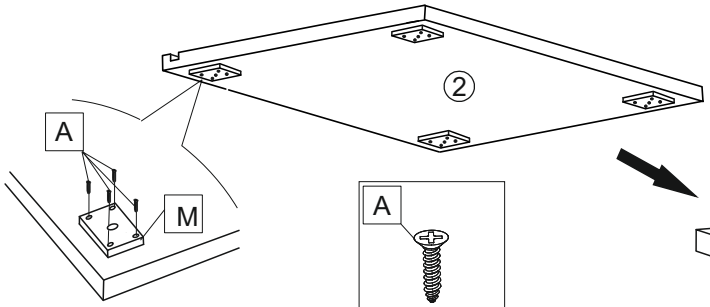

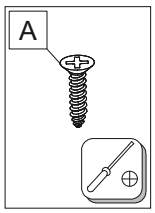

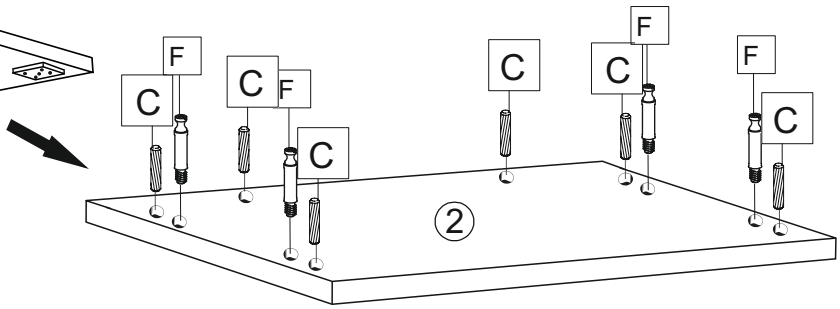

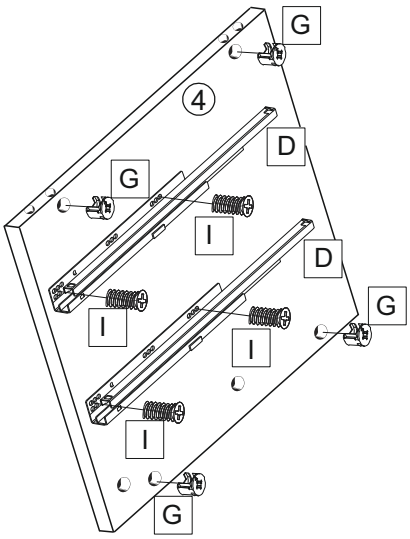

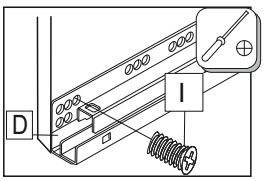

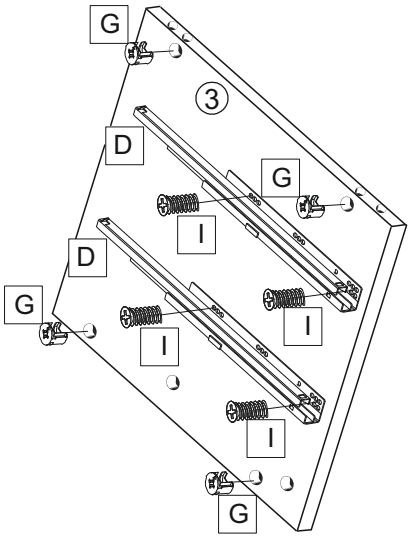

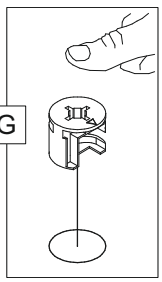

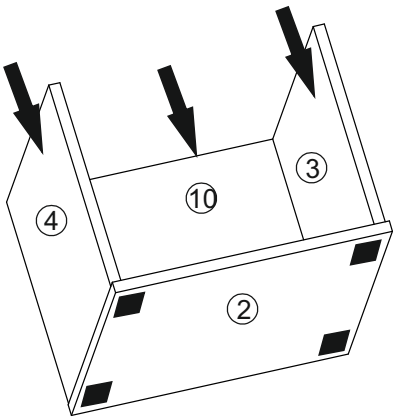

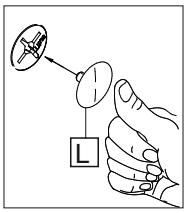

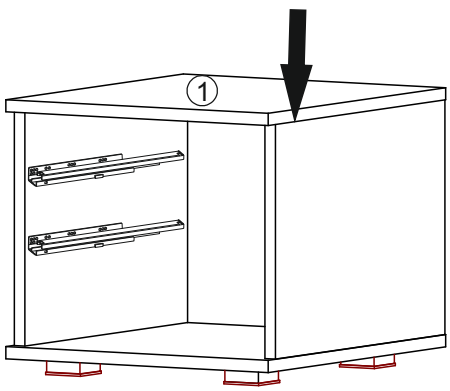

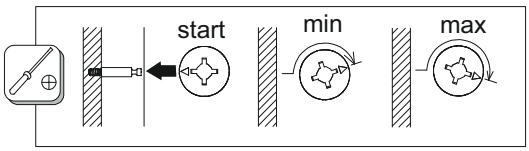

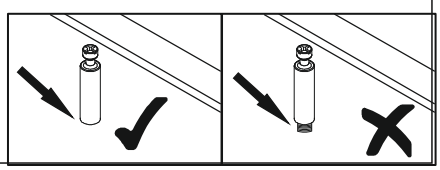

D	x1к	I	x4	J	x4	C	x6	E	x24	N	x3

M4x22

O	x3

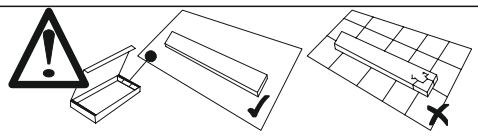

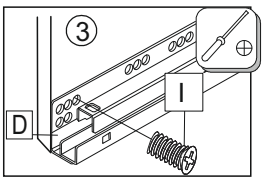

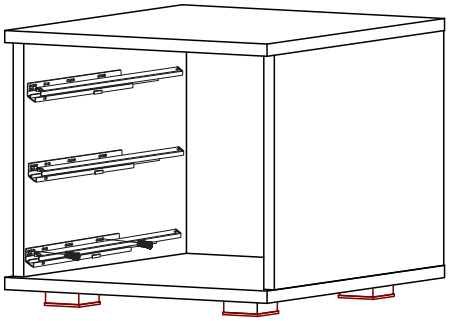

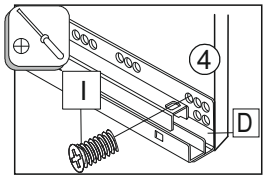

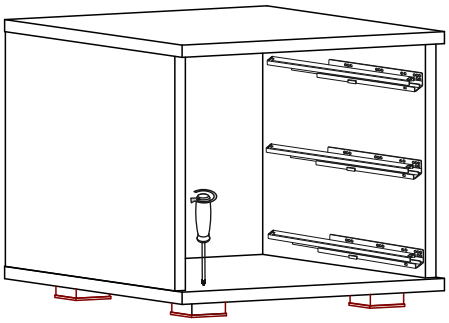

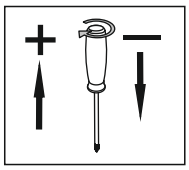

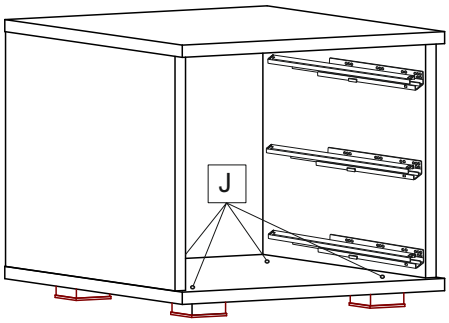

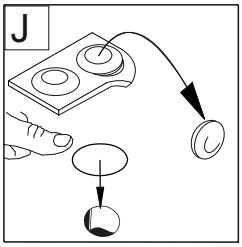

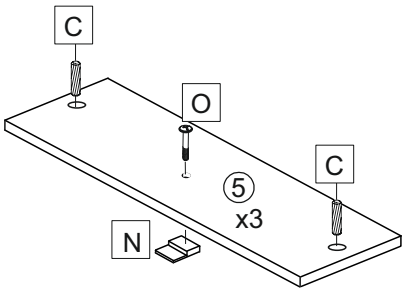

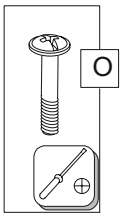

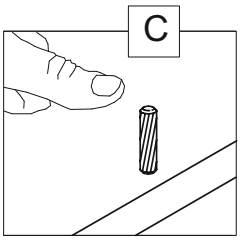

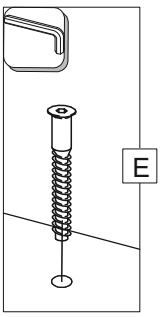

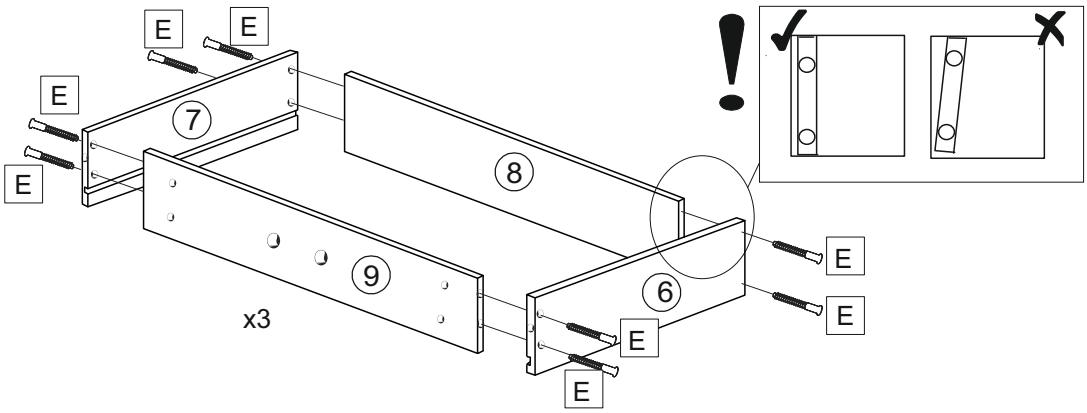

ПШ 4,0x16		3,5x30		∅8	
B	x12	H	x12	K	x24

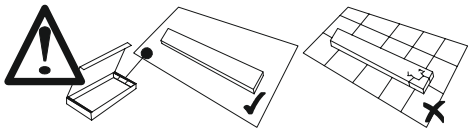

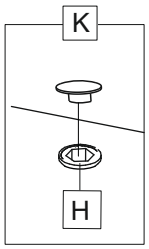

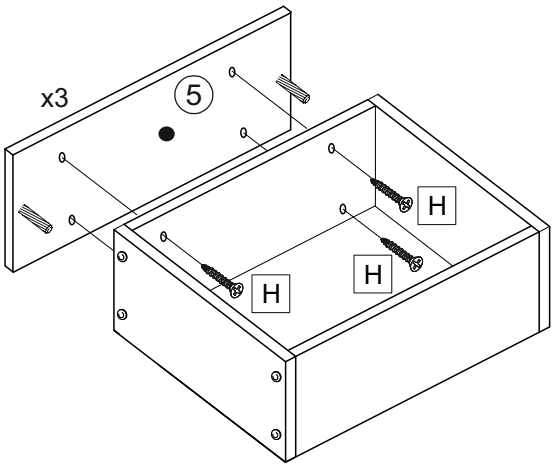

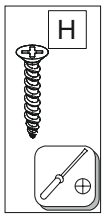

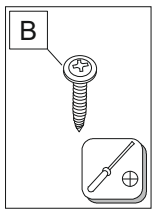

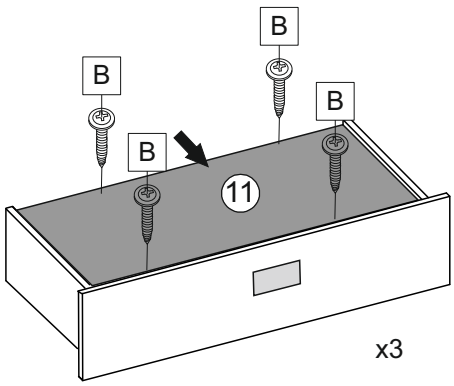

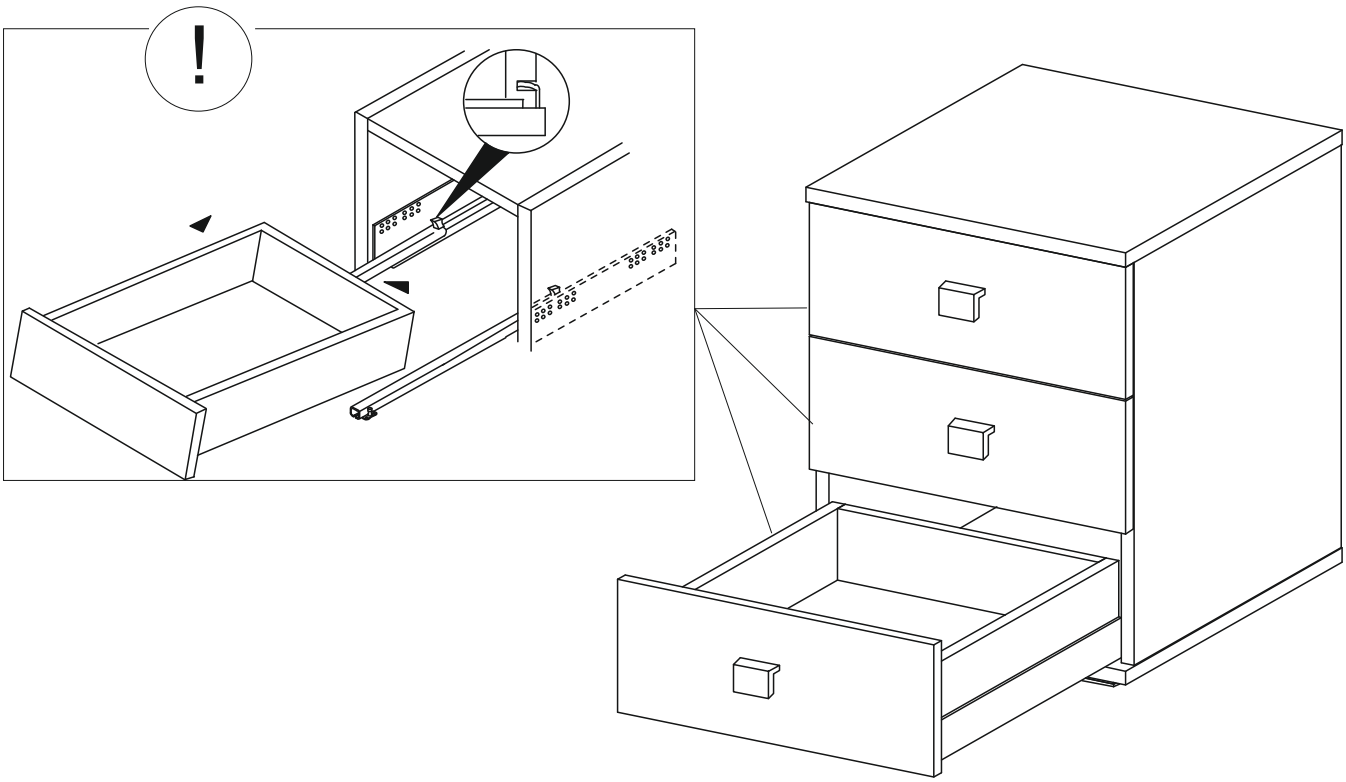

Инструкция по уходу за мебелью и правила эксплуатации

1. Мебель рекомендуется эксплуатировать в бытовых помещениях с температурой воздуха не ниже +2°С и относительной влажностью 45-70 %.
2. Мебель должна быть защищена от воздействия прямых солнечных лучей, так как это вредит внешнему виду изделий и может изменить цвет поверхности.
3. Не следует ставить на поверхность мебели горячие предметы.
4. Случайно попавшую на поверхность изделия влагу, жидкость следует снять сухой тканью.
5. Удаление пыли с полированной или лакированной поверхности следует производить сухой тканью (фланель, миткаль).
6. Полированные и лакированные поверхности мебели рекомендуется освежать специально предназначенными для этого средствами.
7. Очищать стекла рекомендуется специальными составами, нанесенными на мягкую ткань.
8. Не допускается применение соды, стиральных порошков, абразивных паст, порошков и прочих, не предназначенных для ухода за изделиями мебели препаратов.

В связи с постоянной работой, направленной на улучшение потребительских свойств мебели, предприятие-изготовитель оставляет за собой право на изменения конструкции, не влияющие на качество и внешний вид изделия.