Инструкция по уходу за мебелью и правила эксплуатации:

1. Мебель рекомендуется эксплуатировать в бытовых помещениях с температурой воздуха не ниже +2°С и относительной влажностью 45-70 %.
2. Мебель должна быть защищена от воздействия прямых солнечных лучей, так как это вредит внешнему виду изделий и может изменить цвет поверхности.
3. Не следует ставить на поверхность мебели горячие предметы.
4. Случайно попавшую на поверхность изделия влагу, жидкость следует снять сухой тканью.
5. Удаление пыли с полированной или лакированной поверхности следует производить сухой тканью (фланель, миткаль).
6. Полированные и лакированные поверхности мебели рекомендуется освежать специально предназначенными для этого средствами.
7. Очищать стекла рекомендуется специальными составами, нанесенными на мягкую ткань.
8. Не допускается применение соды, стиральных порошков, абразивных паст и прочих средств, не предназначенных для ухода за предметами мебели.

В связи с постоянной работой, направленной на улучшение потребительских свойств мебели, предприятие-изготовитель оставляет за собой право на изменения конструкции, не влияющие на качество и внешний вид изделия.

ЕАС

инструкция по сборке

Шкаф-витрина

арт. 7473

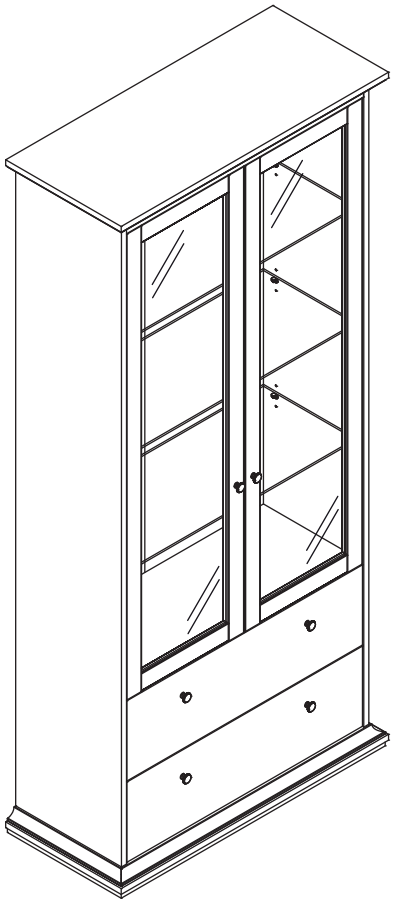

габаритные размеры

высота: 2107 мм
ширина: 962 мм
глубина: 416 мм

единая справочная служба:
8 800 100-50-22
(звонок по России бесплатный)

LAZURIT

1

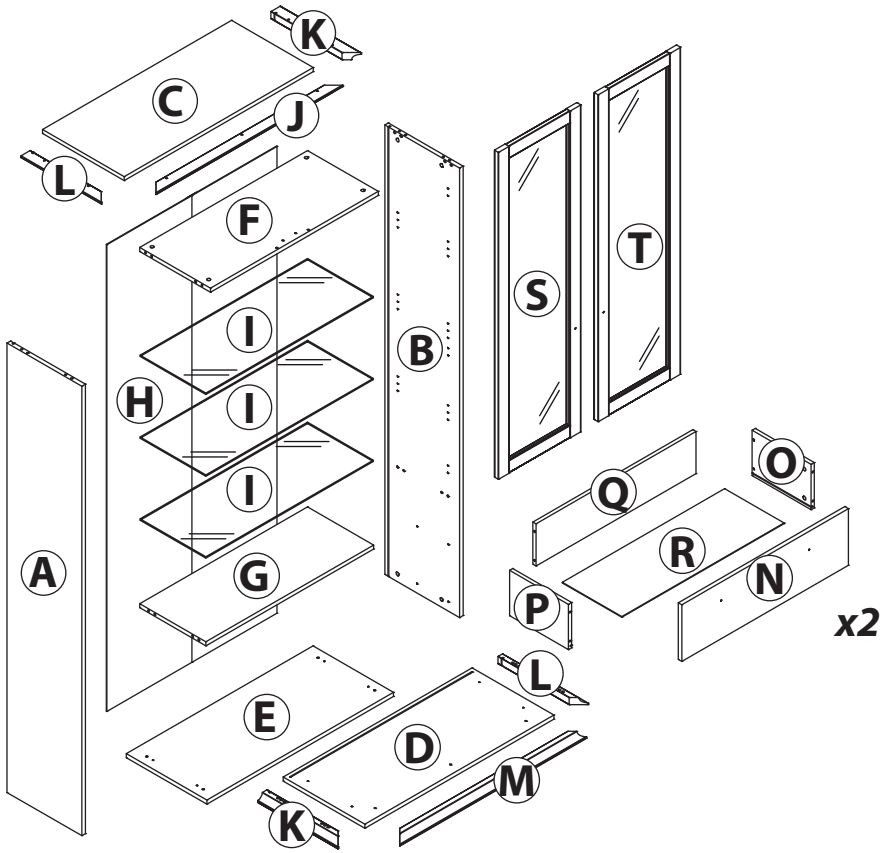

поз.	название детали	№ упак.	кол-во, шт.	длина, мм	ширина, мм
A	Стенка боковая левая	1	1	1982	381
B	Стенка боковая правая	1	1	1982	381
C	Крышка	2	1	962	416
D	Дно	2	1	962	416
E	Дно	2	1	950	410
F	Крышка	2	1	854	360
G	Полка стяжная	2	1	854	337
H	Стенка задняя	1	1	2058	866
I	Полка стекло	4	3	852	335
J	Планка декоративная	2	1	950	48
K	Планка декоративная	1	2	410	48
L	Планка декоративная	1	2	410	48
M	Планка декоративная	2	1	950	48
N	Панель ящика	2	2	250	848
O	Бок ящика правый	1	2	300	300
P	Бок ящика левый	1	2	300	200
Q	Стенка задняя ящика	1	2	814	186
R	Дно ящика	2	2	826	303
S	Дверь левая	3	1	1452	423
T	Дверь правая	3	1	1452	423

2

1 Ø5 уп.2 x24	2 3.5x16 уп.2 x4	3 4x30 уп.2 x4	4 уп.2 x24	5 Ø8 уп.2 x24
6 15/18 уп.2 x16	7 Ø15 уп.2 x20	8 15/15 уп.2 x8	9 5x38 уп.2 x14	10 M6 уп.2 x1
11 уп.2 x6	12 RV8 уп.2 x8	13 Ø5 уп.2 x2	14 уп.2 x6	15 Ø5 уп.2 x12
16 M6x13 уп.2 x4	17 уп.2 x4	18 уп.2 x2	19 6x11.5 уп.2 x8	20 3x16 уп.2 x12
21 3.5x16 уп.2 x4	22 l=288 уп.2 x2	23 l=300 уп.2 x2		24 Ø13 уп.2 x2
25 уп.2 x1	26 4x35 уп.2 x2			

3

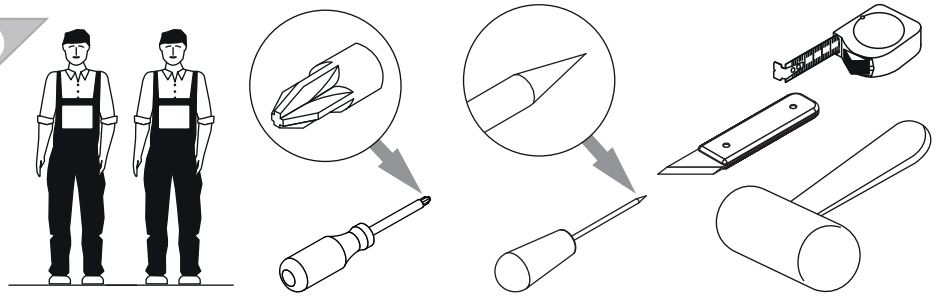

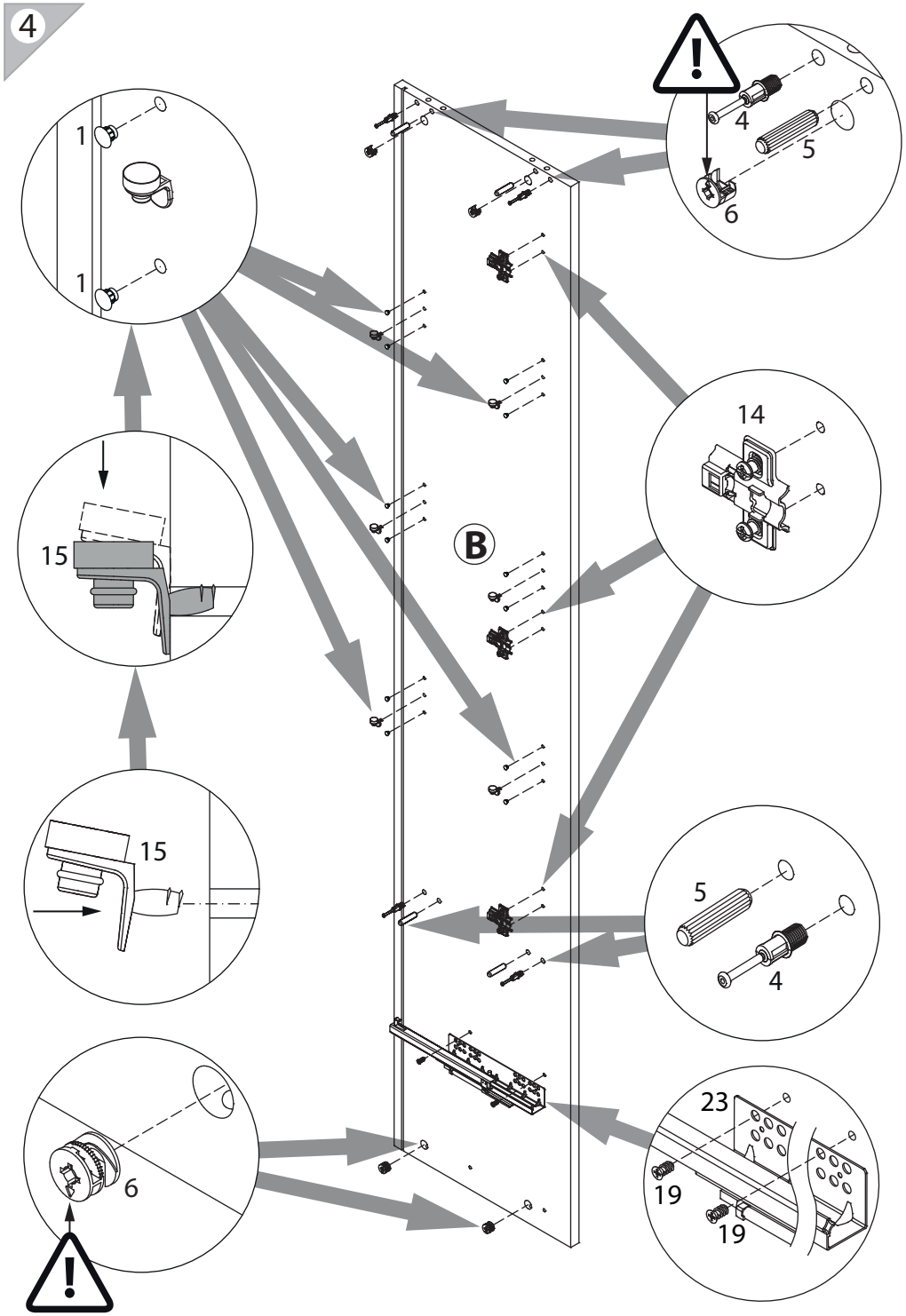
1
1
4
5
6
14
15
B
15
5
4
23
19
19
6

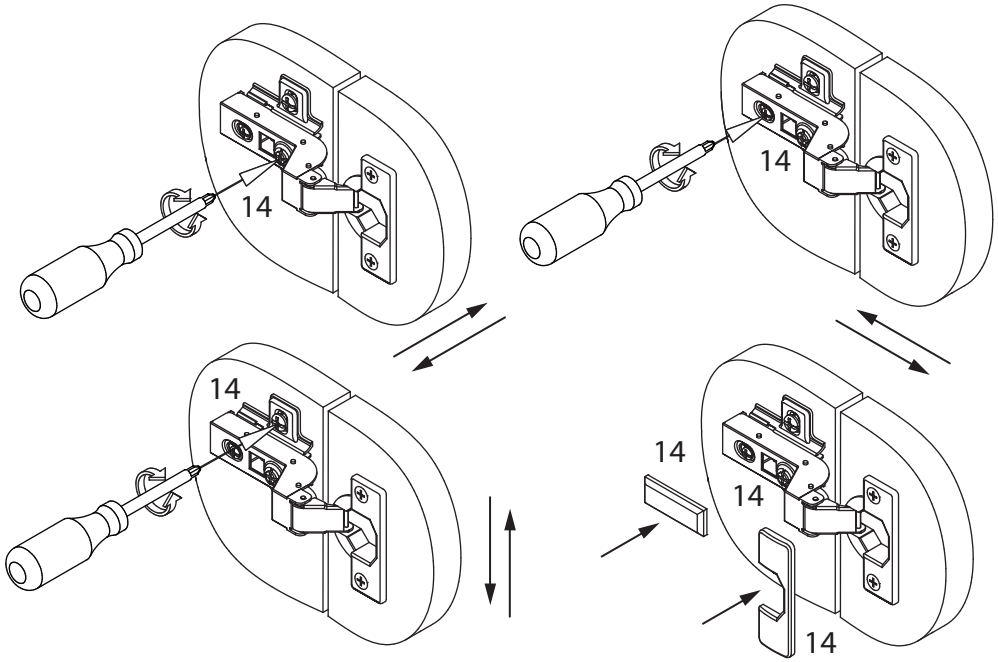
14
14
14
14
14
14

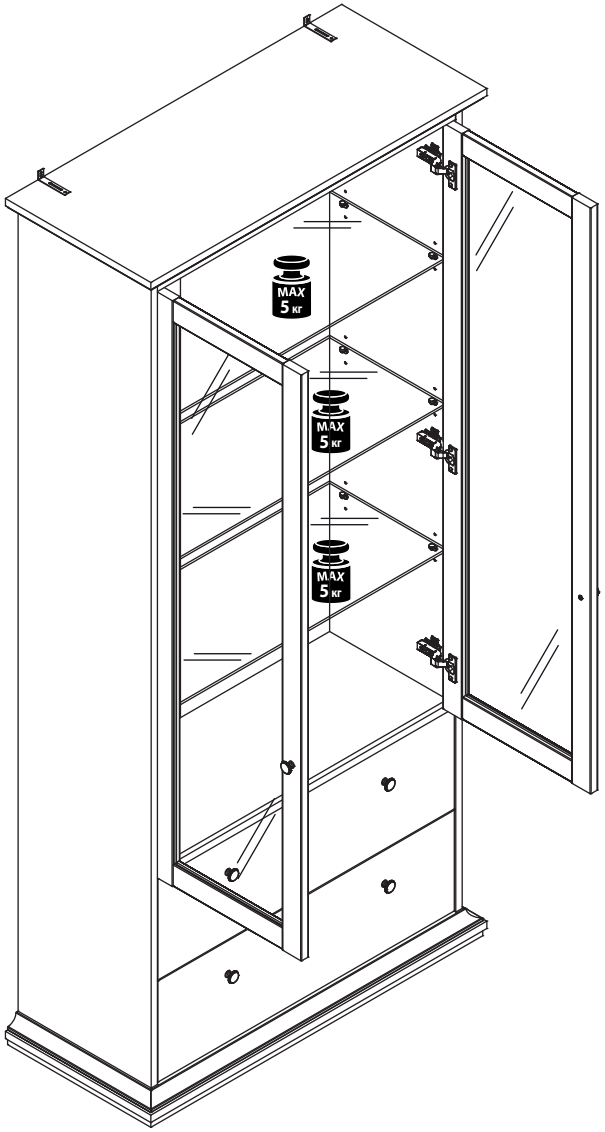
MAX
5 кг
MAX
5 кг
MAX
5 кг

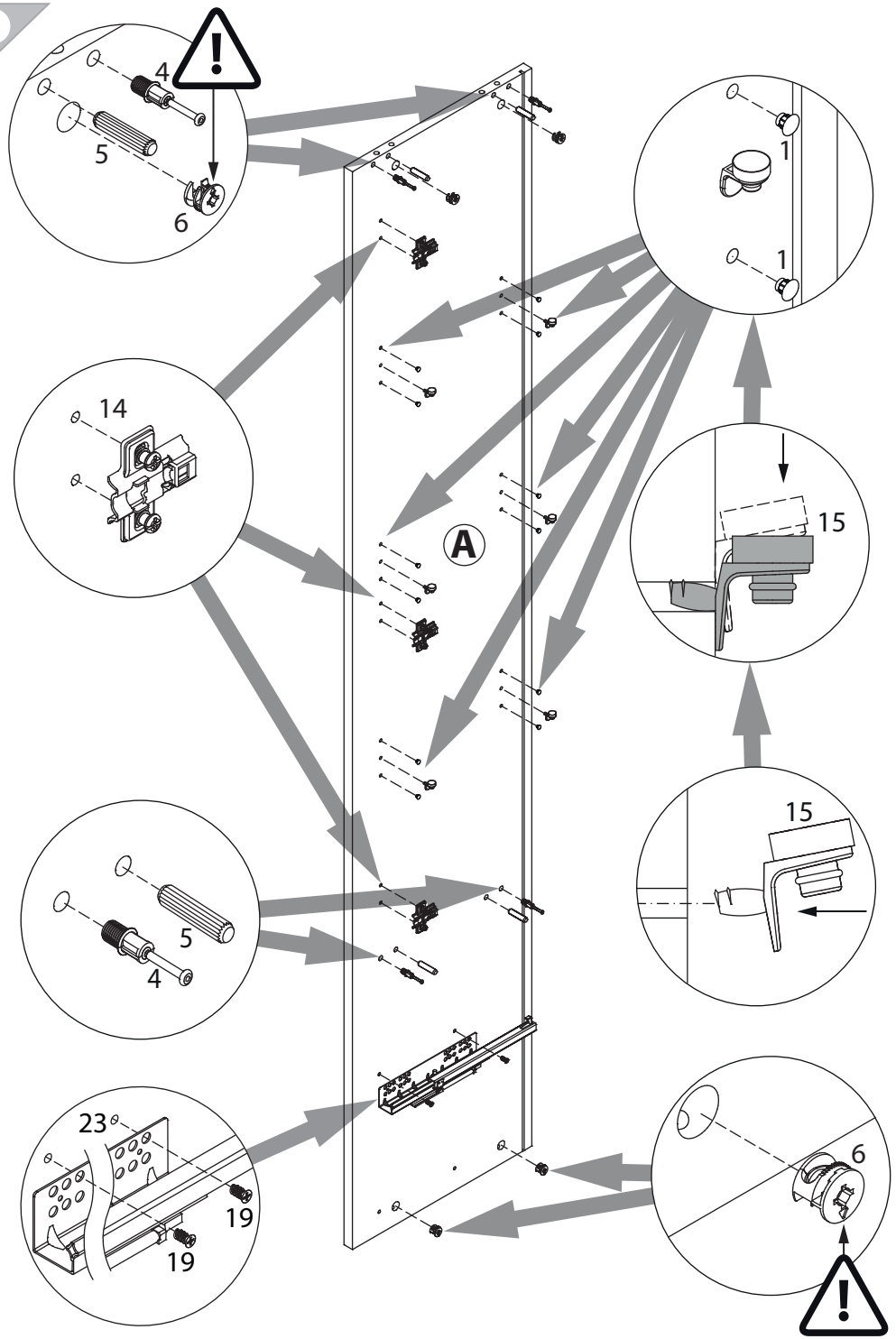
4
5
6
1
1
14
15
A
15
5
4
23
19
19
6

6

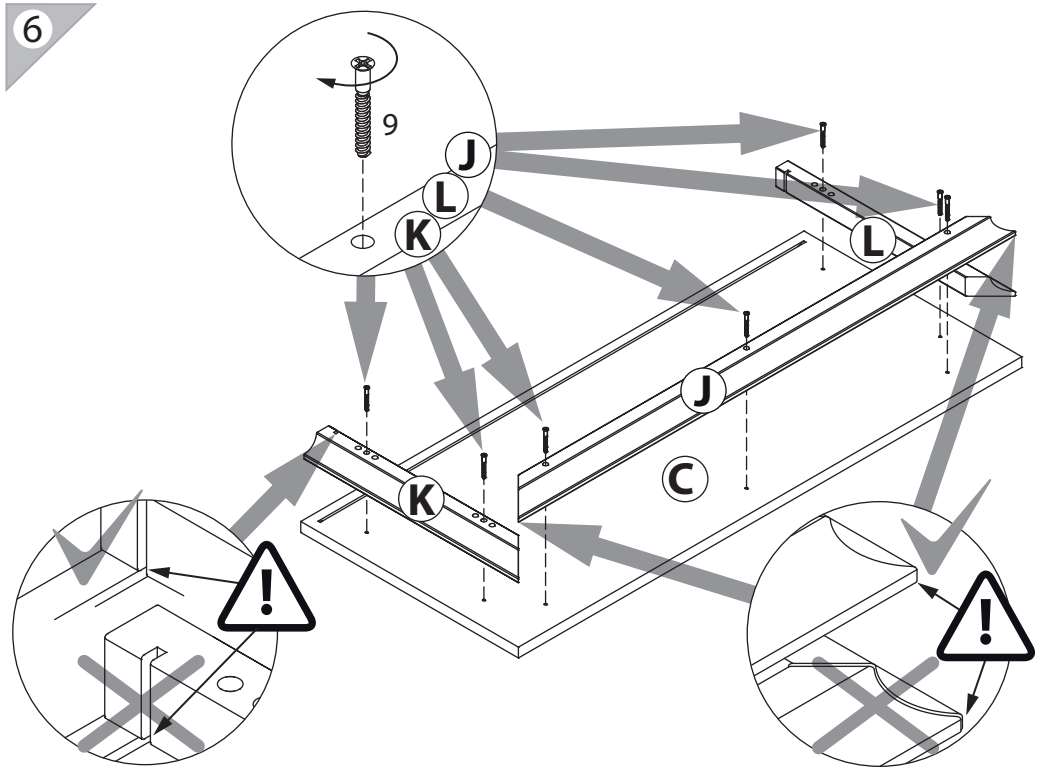

7

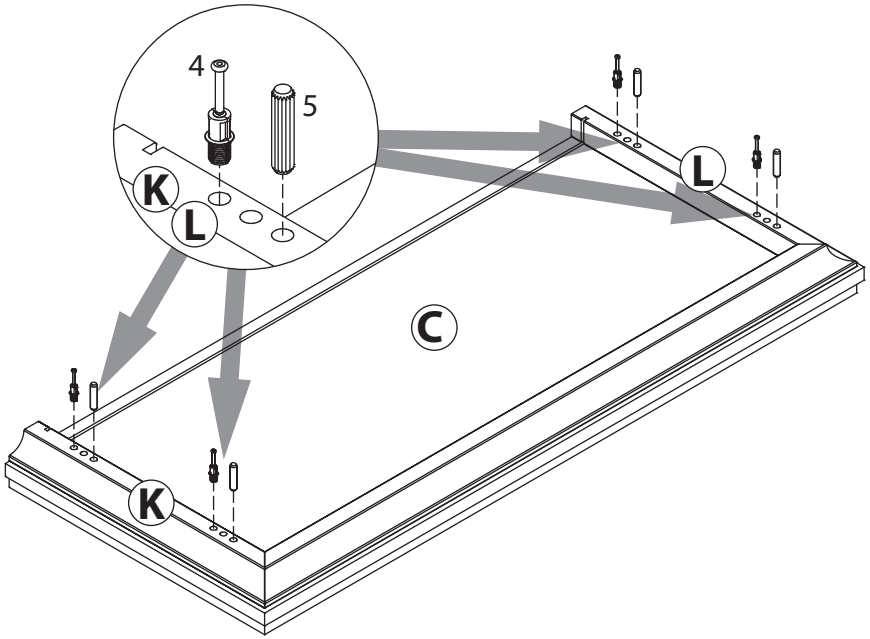

31

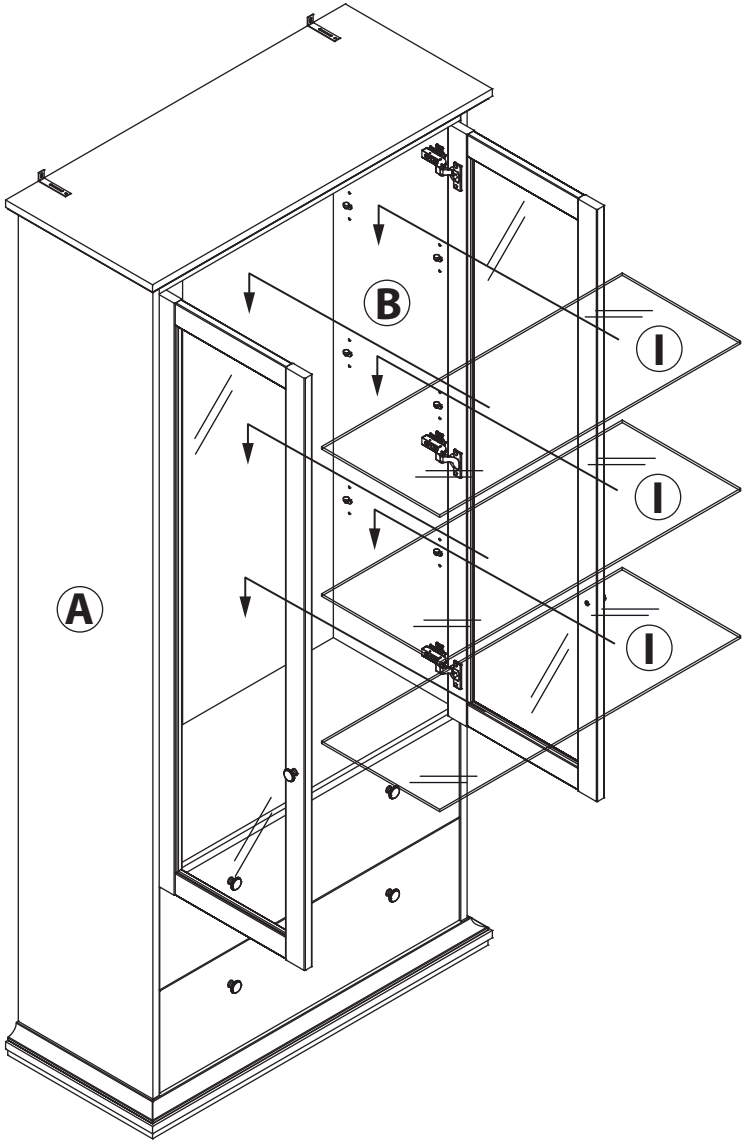

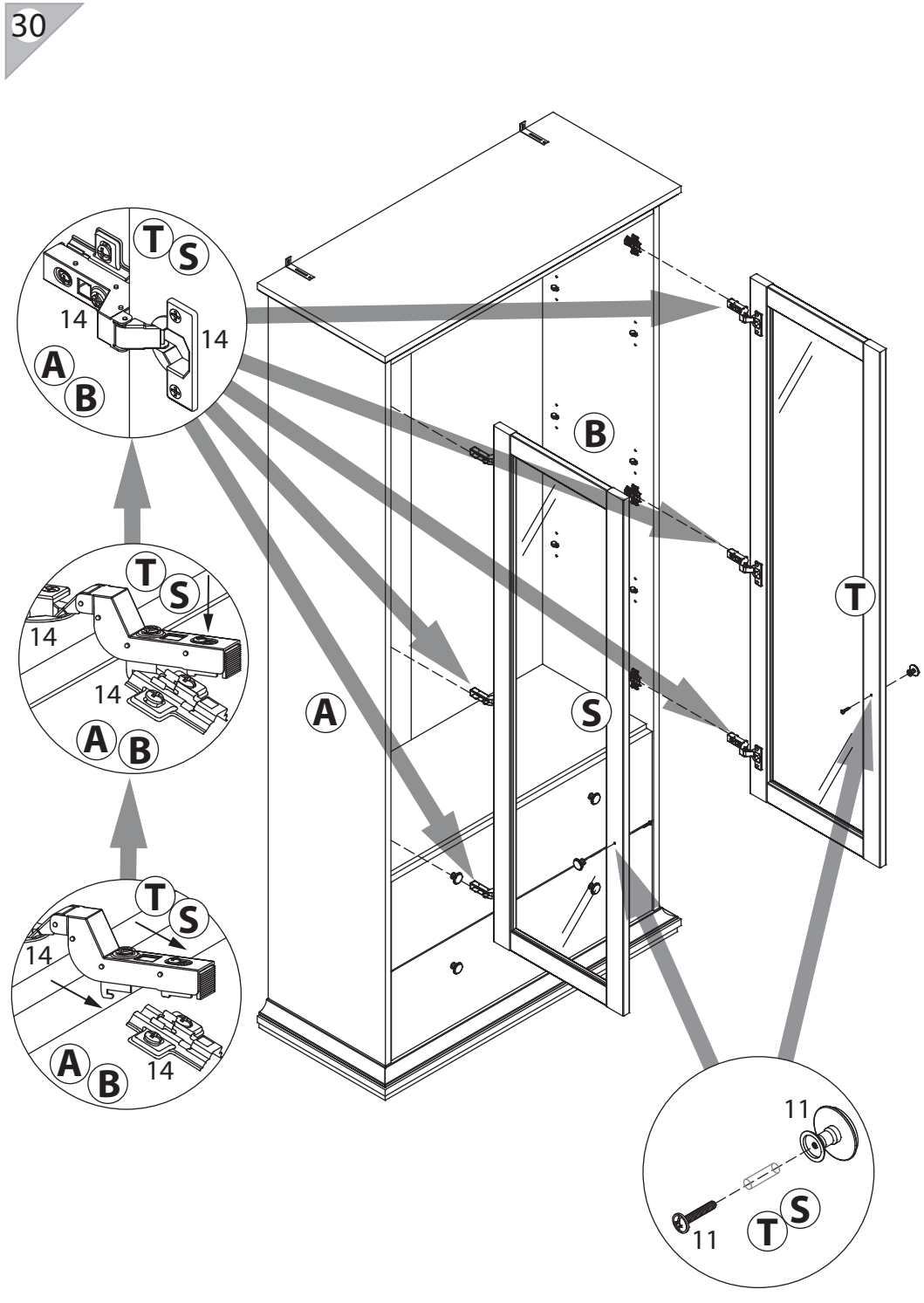
30
T
S
14
14
A
B
B
T
S
14
14
A
B
A
S
T
S
14
A
B
14
11
11
T
S

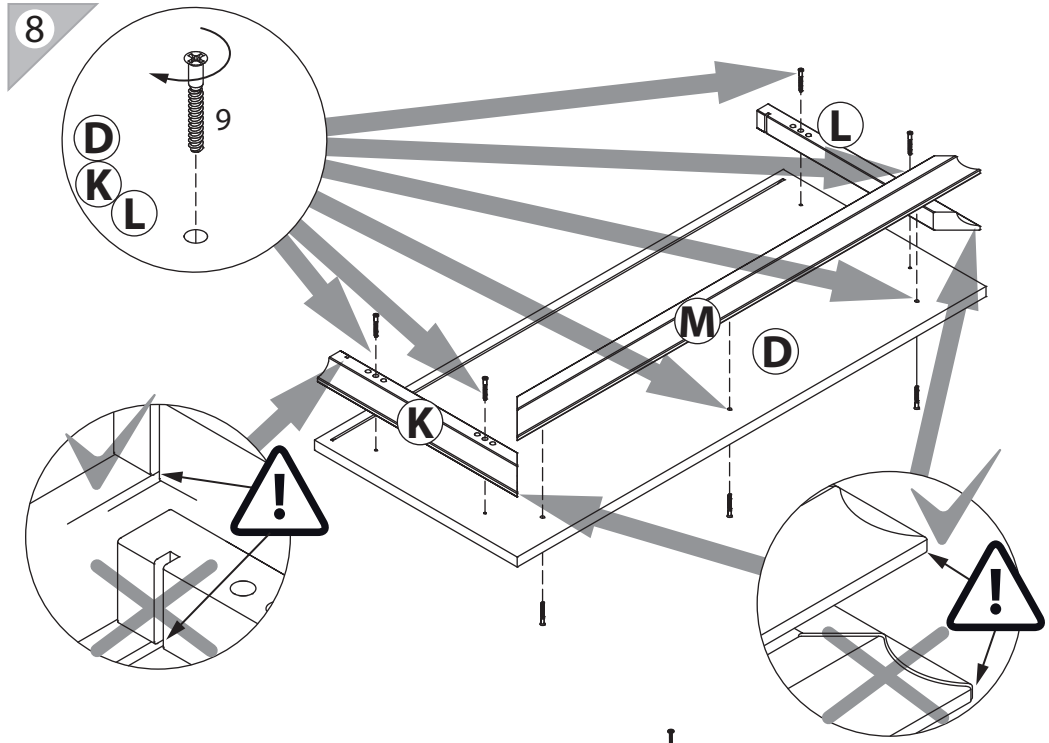
8
9
D
K
L
L
M
D
K

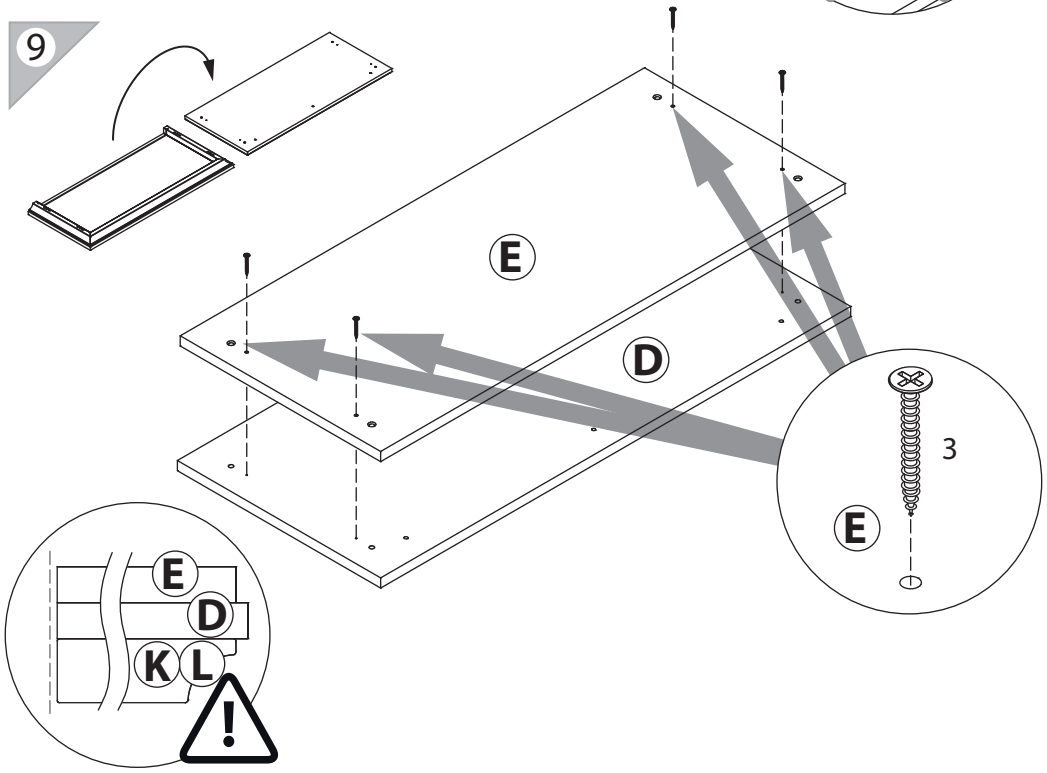
9
E
D
3
E
E
D
K
L

10

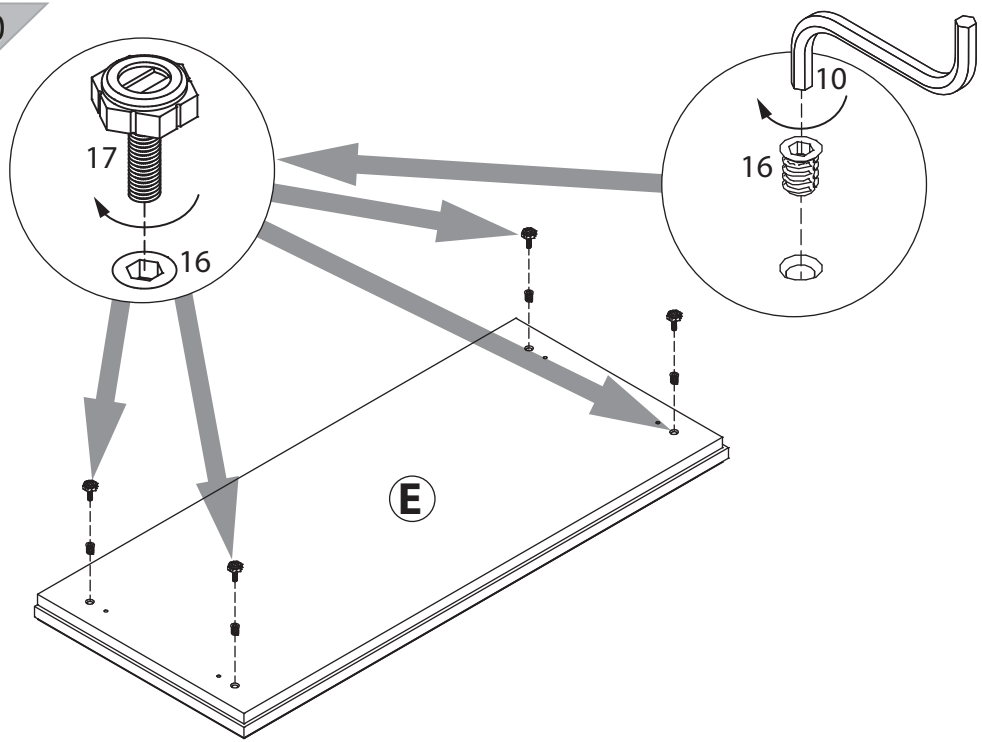

11

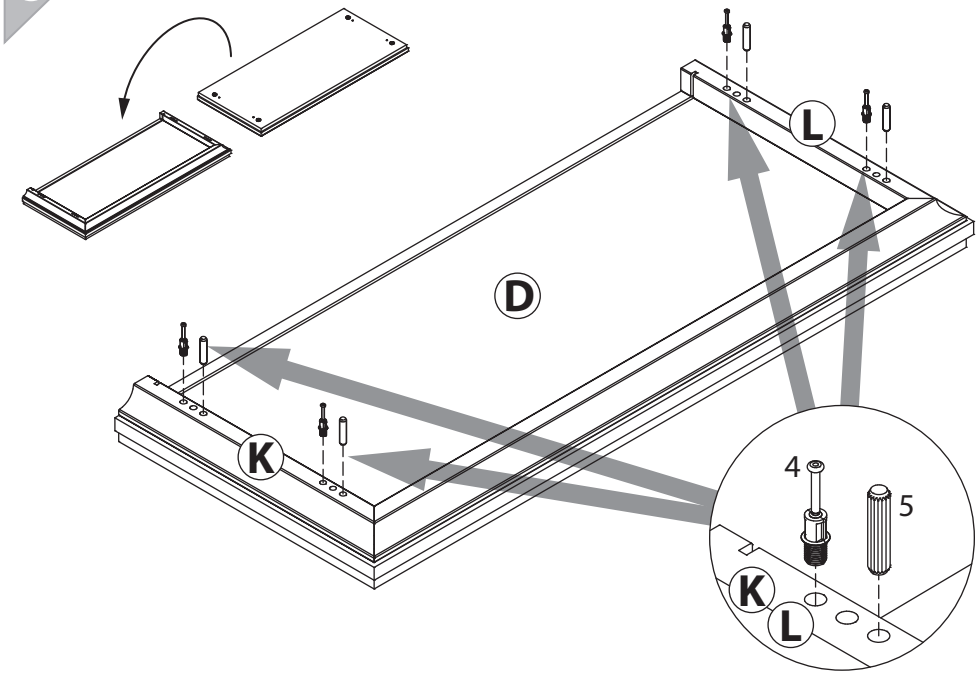

29

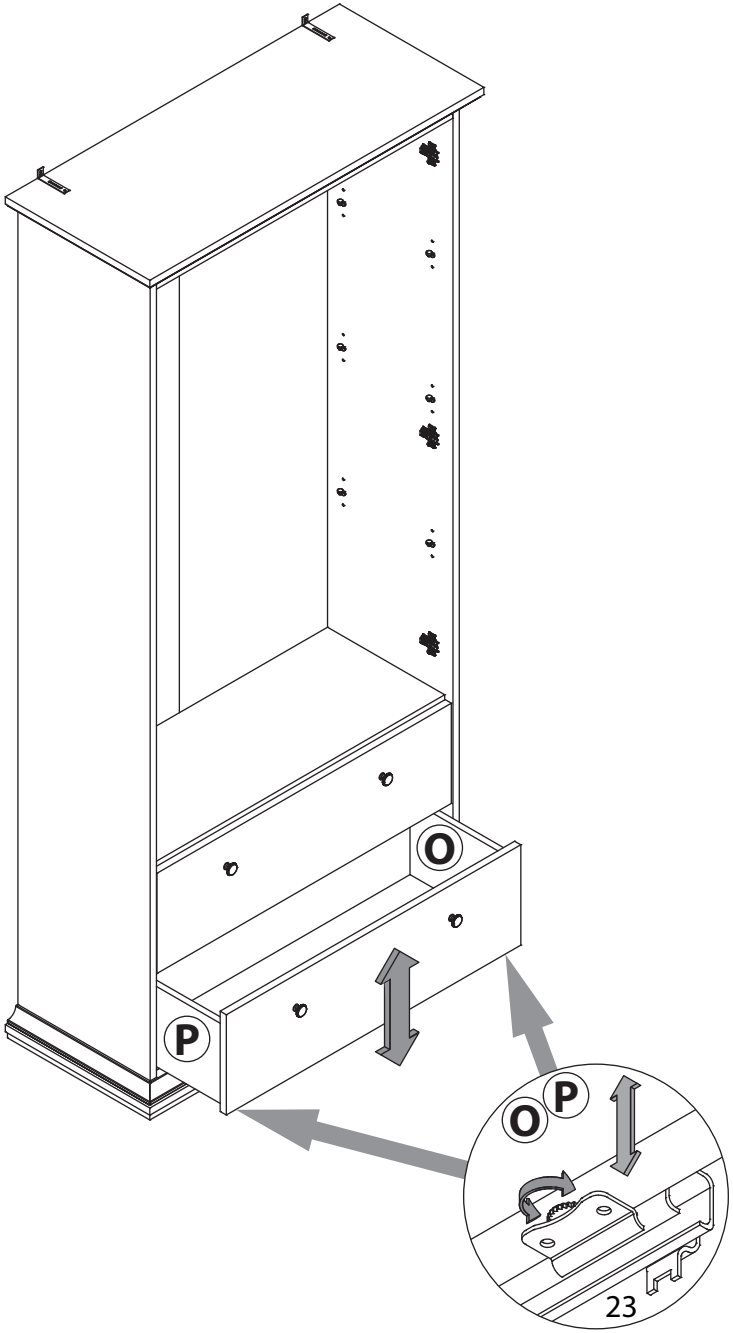

28

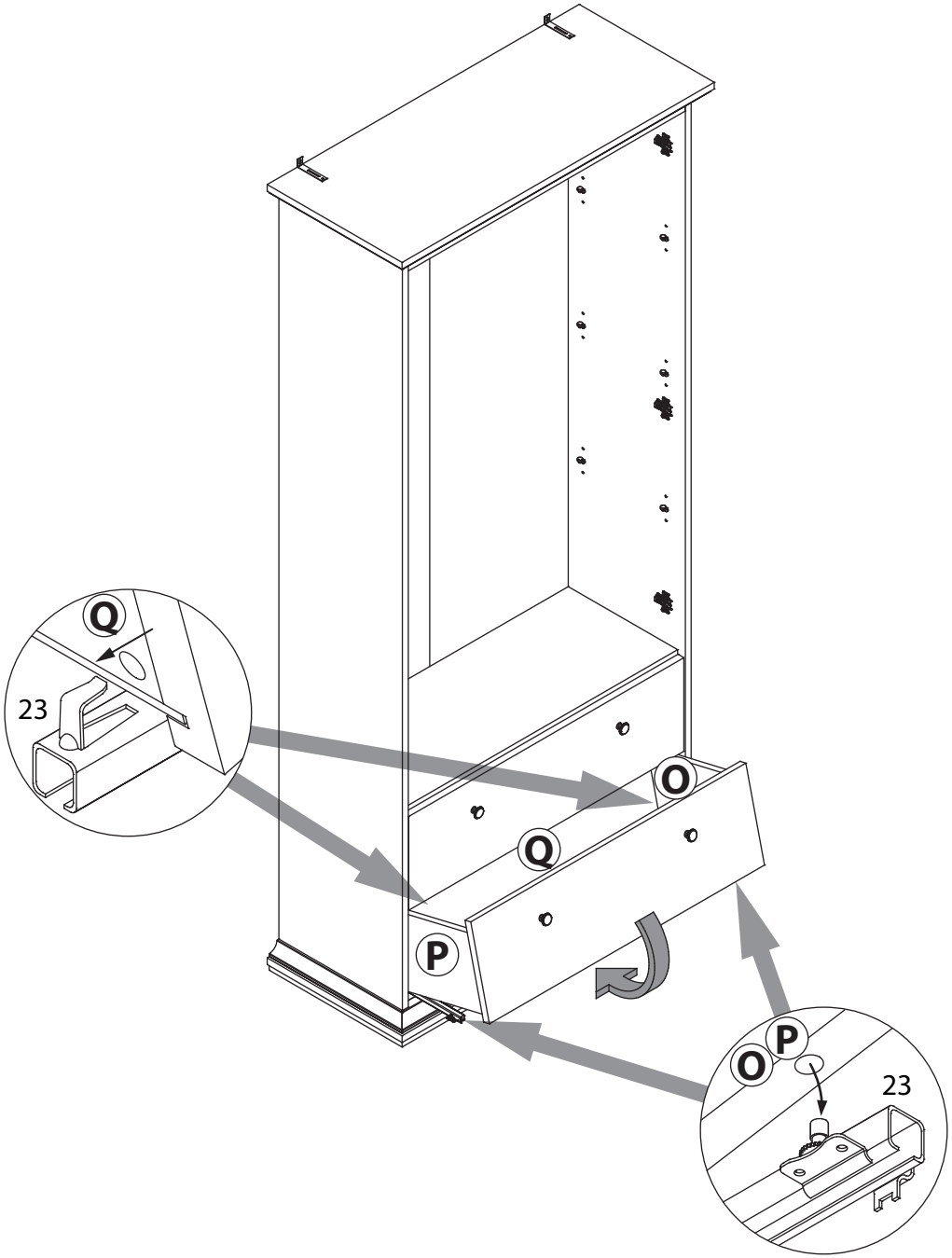

12

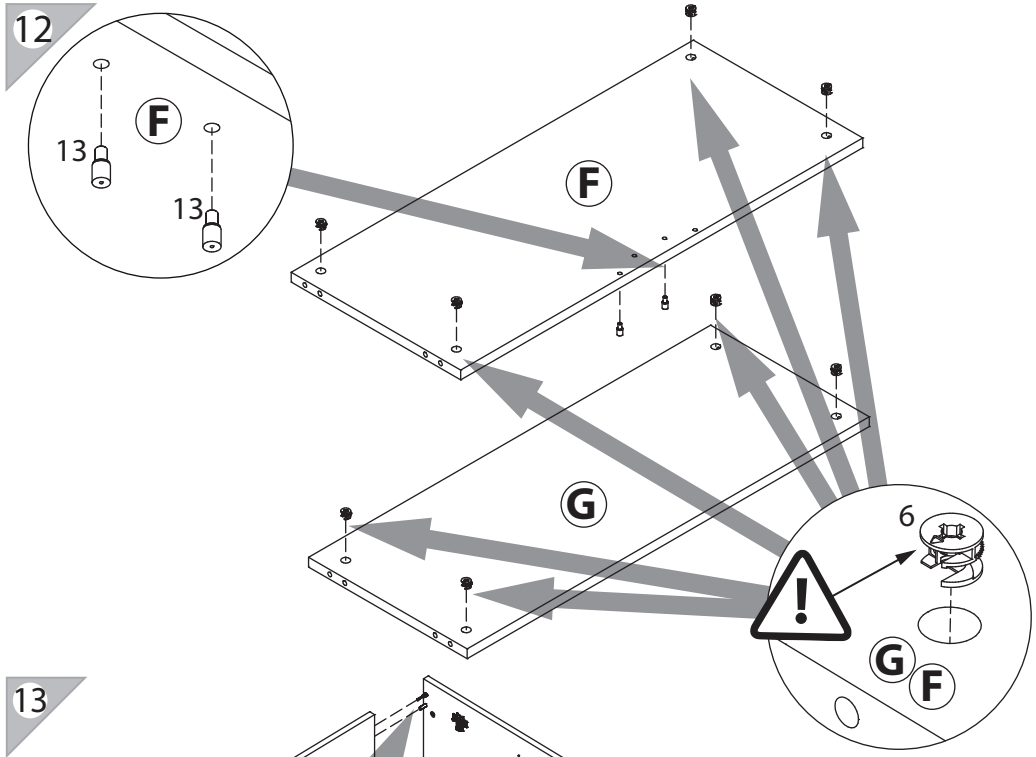

13

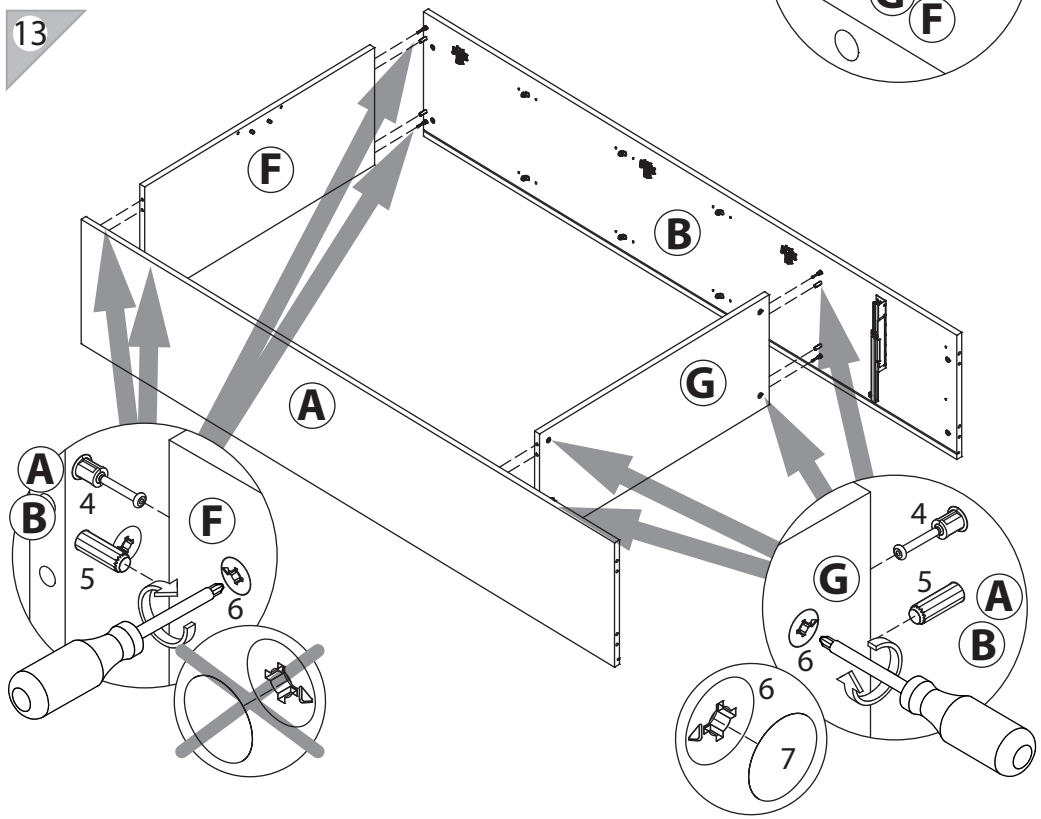

14

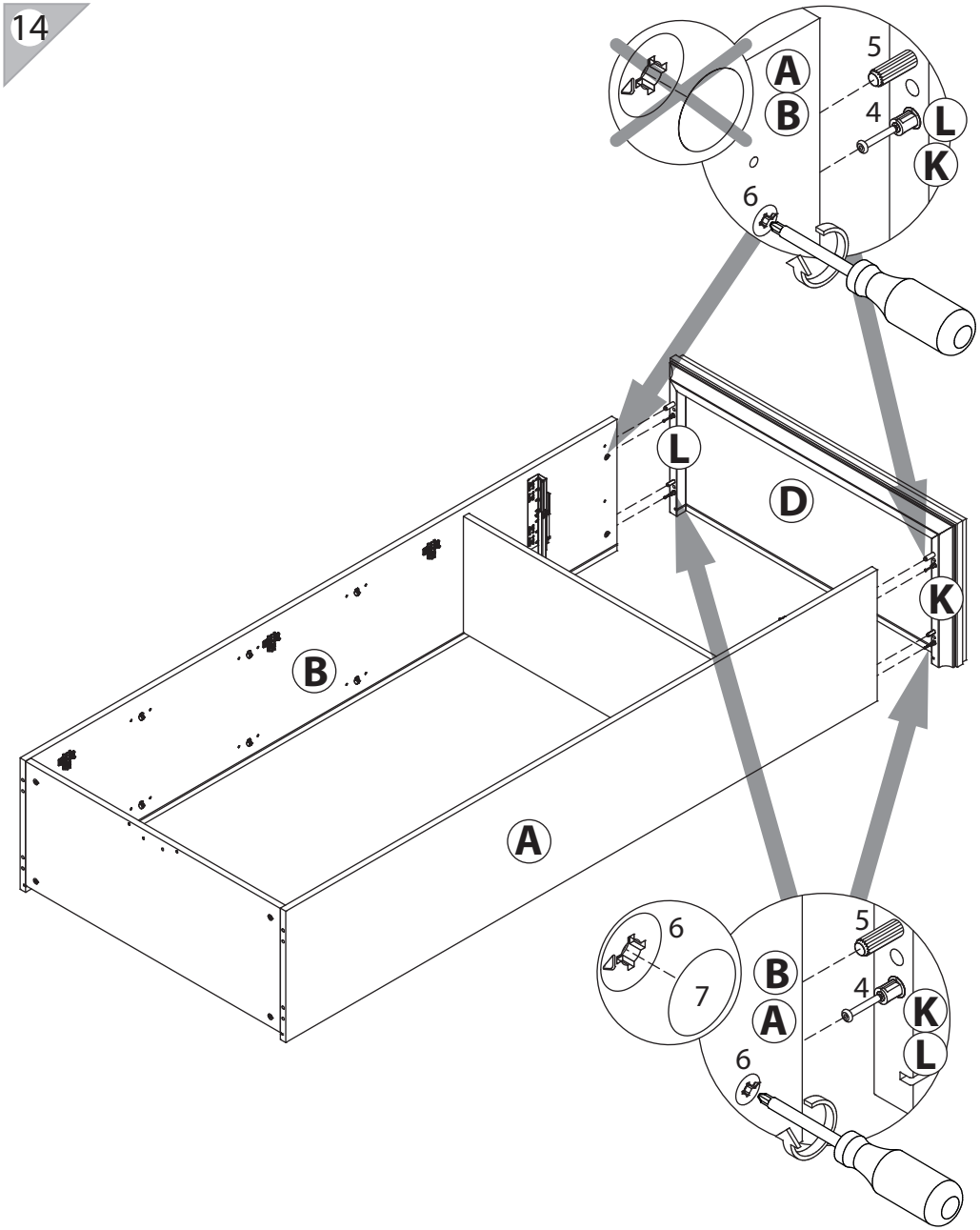
A
B
5
4
L
K
6
L
D
K
B
A
6
7
B
A
5
4
K
L
6

26

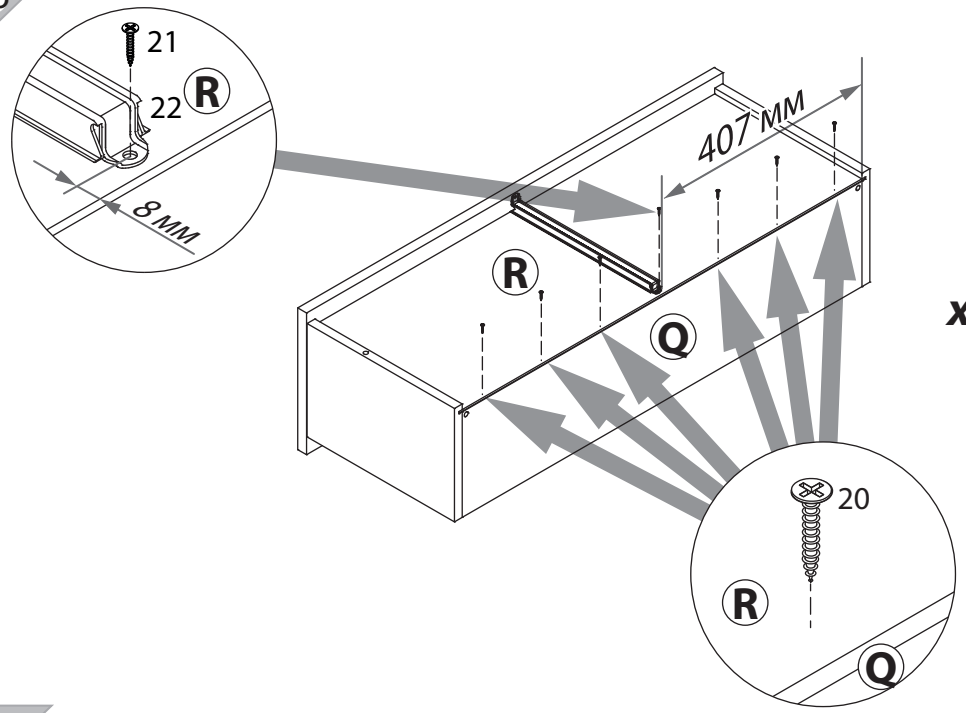
21
22
R
8 MM
407 MM
R
Q
20
R
Q

x2

27

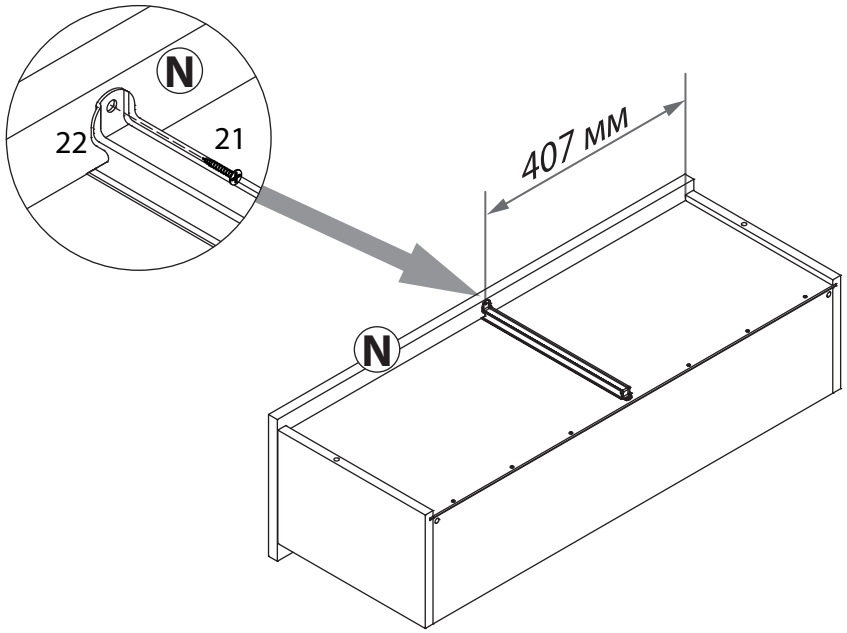
N
22
21
407 MM
N

x2

24

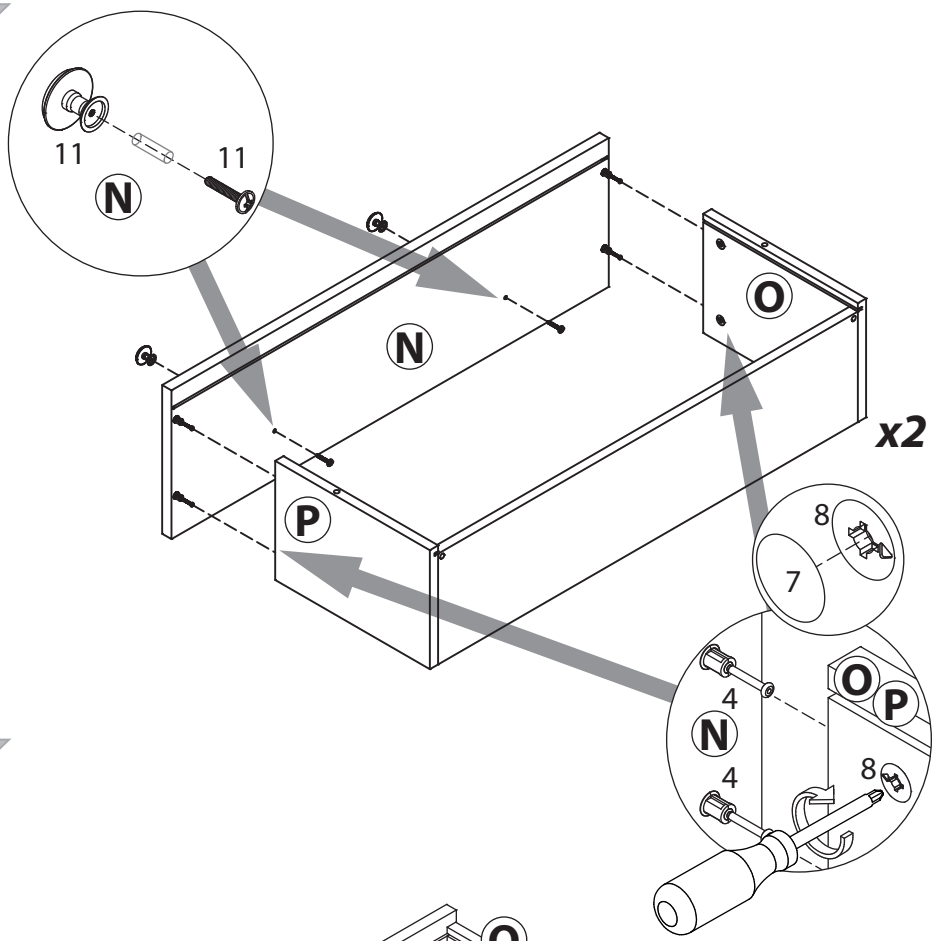

25

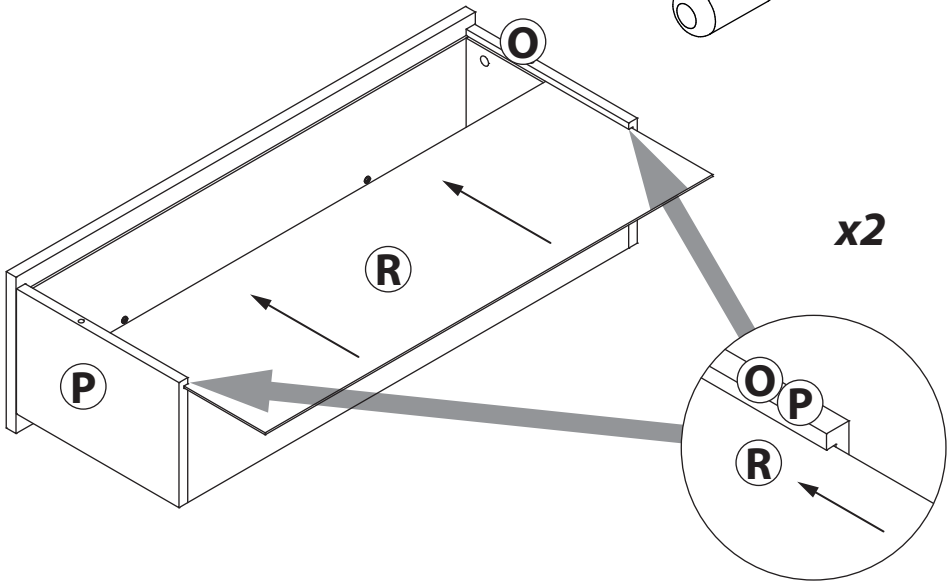

15

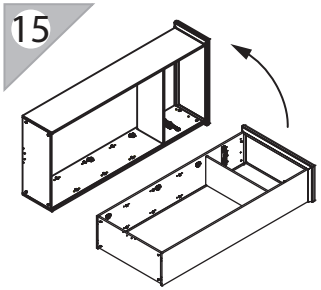

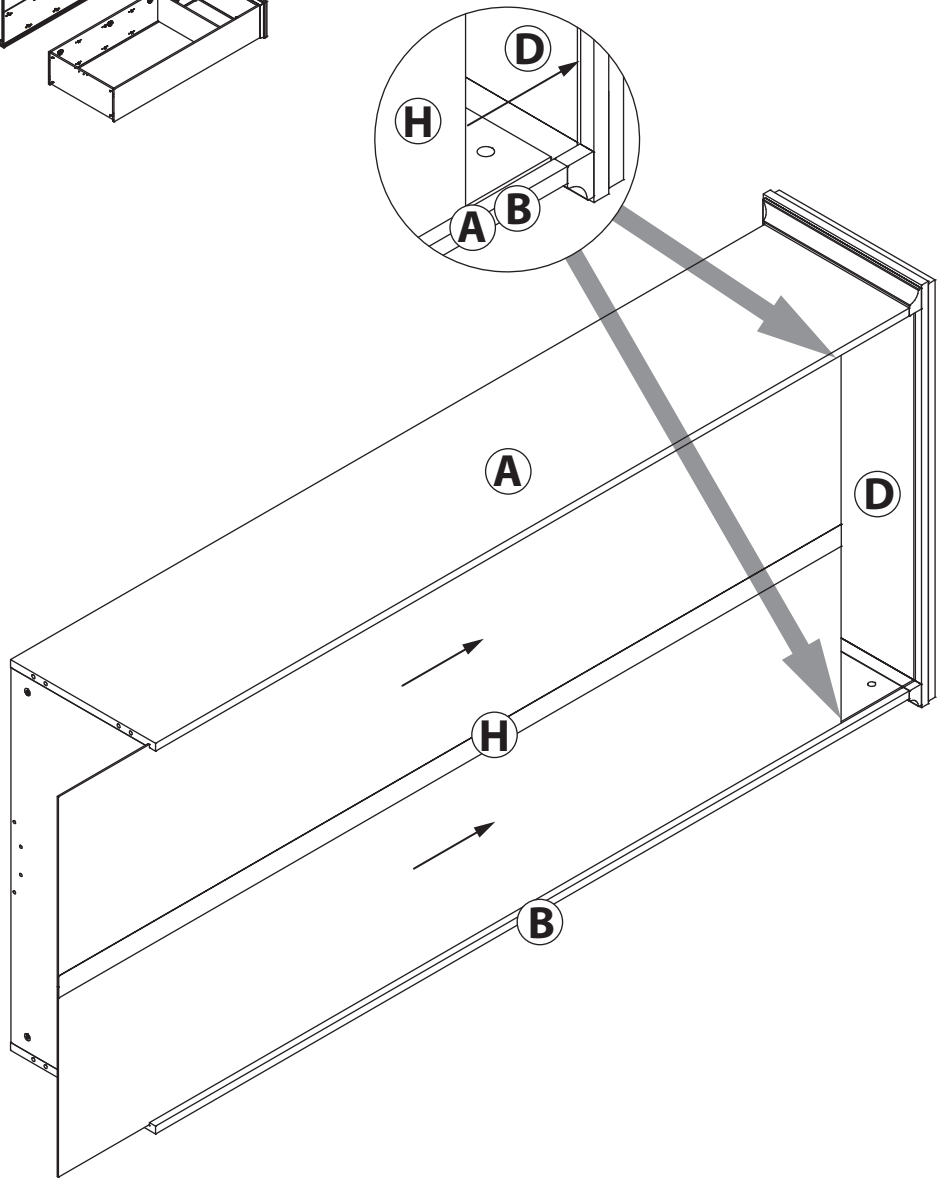

16

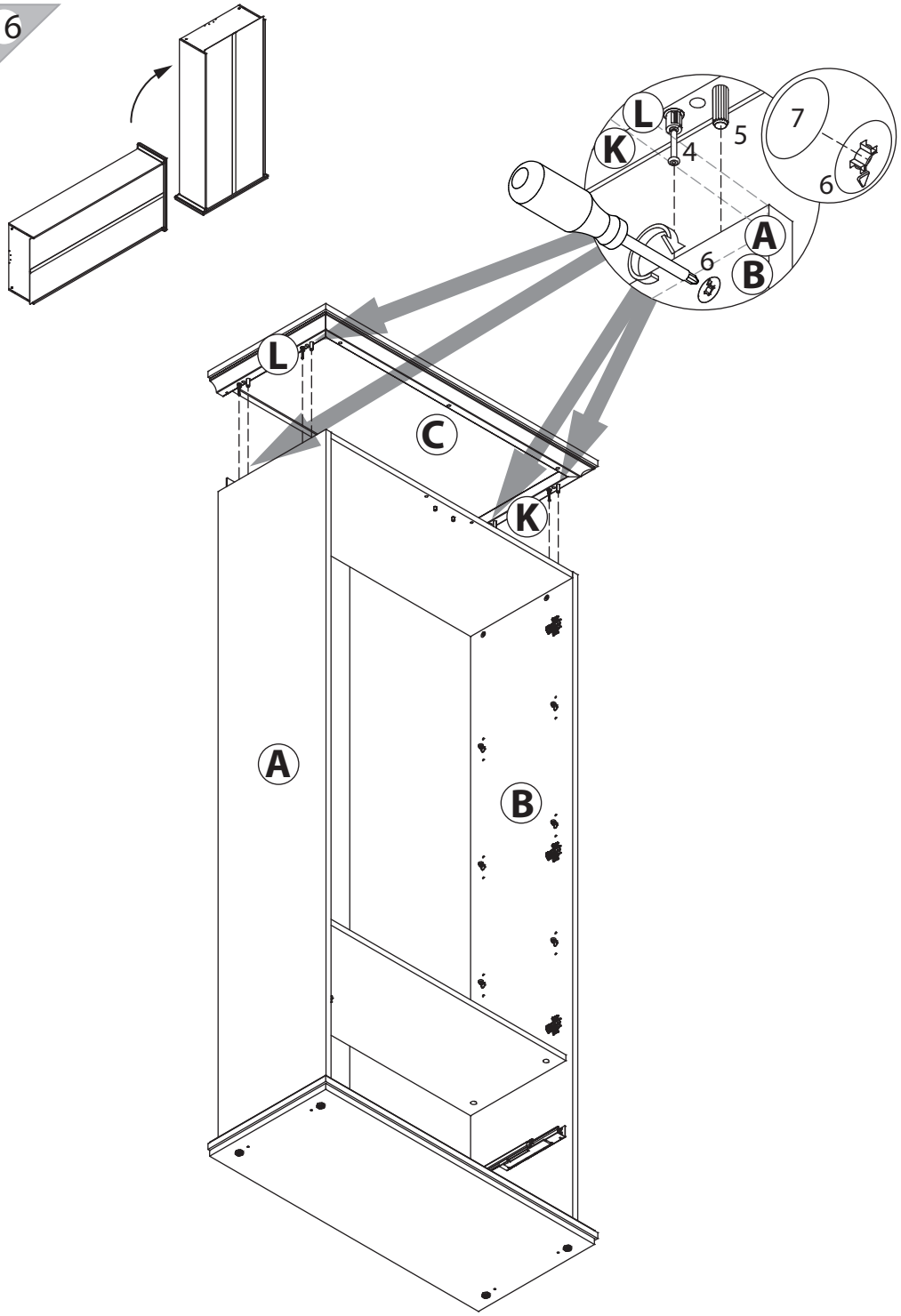

22

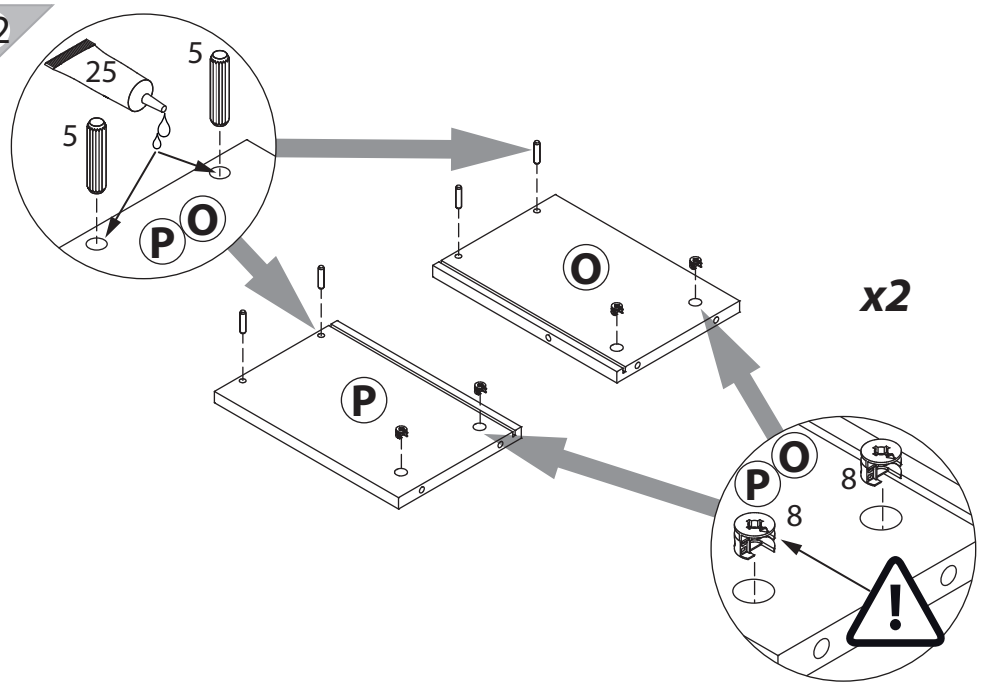

23

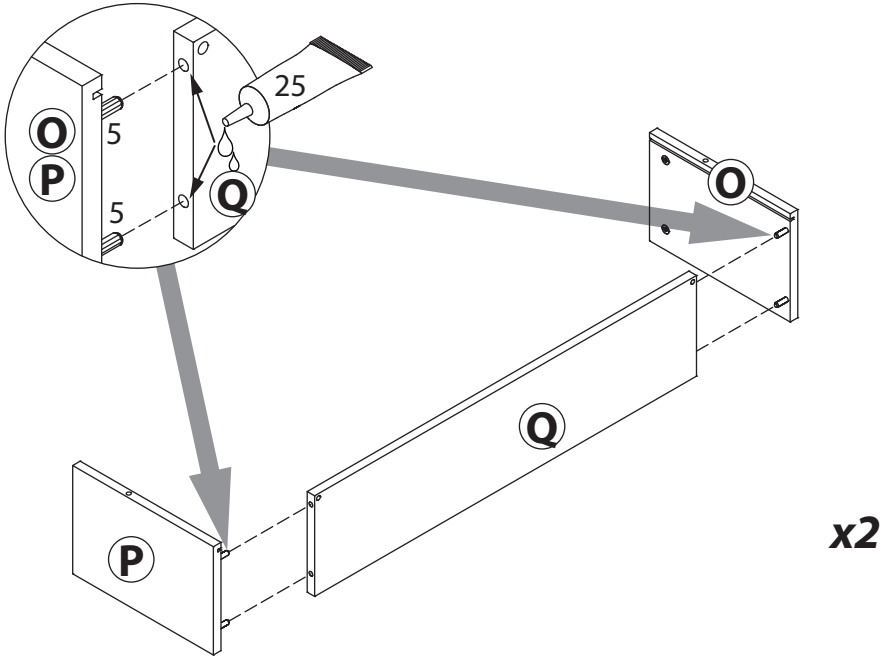

20

Осторожно стекло!
Использовать безопасную поверхность.

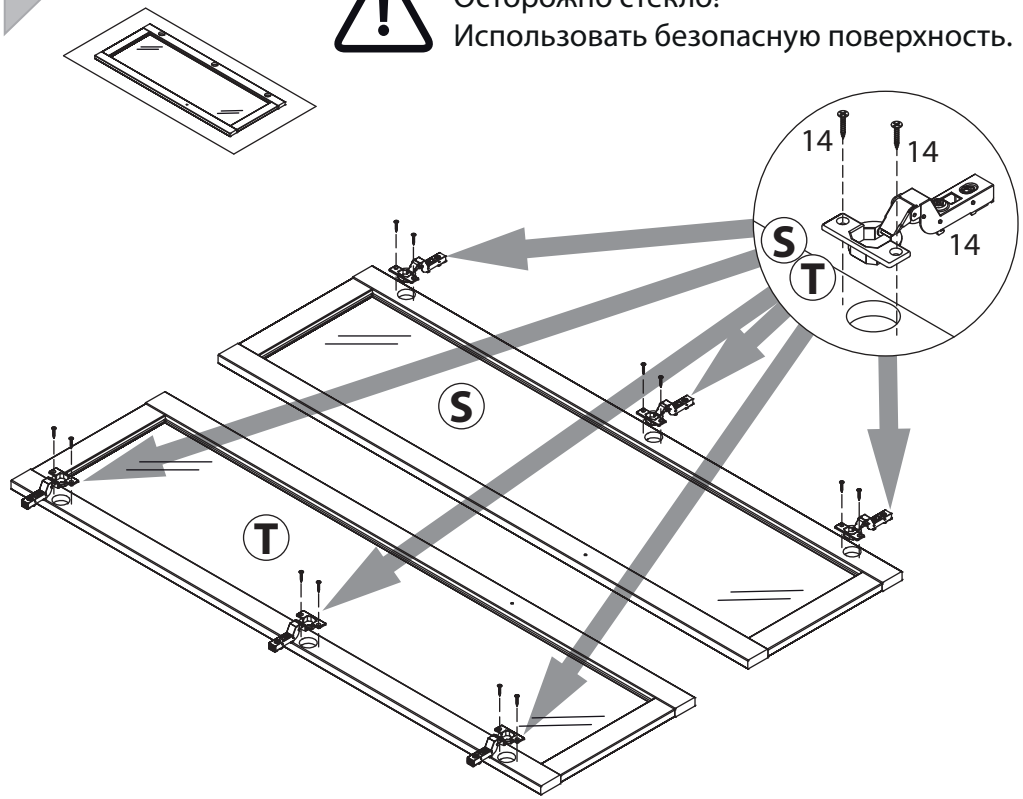

21

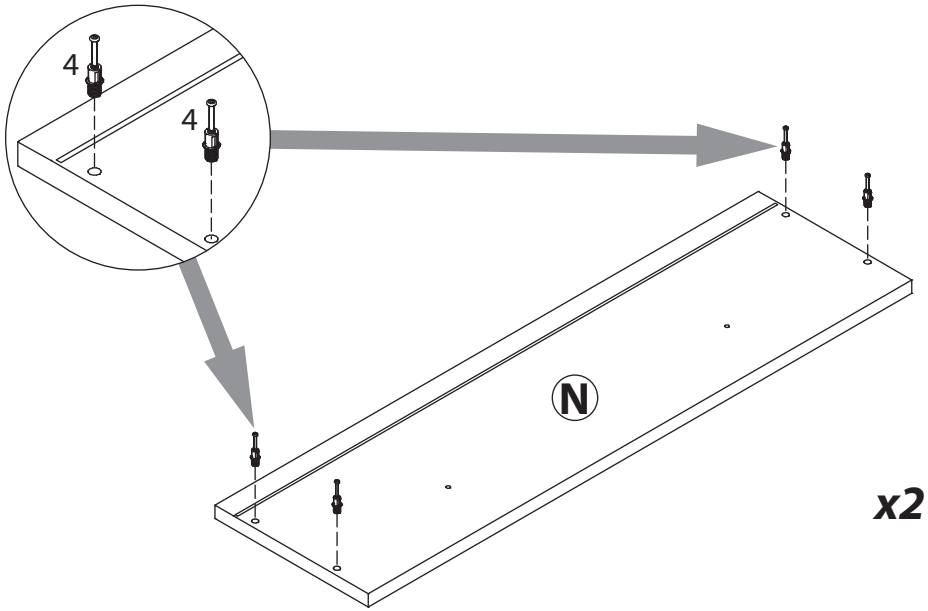

17

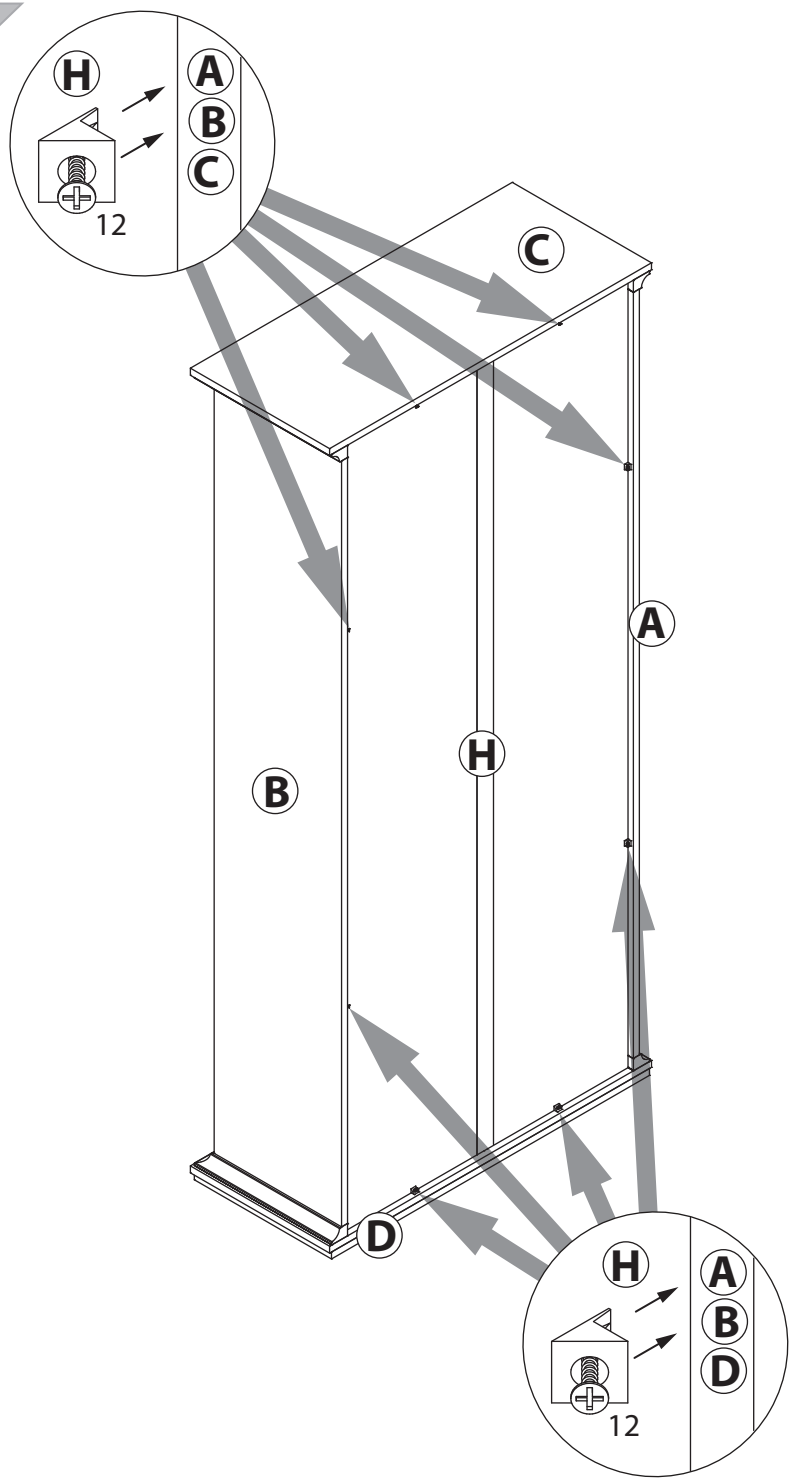

18

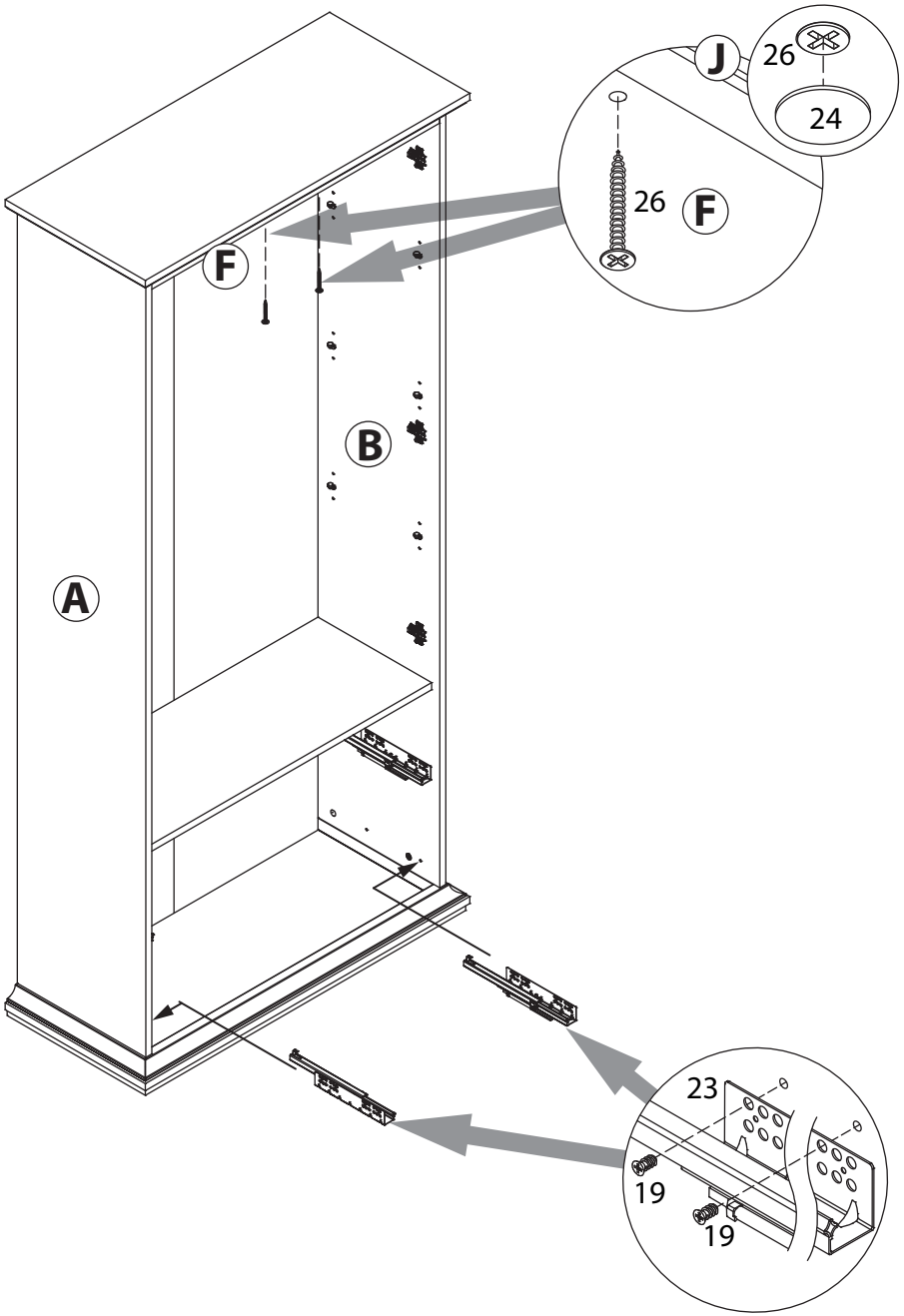
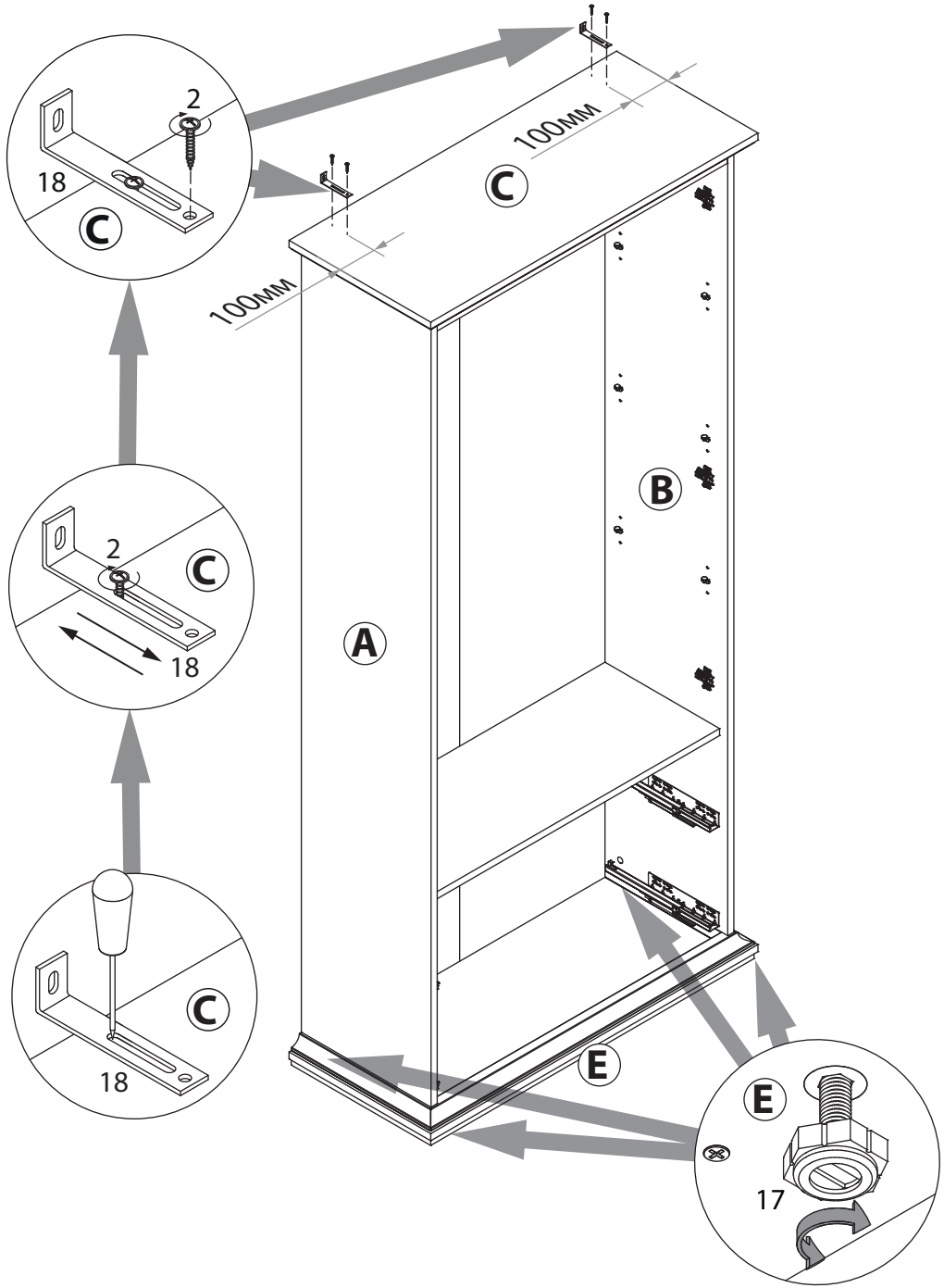
19