Инструкция по уходу за мебелью и правила эксплуатации

1. Мебель рекомендуется эксплуатировать в бытовых помещениях с температурой воздуха не ниже +2°С и относительной влажностью 45-70 %.
2. Мебель должна быть защищена от воздействия прямых солнечных лучей, так как это вредит внешнему виду изделий и может изменить цвет поверхности.
3. Не следует ставить на поверхность мебели горячие предметы.
4. Случайно попавшую на поверхность изделия влагу, жидкость следует снять сухой тканью.
5. Удаление пыли с полированной или лакированной поверхности следует производить сухой тканью (фланель, миткаль).
6. Полированные и лакированные поверхности мебели рекомендуется освежать специально предназначенными для этого средствами.
7. Очищать стекла рекомендуется специальными составами, нанесенными на мягкую ткань.
8. Не допускается применение соды, стиральных порошков, абразивных паст, порошков и прочих, не предназначенных для ухода за изделиями мебели препаратов.

В связи с постоянной работой, направленной на улучшение потребительских свойств мебели, предприятие-изготовитель оставляет за собой право на изменения конструкции, не влияющие на качество и внешний вид изделия.

ИНСТРУКЦИЯ ПО СБОРКЕ
ШКАФ арт. 0034

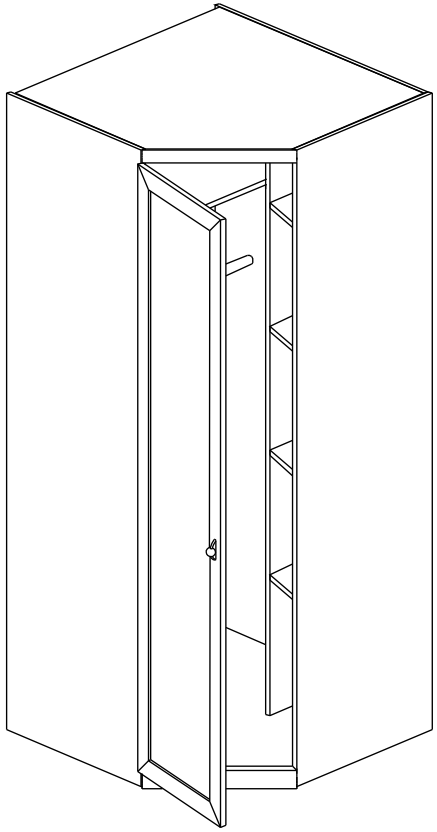

ГАБАРИТНЫЕ РАЗМЕРЫ

ВЫСОТА 2125мм
ШИРИНА 900мм
ГЛУБИНА 900мм

единая справочная служба:
8 800 100-50-22
(звонок по России бесплатный)

LAZURIT FURNITURE FACTORY

1

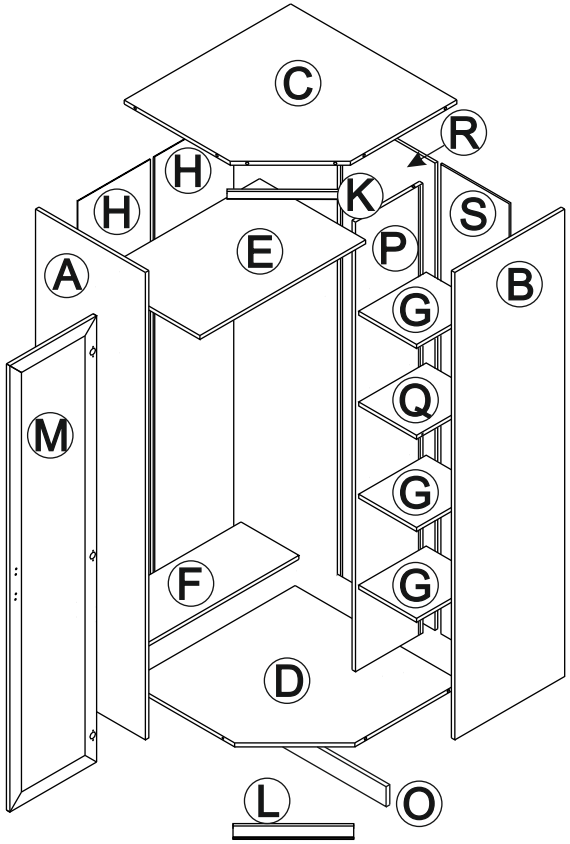

поз.	наименование детали	№ упак.	шт.	длина, мм	ширина, мм
A	Стенка боковая левая	1	1	2123	500
B	Стенка боковая правая	1	1	2123	500
C	Крышка	2	1	864	864
D	Дно	2	1	864	864
E	Полка стяжная	2	1	864	478
G	Полка вкладная	2	3	362	328
H	Стенка задняя	1	2	2061	437
K	Планка декоративная	2	1	565	35
L	Цоколь	1	1	565	60
M	Дверь	3	1	2020	540
F	Полка стяжная	2	1	864	300
P	Стенка промежуточная	1	1	2027	348
R	Экран	1	1	2123	500
O	Цоколь	1	1	462	60
S	Стенка задняя	1	1	2061	376
Q	Полка стяжная	2	1	364	328

2

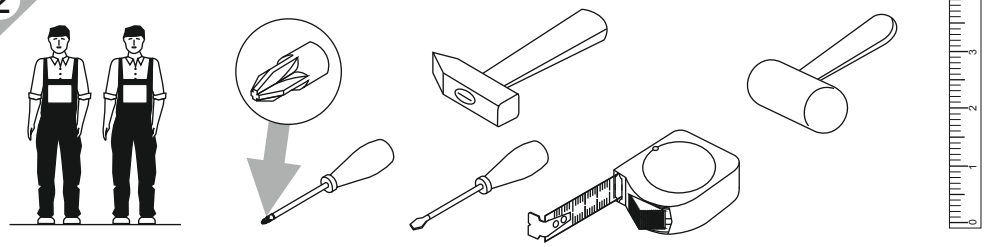

20

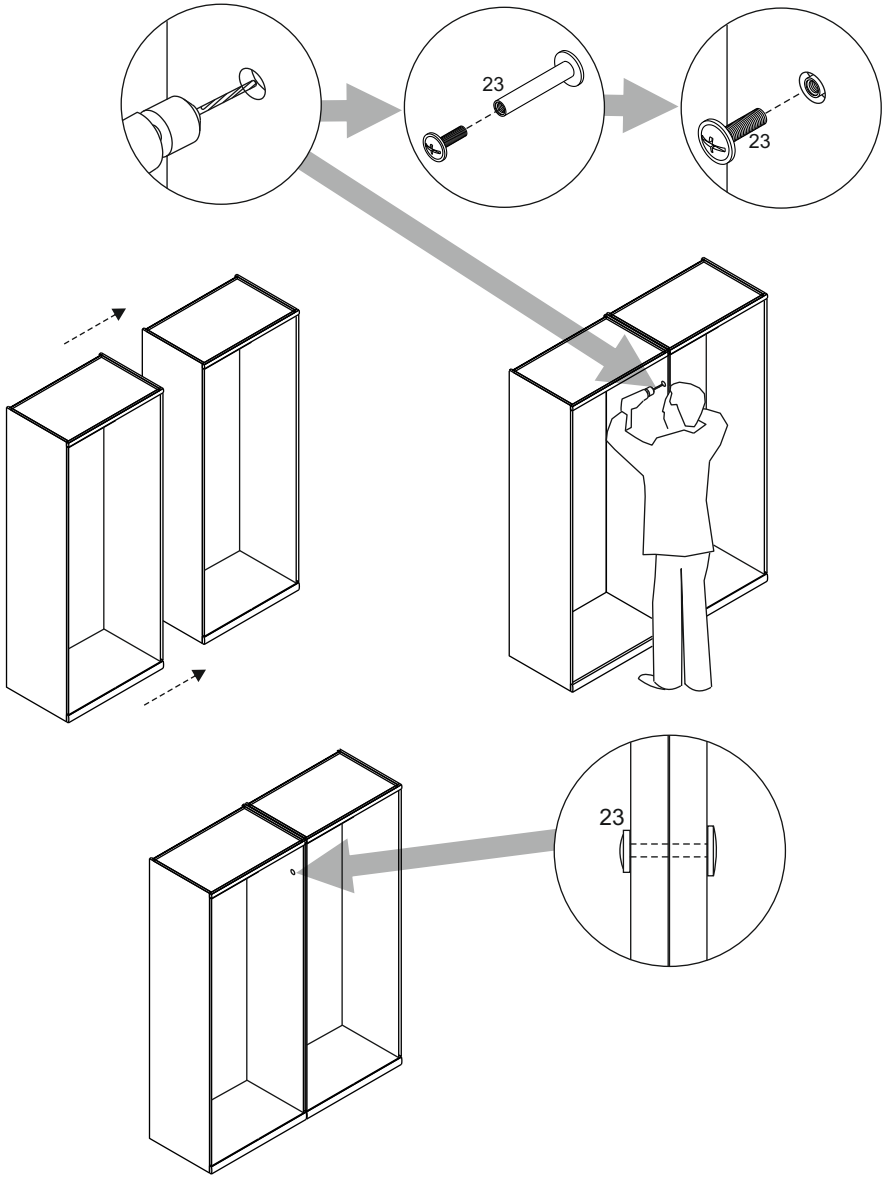

3

1 уп.2 x3	2 M7x42 уп.2 x3	3 уп.2 x24	4 уп.2 x3
5 3,5x16 уп.2 x20	6 3x16 уп.2 x22	7 уп.2 x6	8 уп.2 x8
9 уп.2 x2	10 уп.2 x8	11 4x25 уп.2 x2	12 орех светлый дуб молочный орех клифтон уп.2 x1
13 уп.2 x2	14 L=856mm уп.1 x1	15 уп.2 x3	16 уп.2 x3
17 уп.2 x1	18 уп.2 x4	19 уп.2 x4	20 уп.2 x4
21 уп.2 x4	22 уп.2 x8	23 уп.2 x4	24 уп.2 x12
25 L=2025mm уп.1 x1	26 70x50 уп.2 x24	27 уп.2 x1	

4

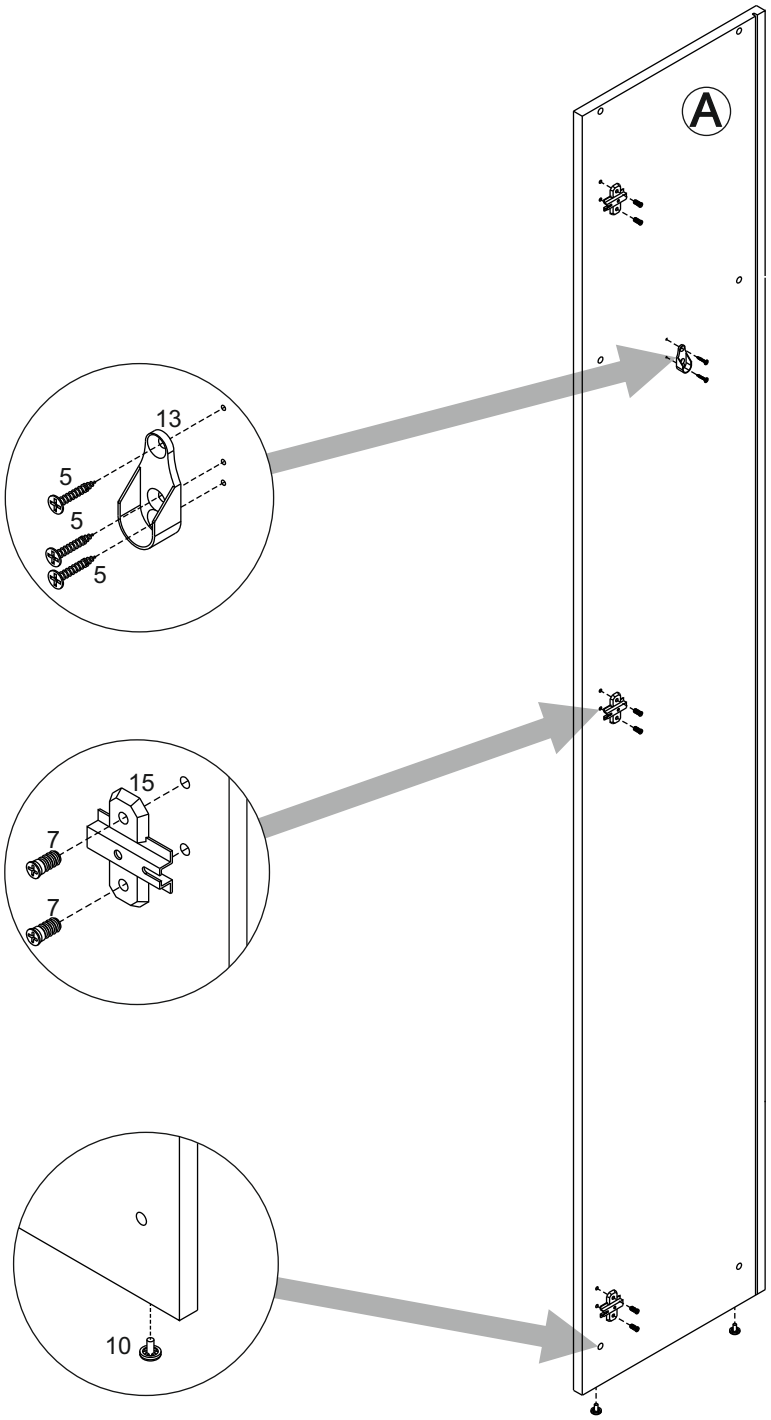

18

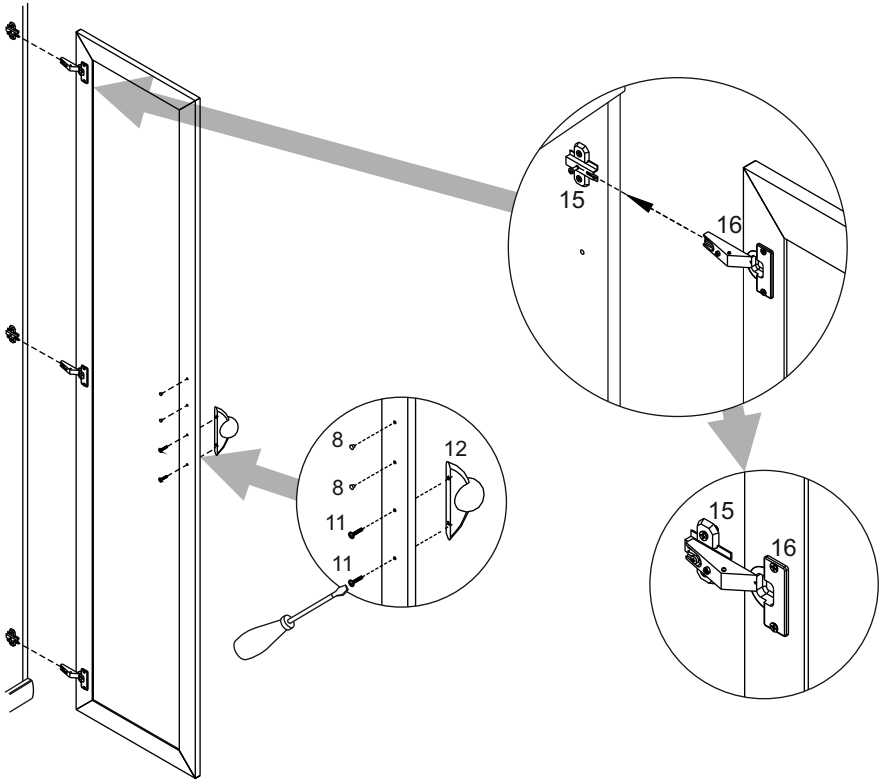

19

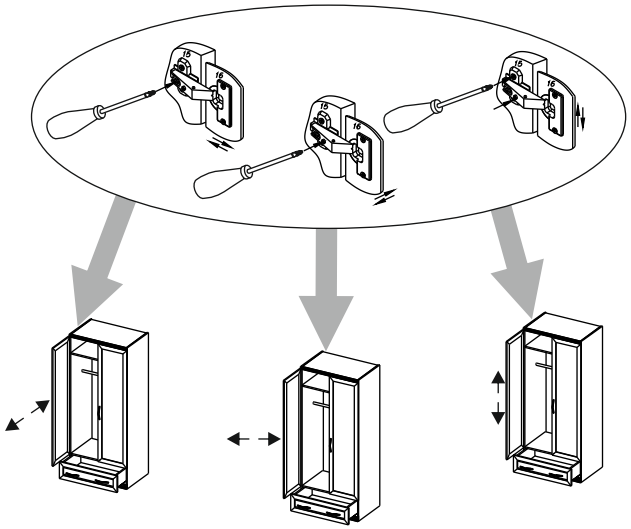

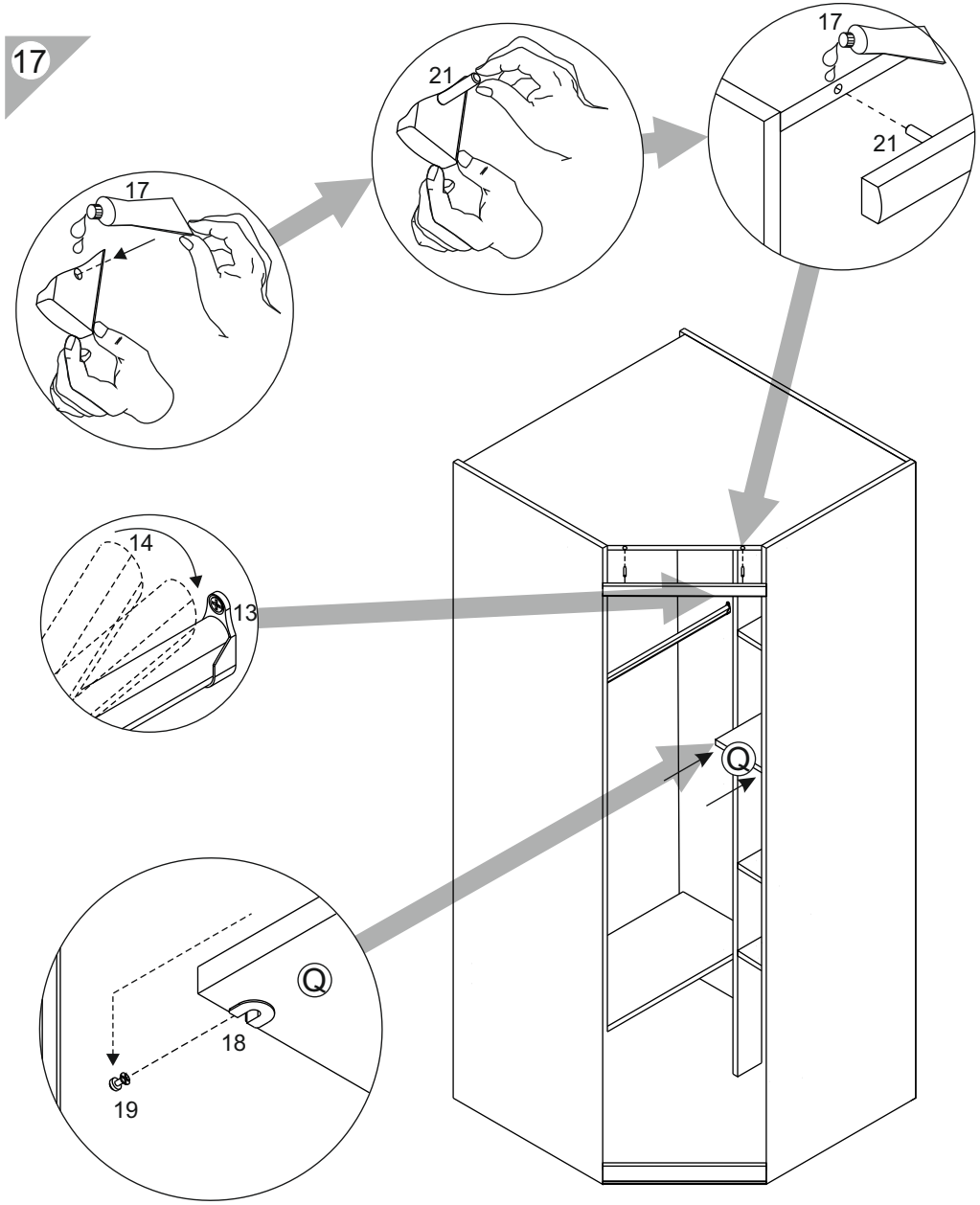
17
21
17
21
17
14
13
Q
Q
18
19

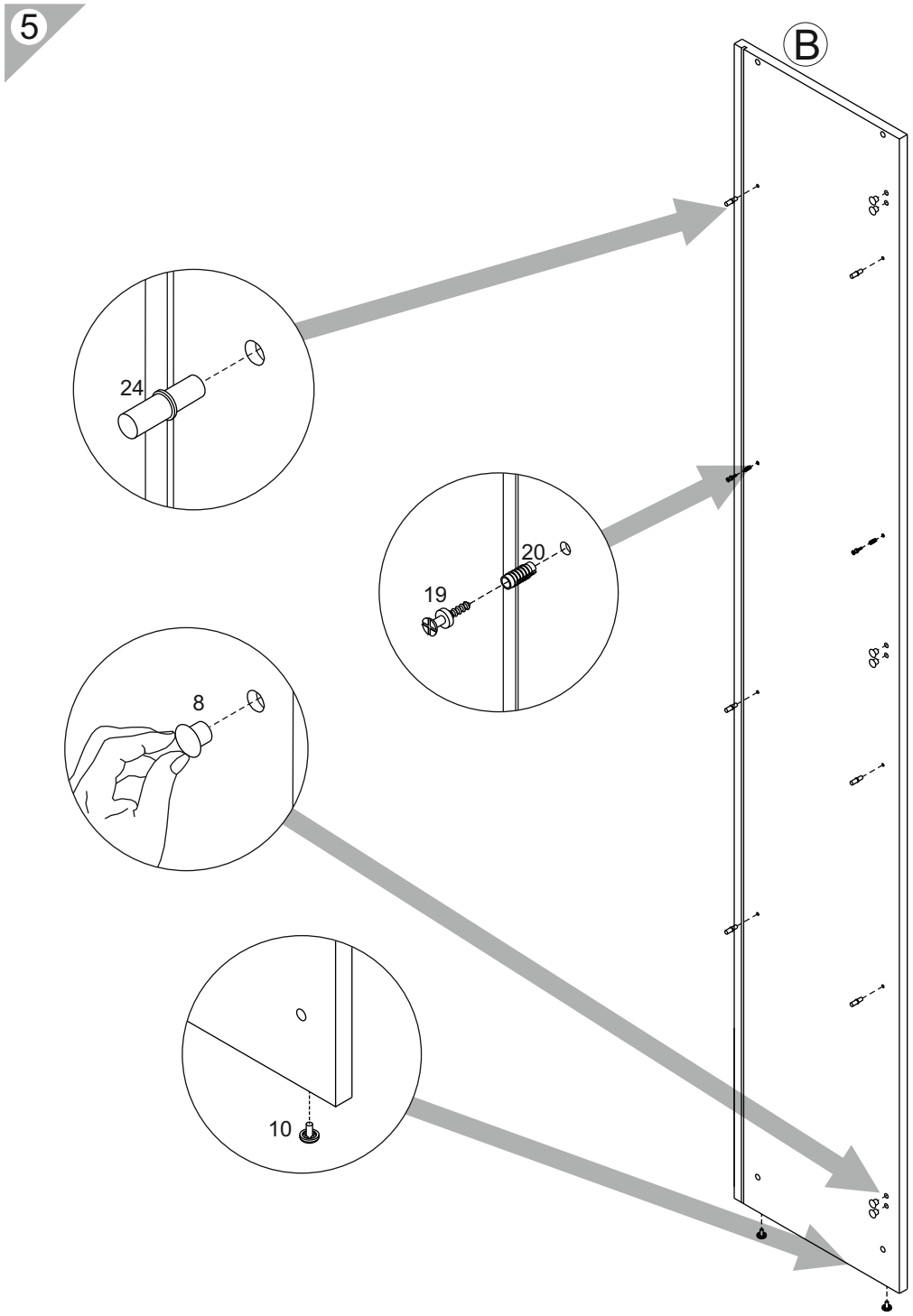
5
B
24
20
19
8
10

6

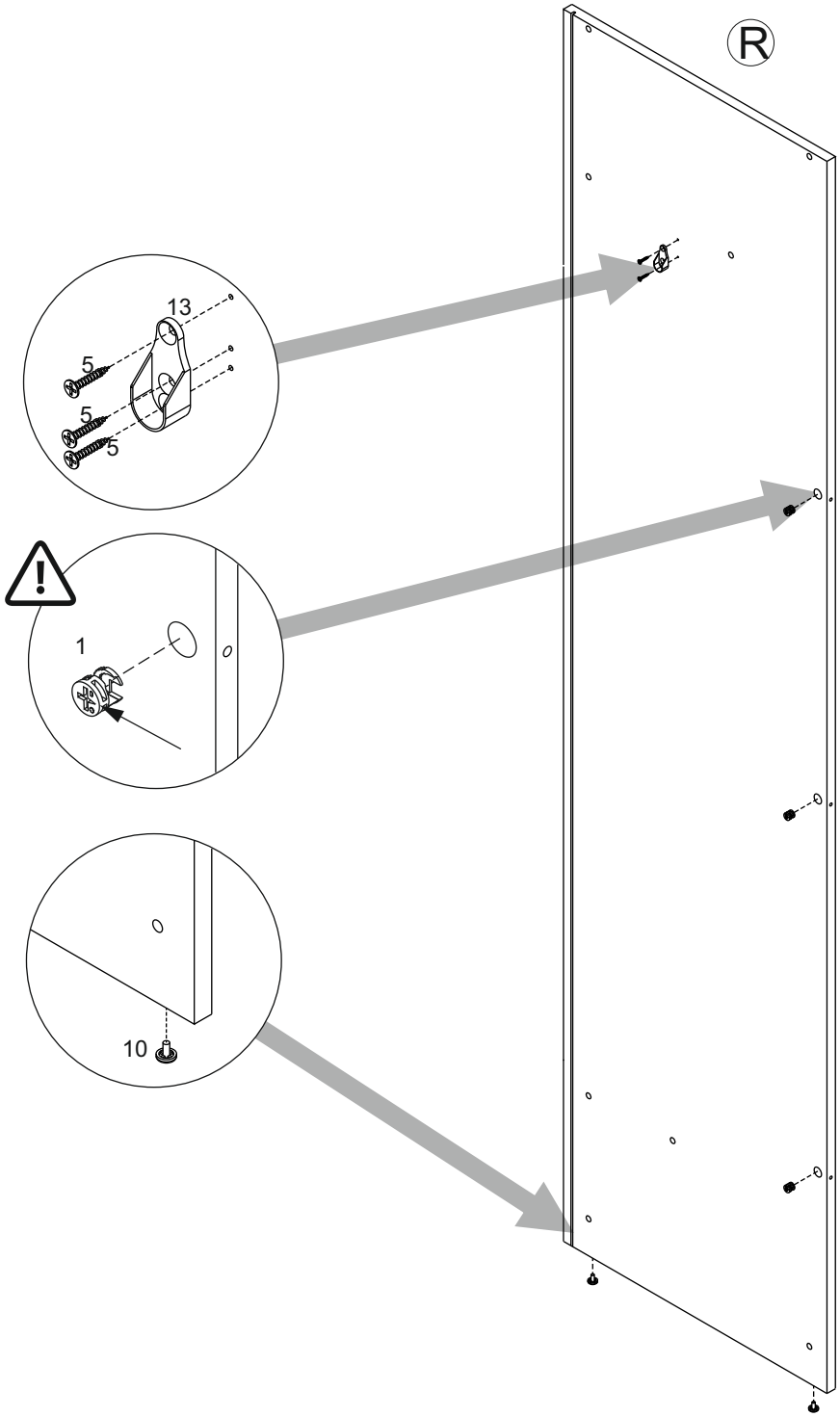

15

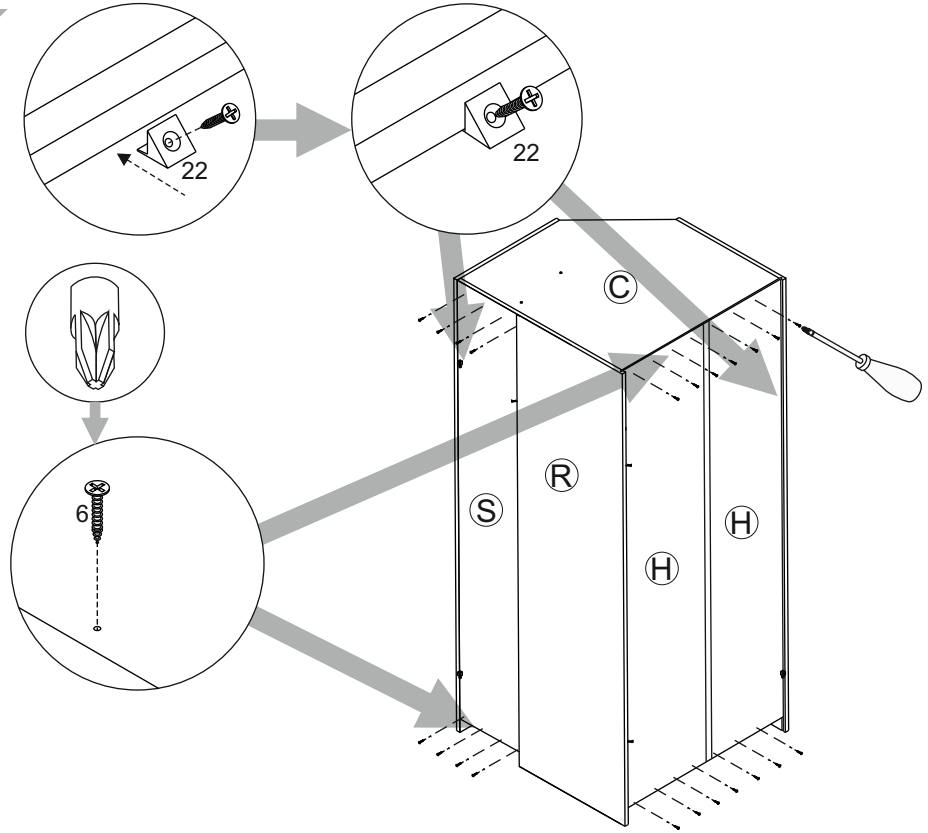

16

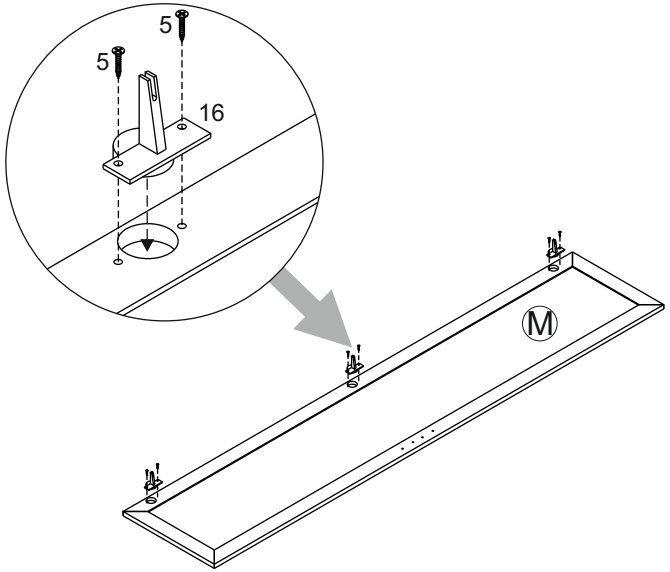

13

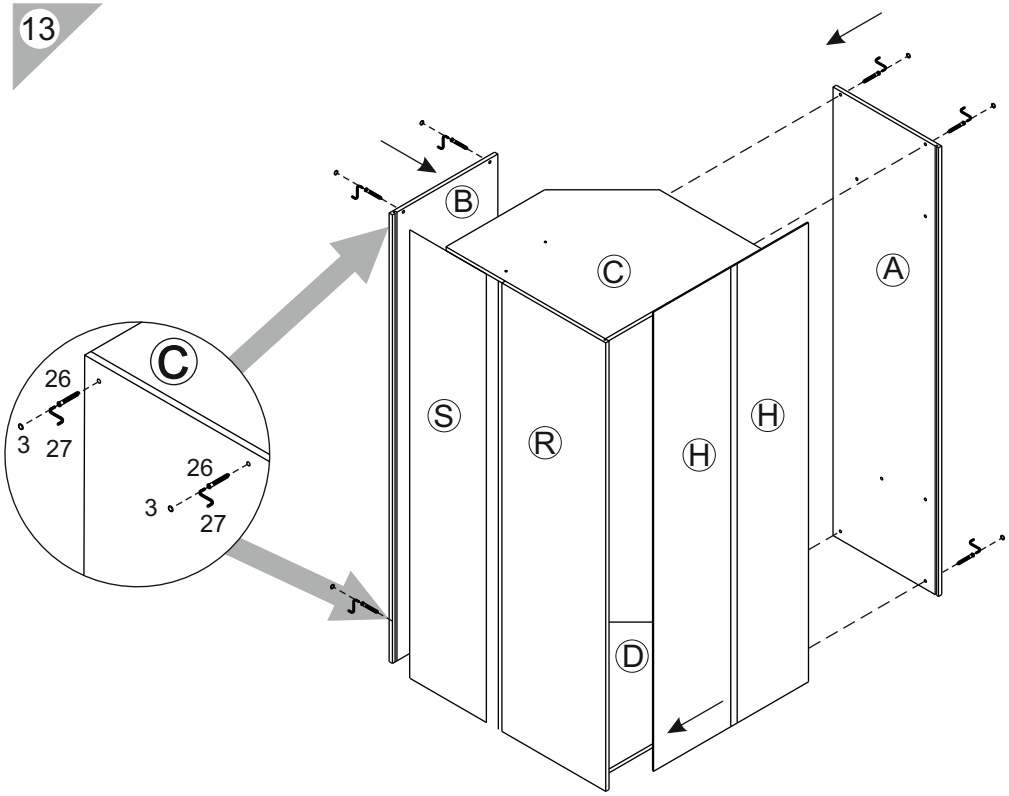

14

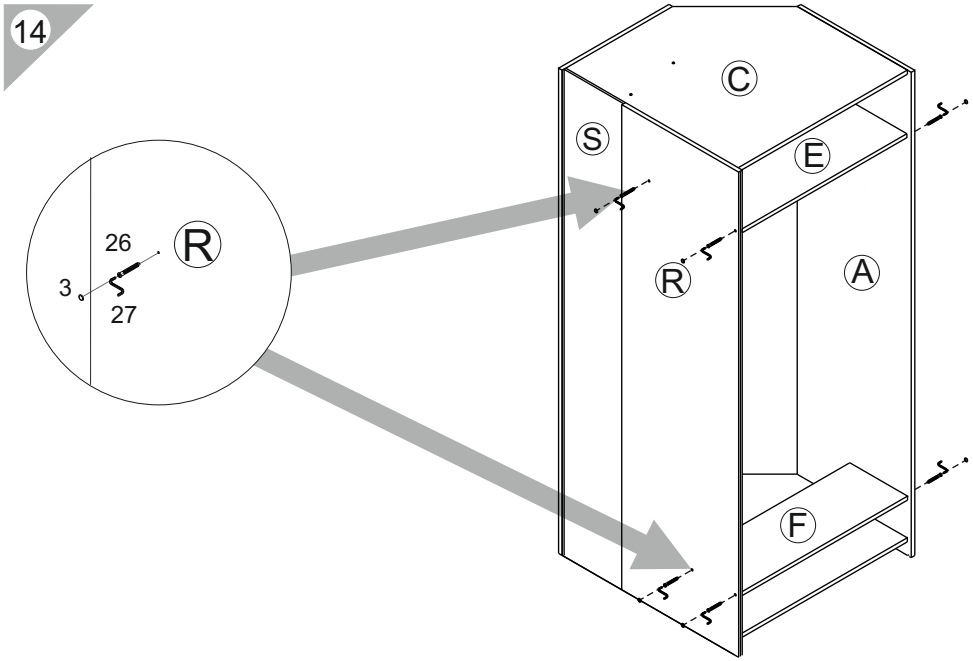

7

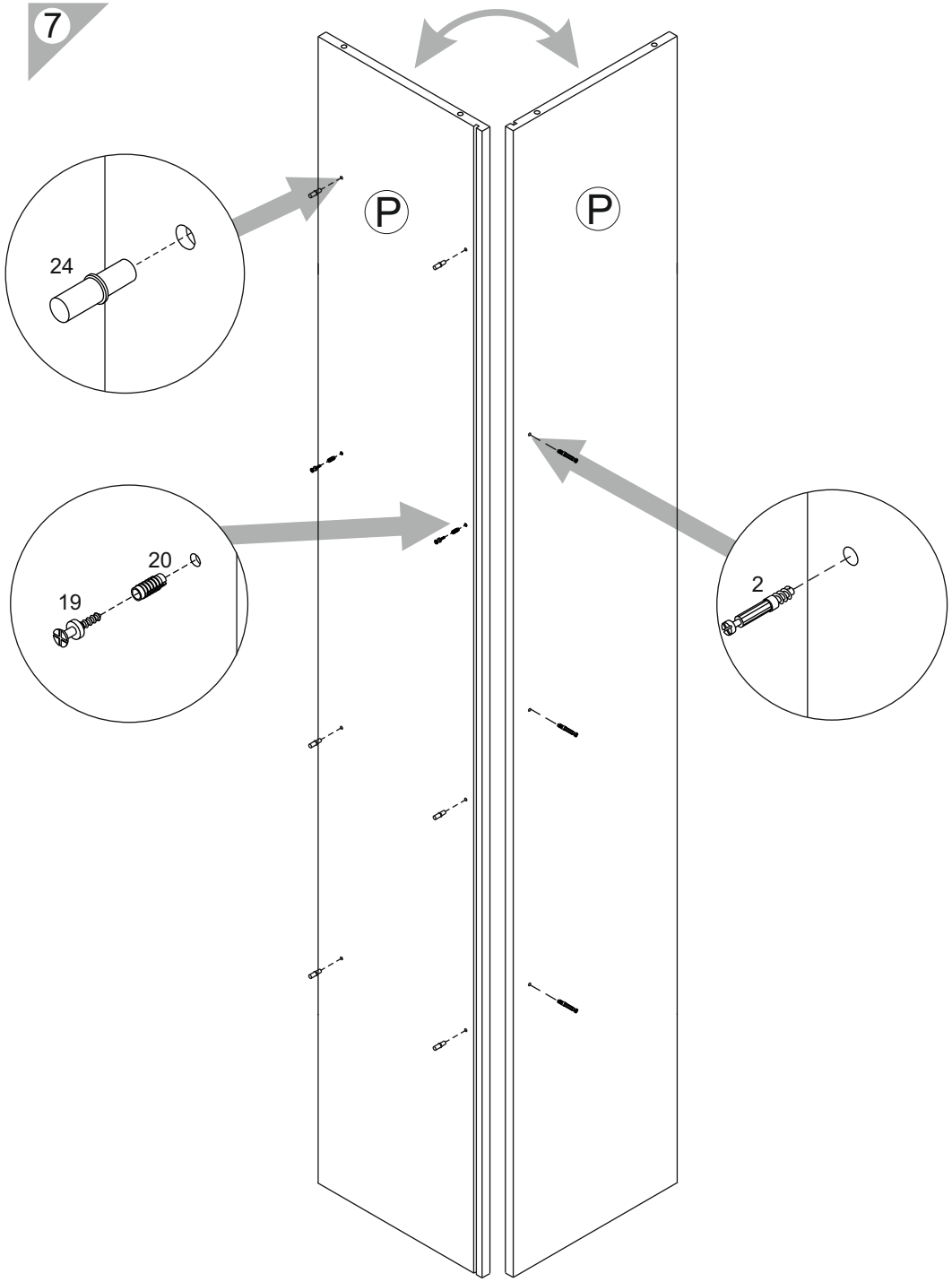

8

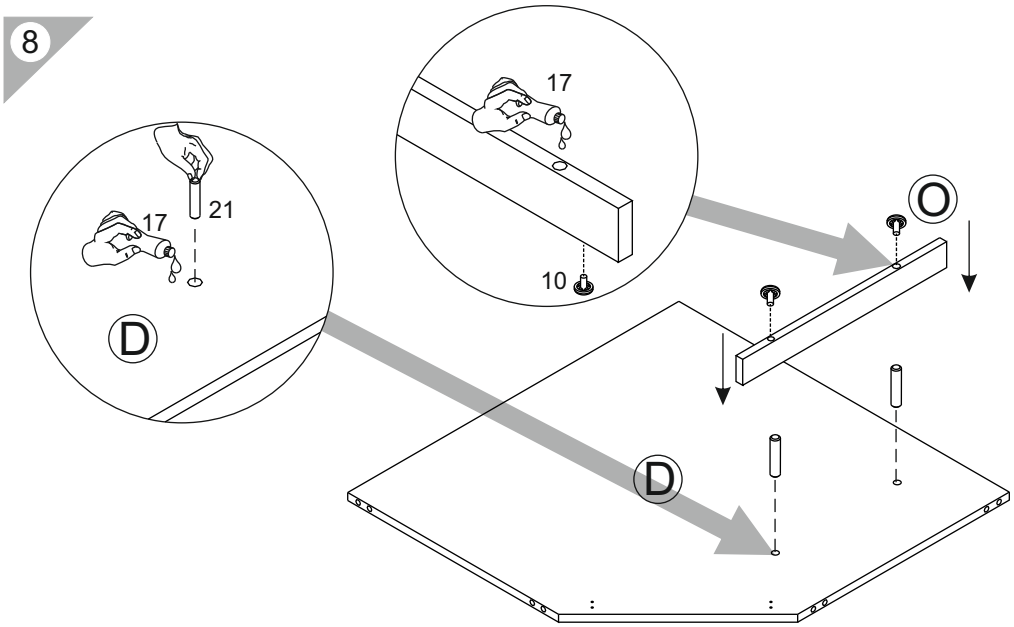

9

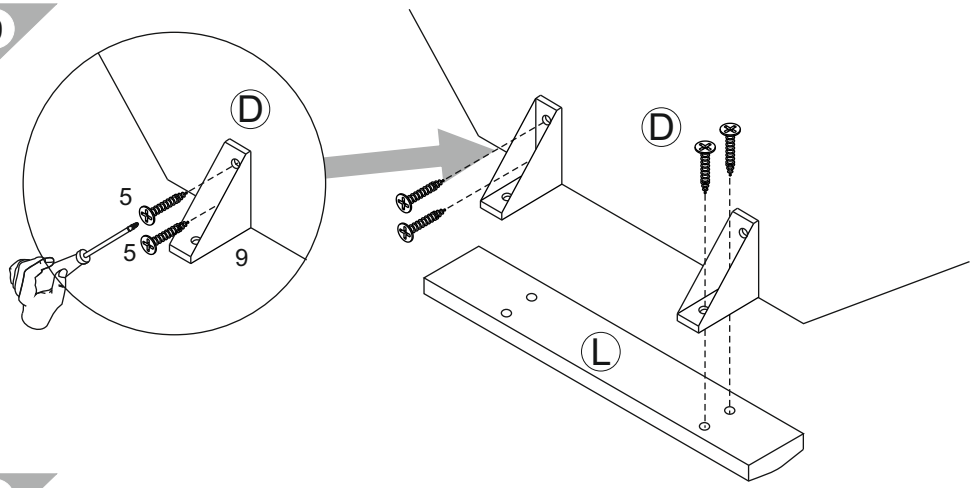

10

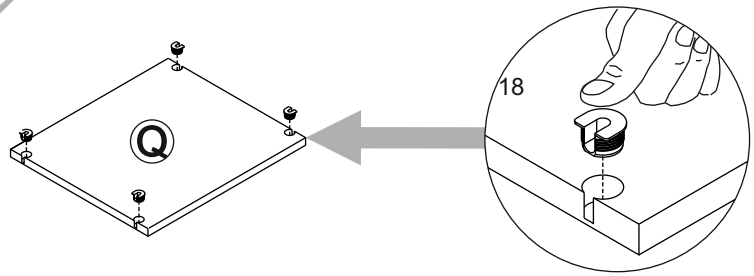

11

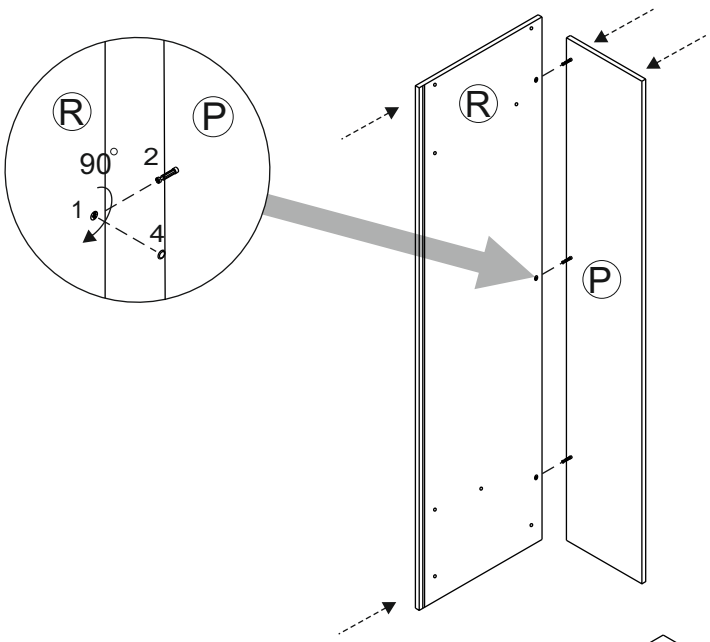
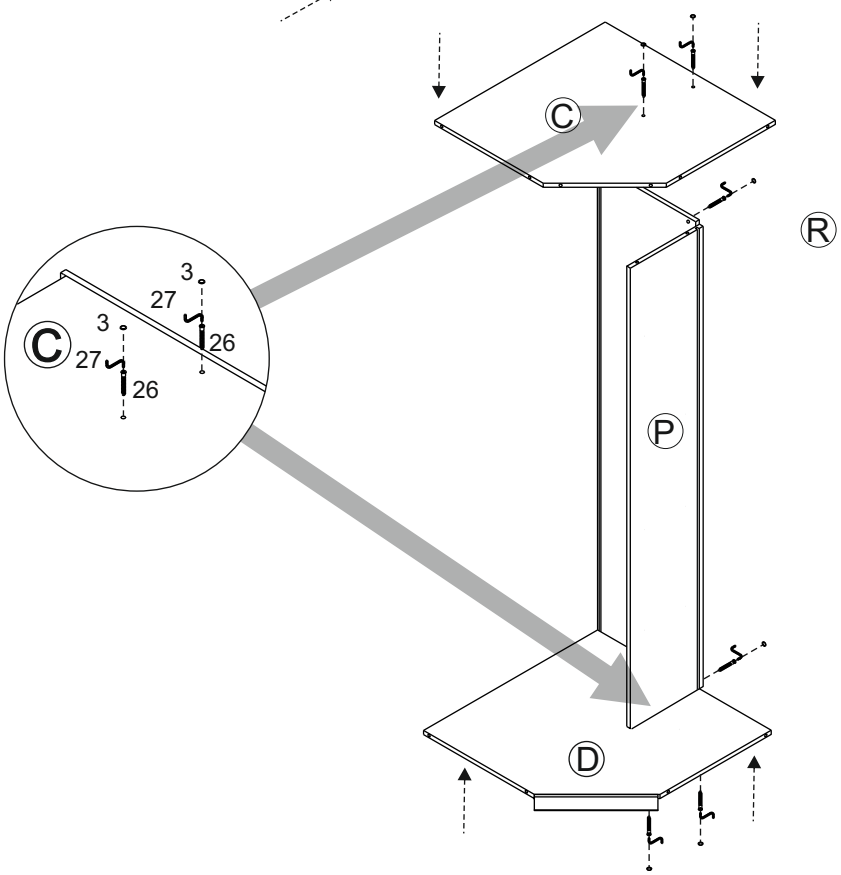
12