инструкция по сборке

Кровать двухъярусная арт. 6991 левая

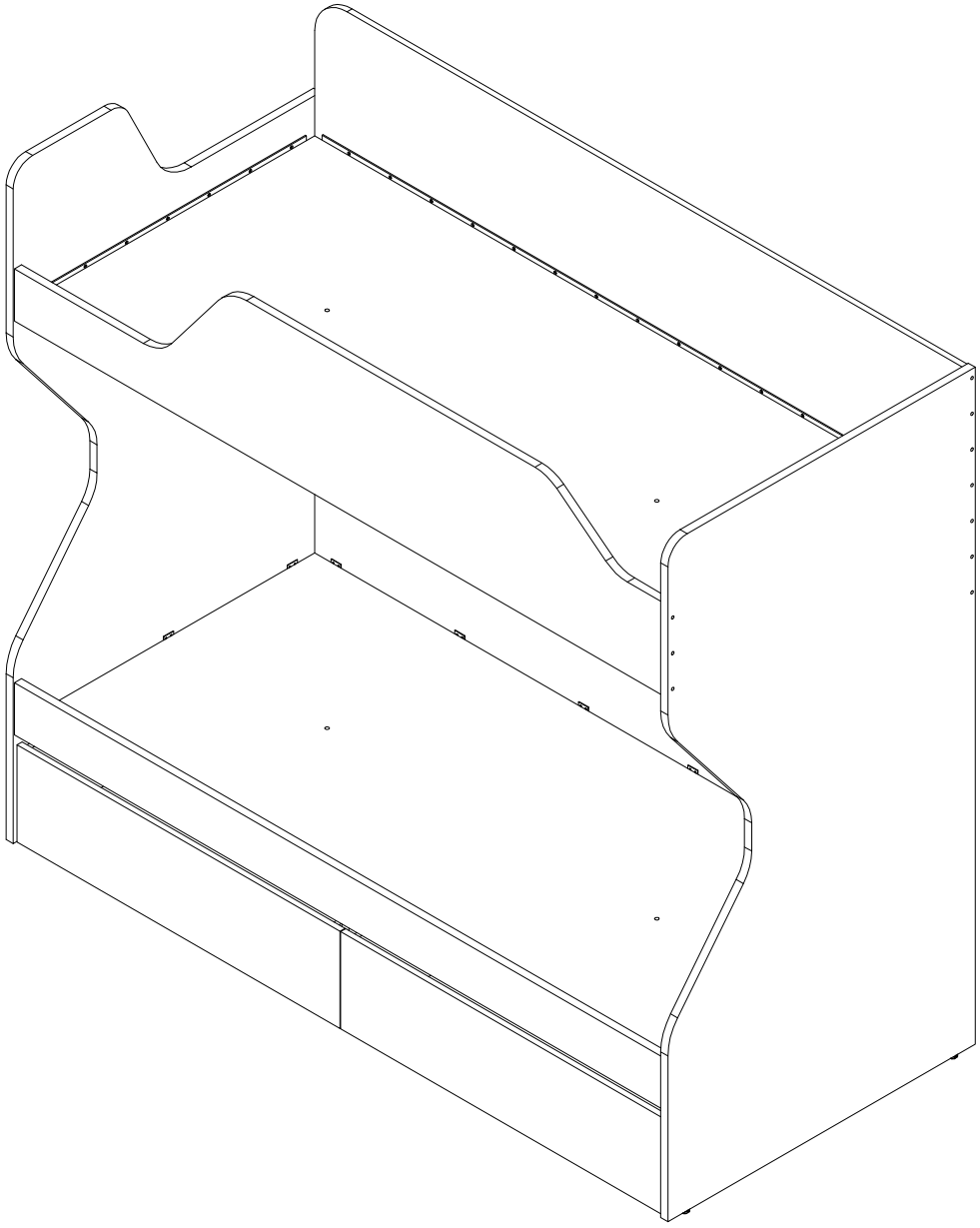

габаритные размеры

высота - 1829 мм
ширина - 2054 мм
глубина - 954 мм

единая справочная служба:
8 800 100-50-22
(звонок по России бесплатный)

LAZURIT FURNITURE FACTORY

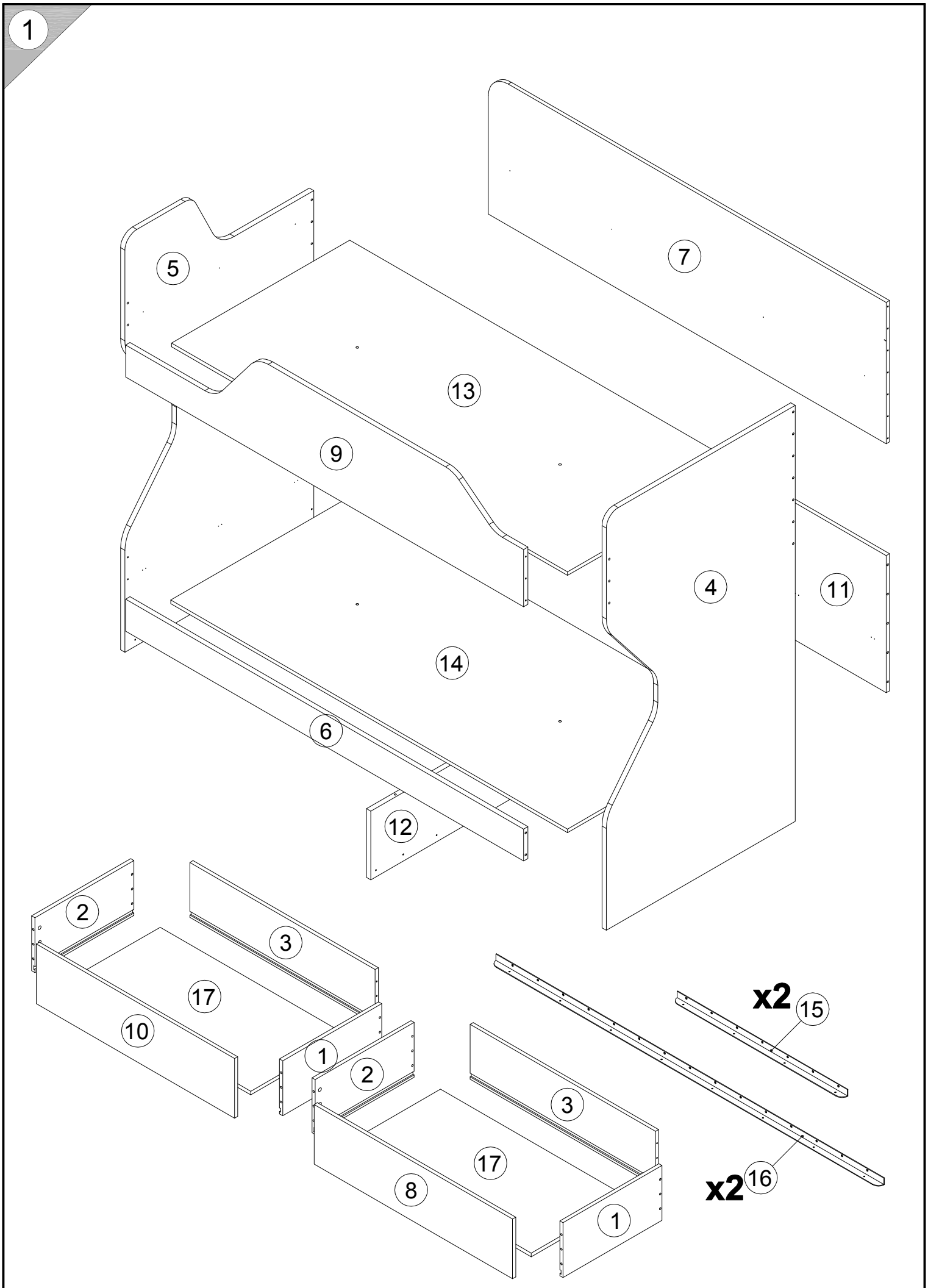
7
5
13
9
4
11
14
6
12
2
3
17
10
1
2
3
17
8
1
x2
15
x2
16

поз.	наименование детали	№ упак.	шт.	длина, мм	ширина, мм
1	Стенка задняя	1	1	500	240
2	Стенка задняя	1	1	500	240
3	Стенка задняя	1	2	936	240
4	Стенка боковая	4	1	1819	954
5	Стенка боковая	4	1	1819	954
6	Царга	2	1	2010	140
7	Стенка задняя	3	1	2010	618
8	Стенка передняя	1	1	1002	261
9	Стенка передняя	2	1	2010	415
10	Стенка передняя	1	1	1002	261
11	Стенка задняя	3	1	2010	600
12	Стенка-перегородка	2	1	910	300
13	Стенка горизонтальная	5	1	2000	900
14	Стенка горизонтальная	5	1	2004	904
15	Уголок кровати	2	2	860	30
16	Уголок кровати	2	2	1960	30
17	Стенка горизонтальная	1	2	946	488

3

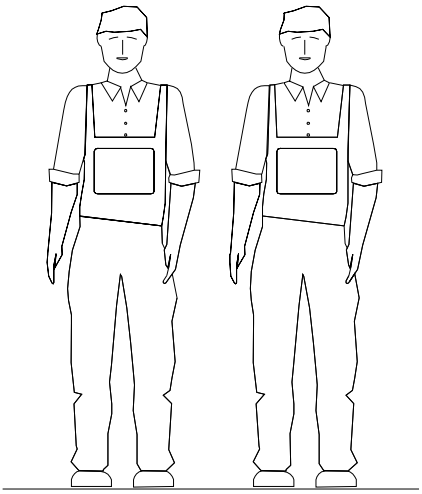

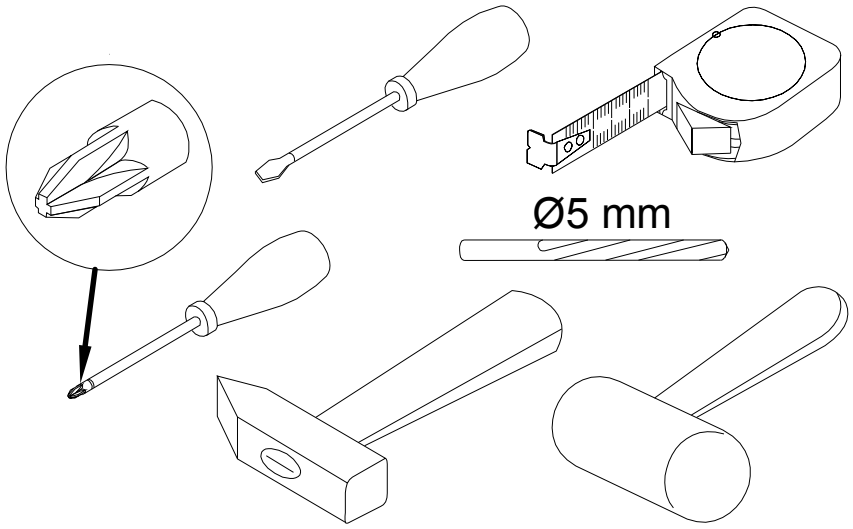

4

A 090913 7x32 x41	B 000146 15x12 x32	C 000147 15x16 x9	D 101608 7x50 x12	E 000151 8x35 x2	F 221903 L500 x2
G 098889 x12	H 000763 3.5x16 x168	I 113834 x18	J 000132 M8 x6	K 000131 M8 x6	L 097393 7x70 x16
M 079479 x4	N 100640 20x0.5 x14				

5

B 000146 15x12 x22

x2

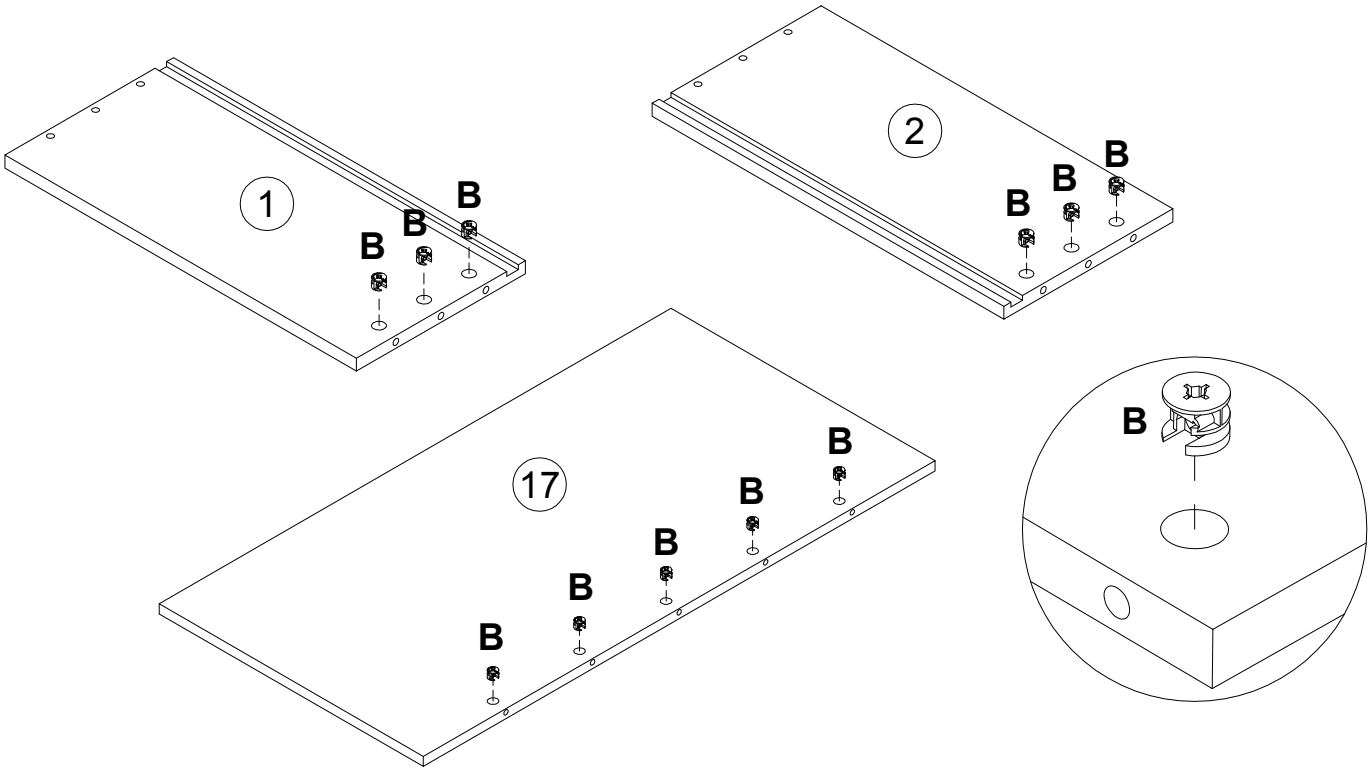

6

A 090913 7x32 x22

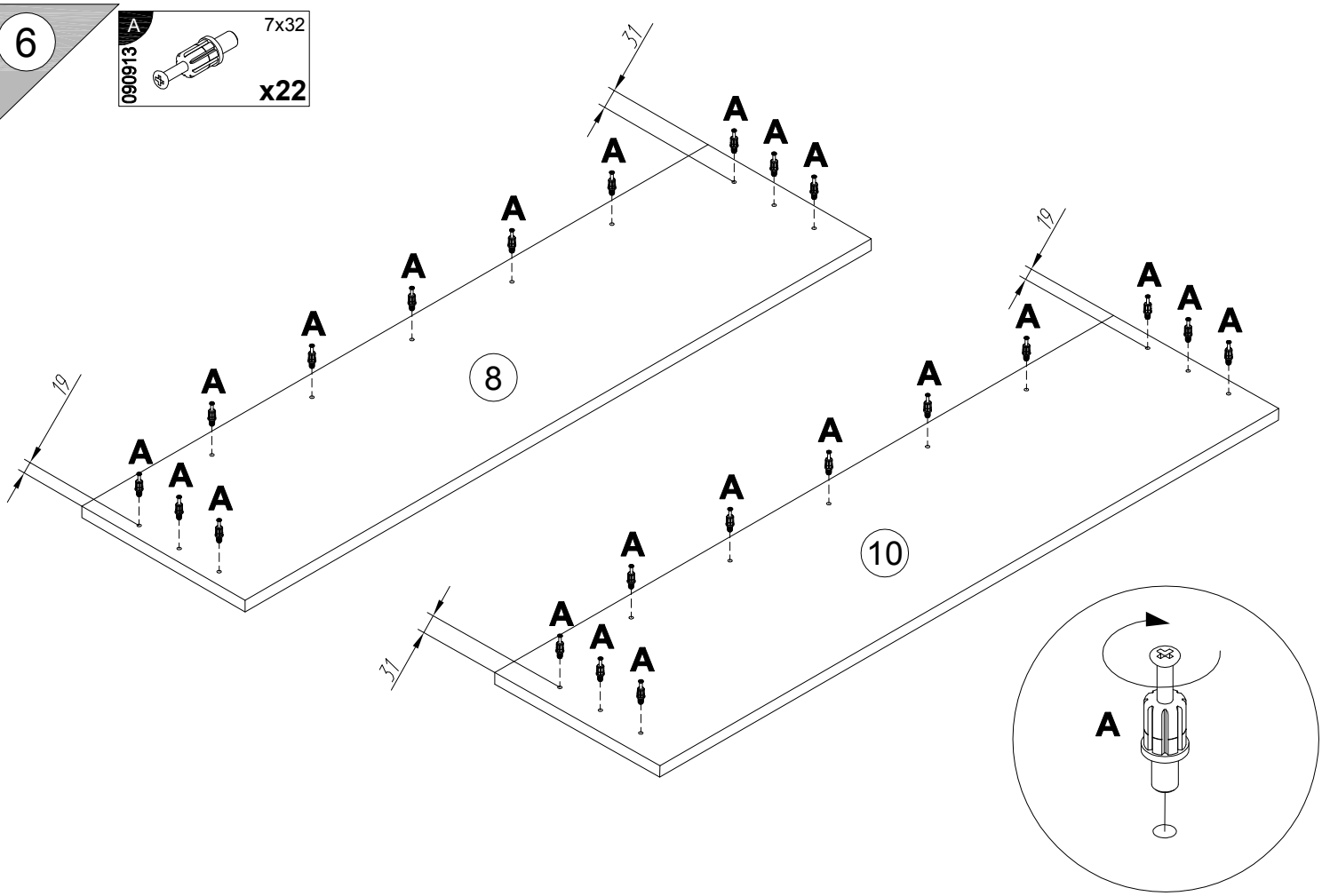

7

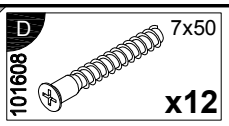

x2

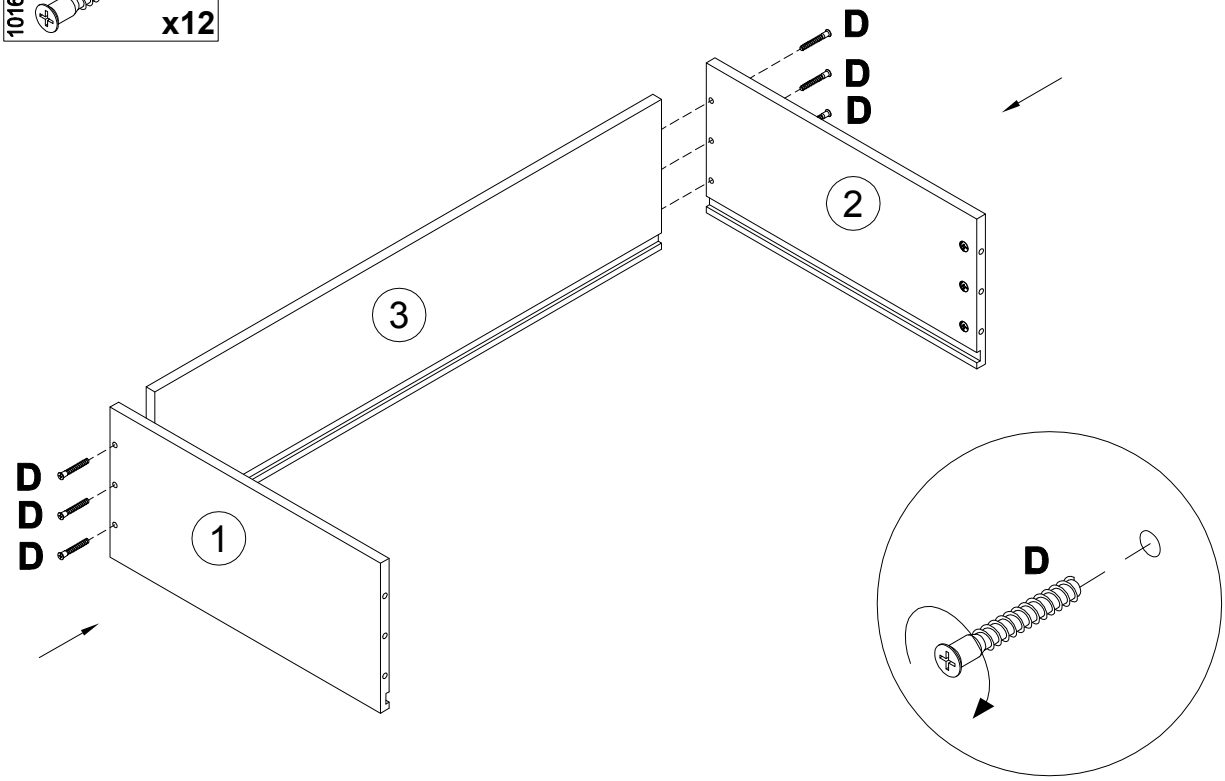

8

x2

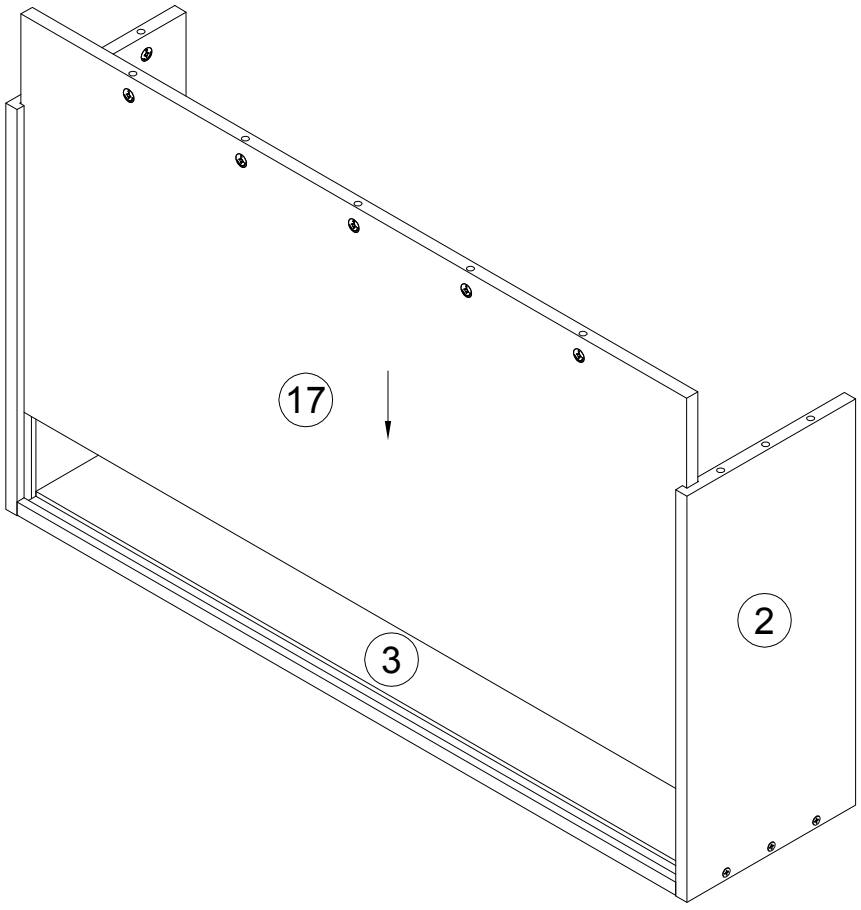

9

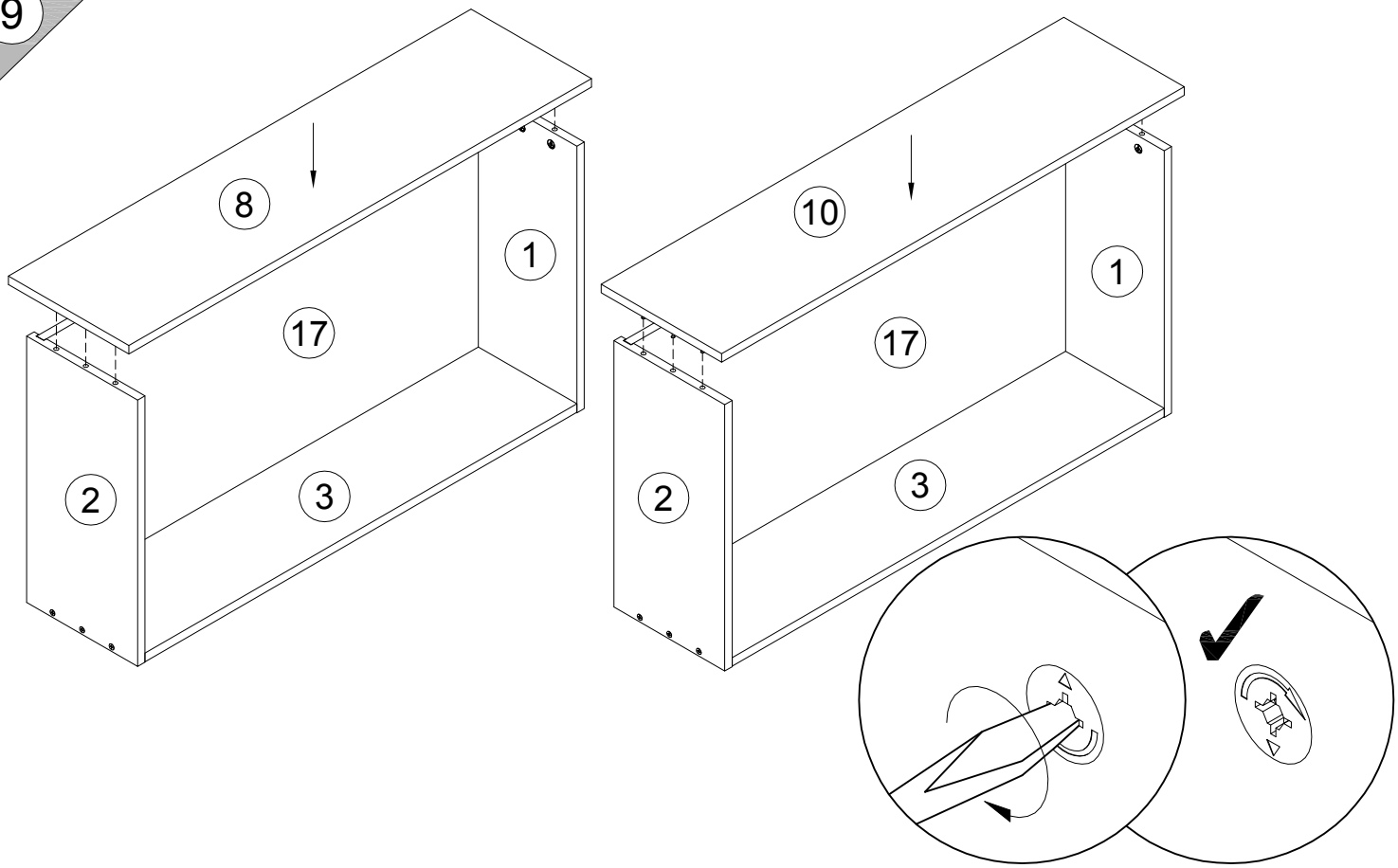

10

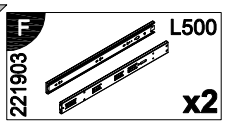

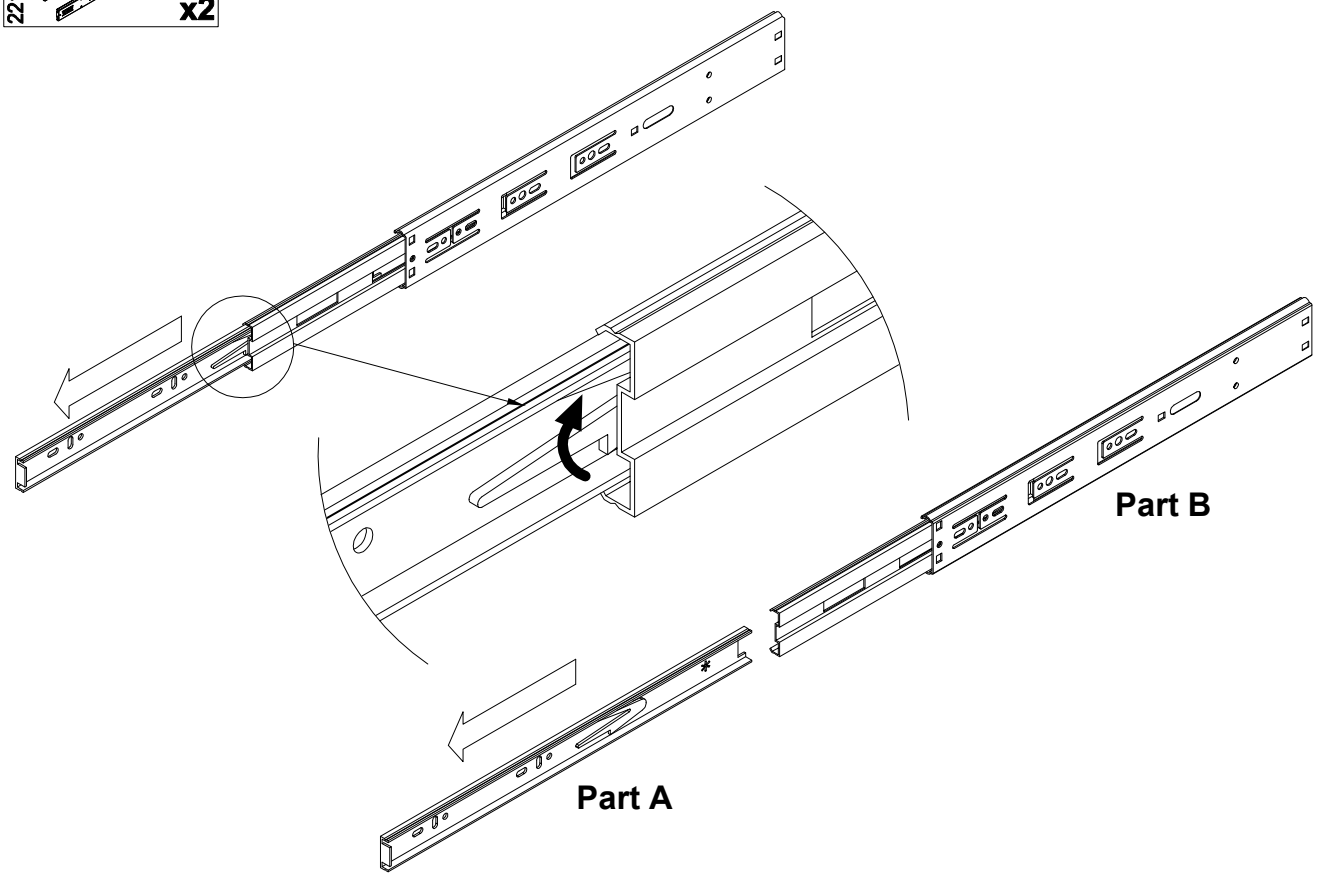

11

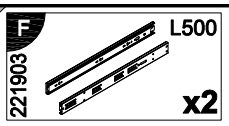

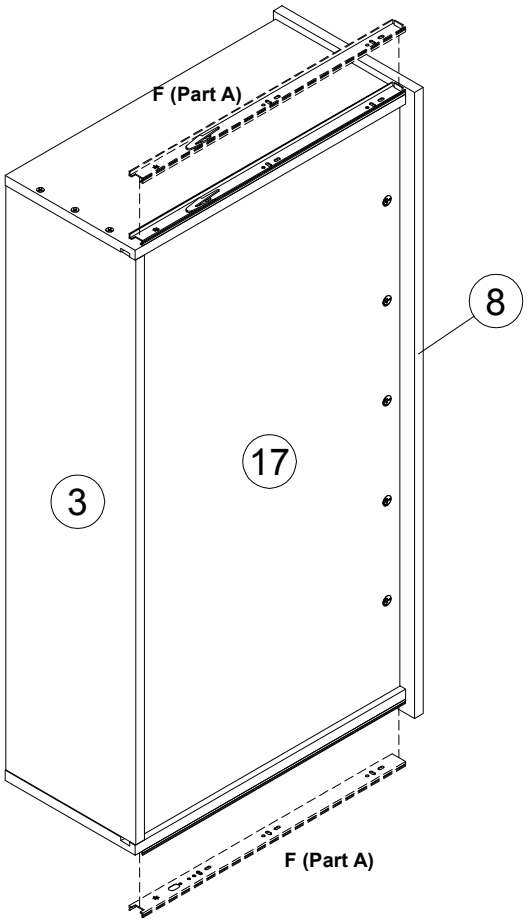

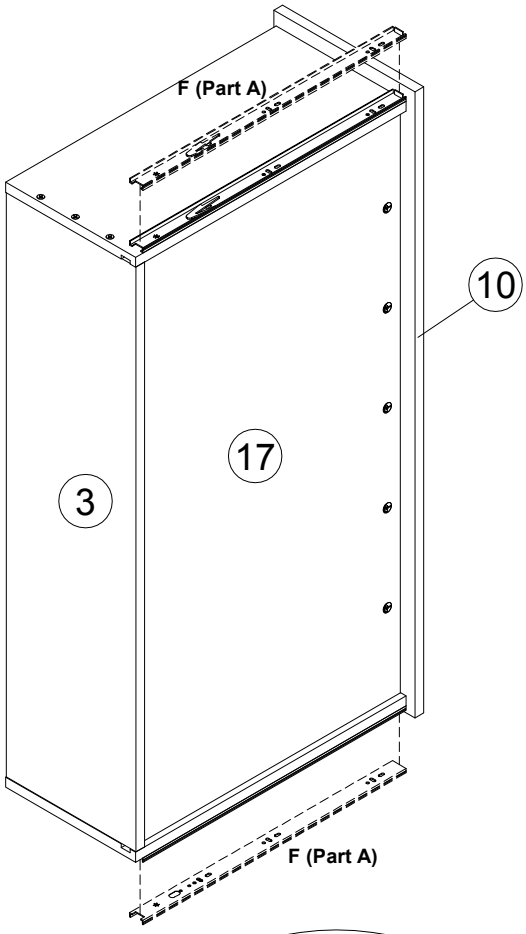

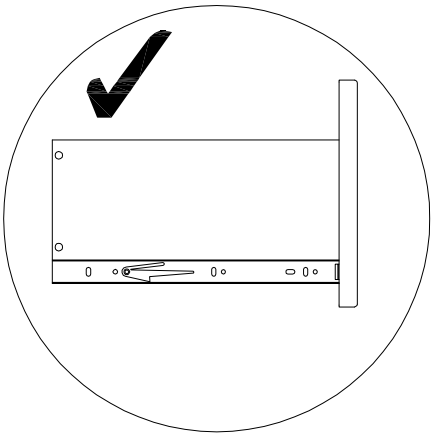

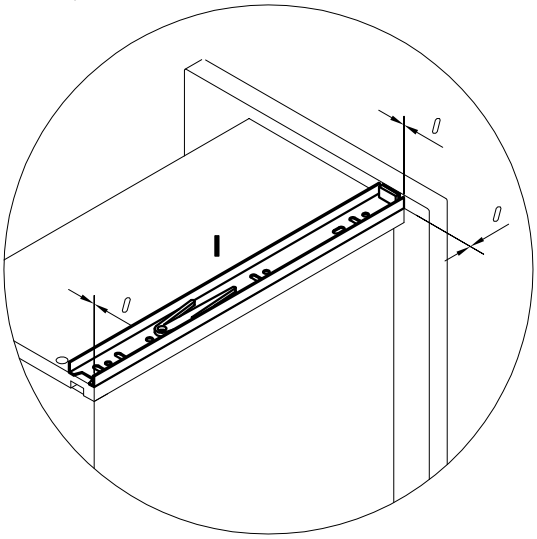

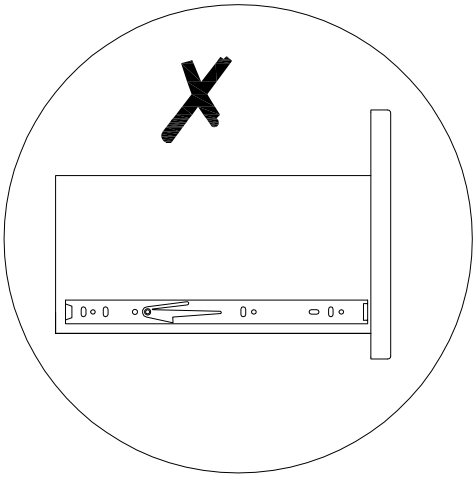

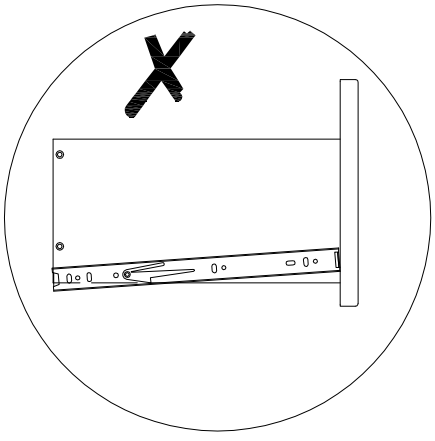

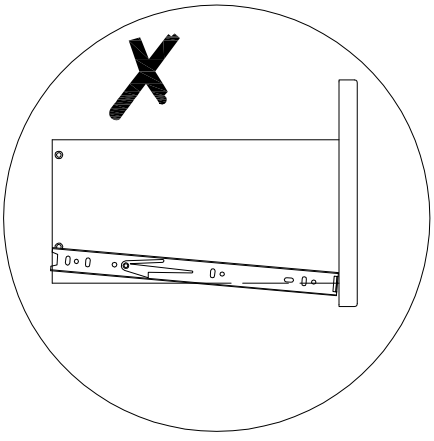

12

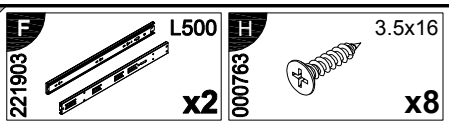
F
221903
L500
x2
H
000763
3.5x16
x8

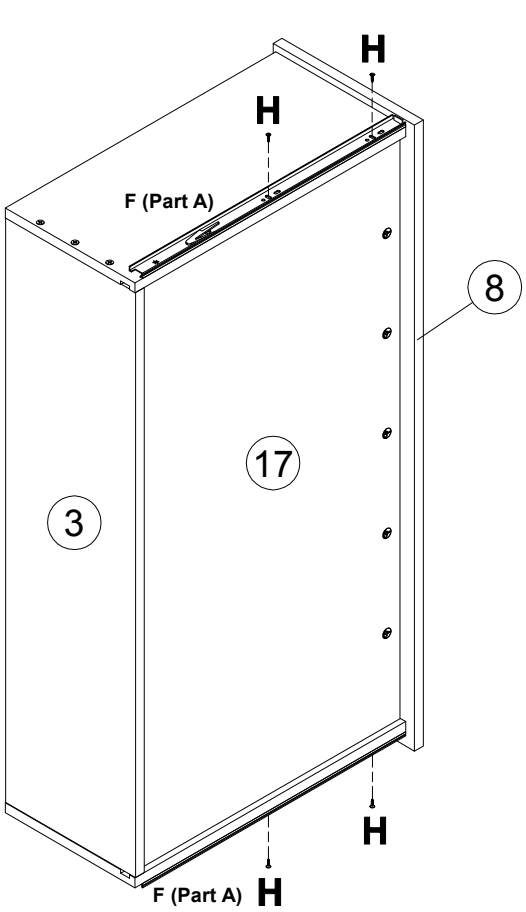
H
H
F (Part A)
8
17
3
H
F (Part A)
H

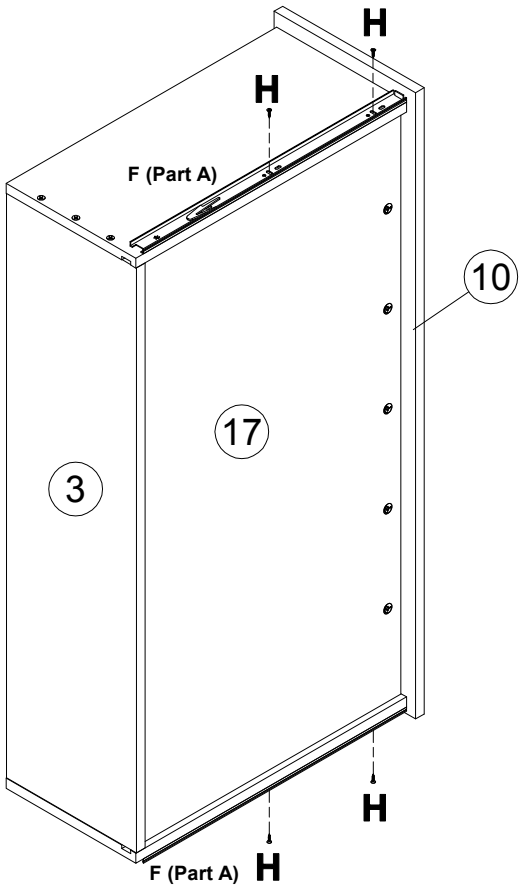
H
H
F (Part A)
10
17
3
H
F (Part A)
H

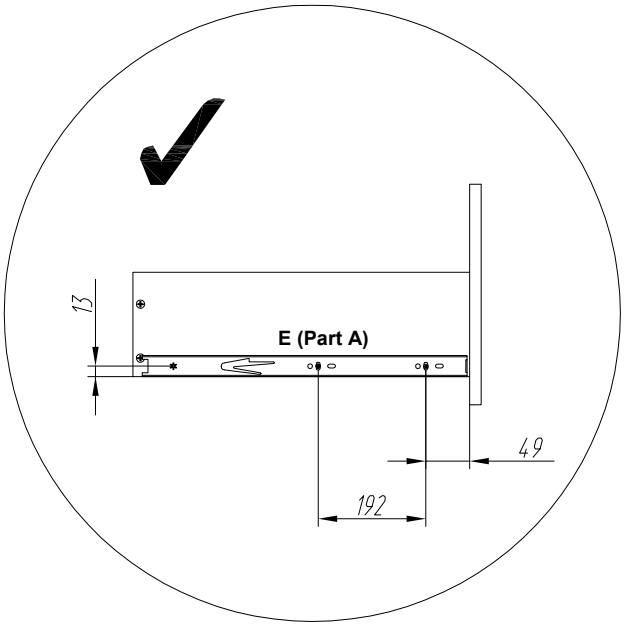
13
E (Part A)
49
192

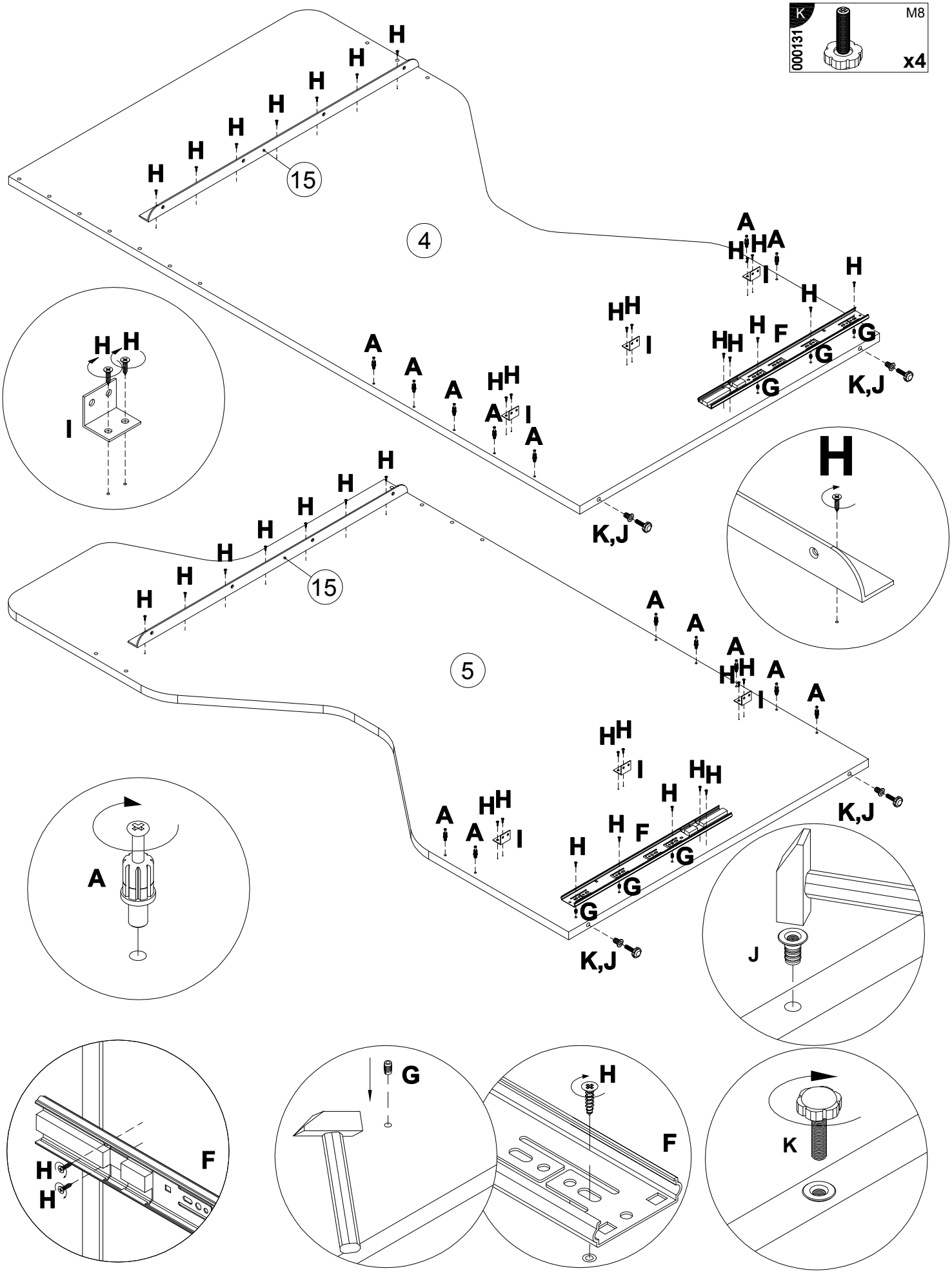
13
A 7x32 090913 x14
F L500 221903 x1
G 098889 x6
H 3.5x16 000763 x36
I 113834 x6
J M8 000132 x4
K M8 000131 x4
15
4
5
K,J
H
A
I
F
G
J
K

14

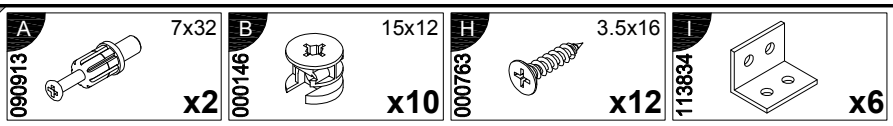
A
7x32
090913
x2
B
15x12
000146
x10
H
3.5x16
000763
x12
I
113834
x6

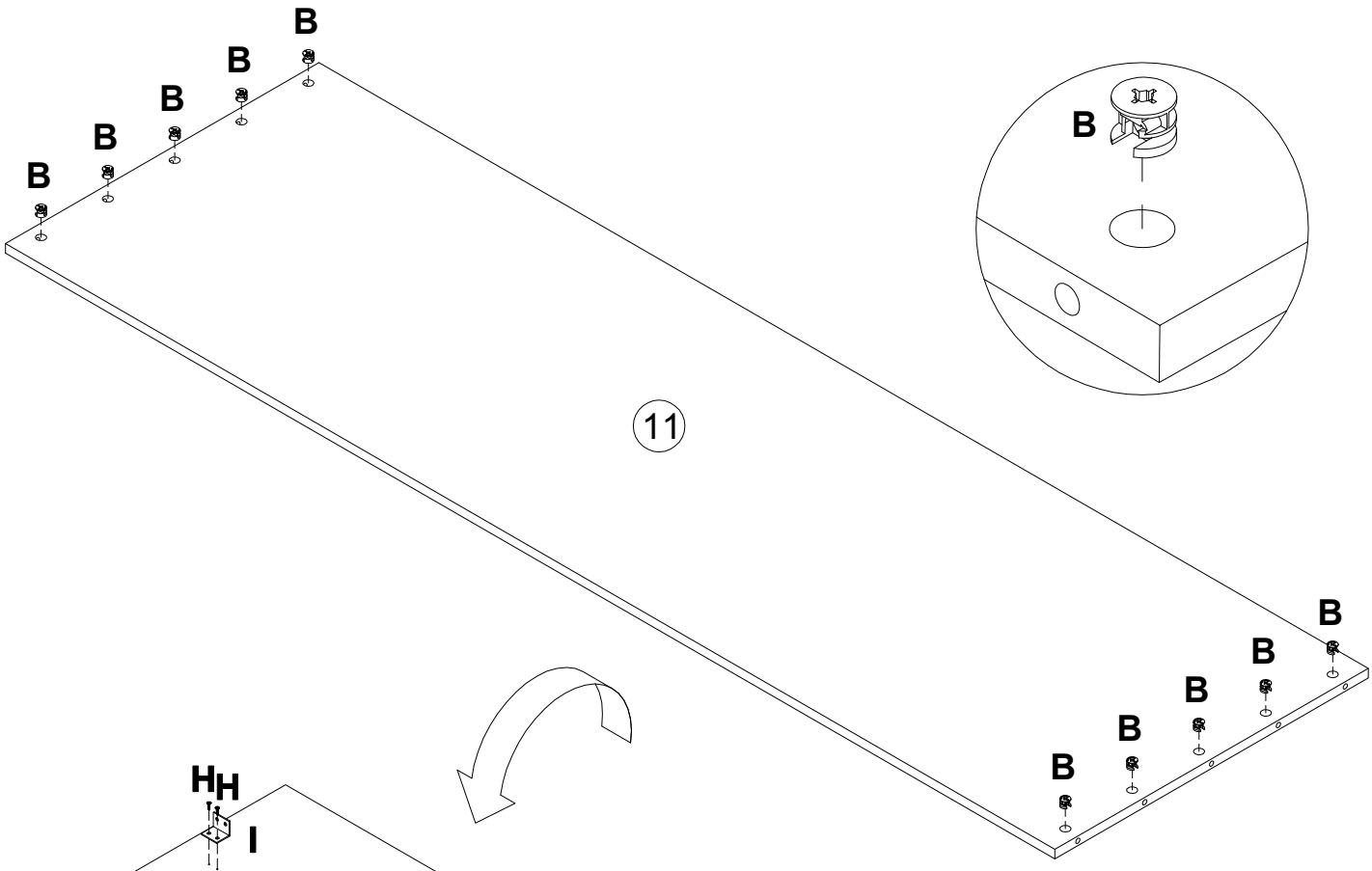
B
11

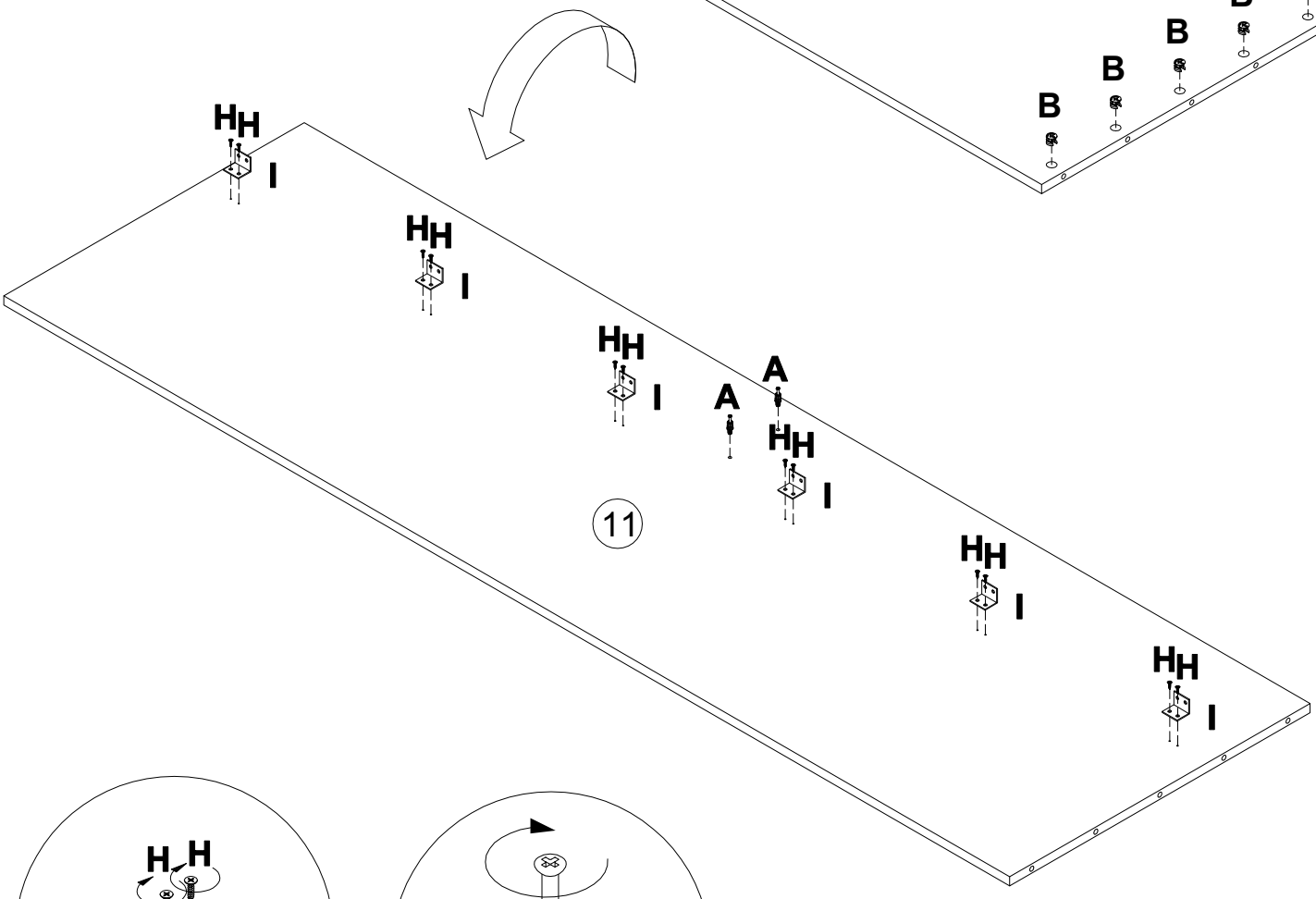
H H
I
A
11

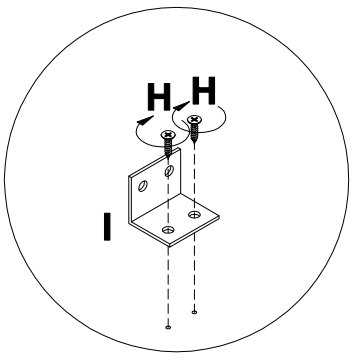
H H
I

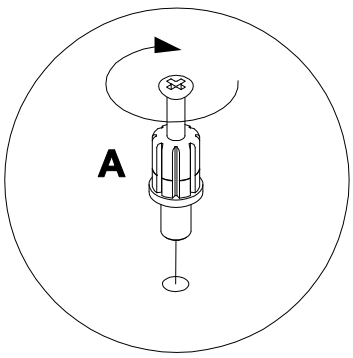
A

15

C 000147 15x16 x5

E 000151 8x35 x2

F 221903 L500 x1

G 098889 x6

H 000763 3.5x16 x10

J 000132 M8 x2

K 000131 M8 x2

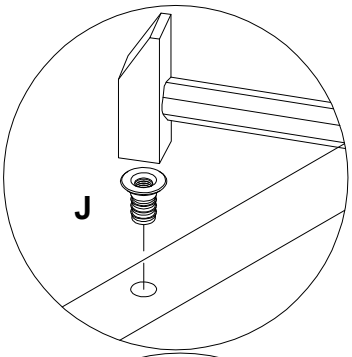

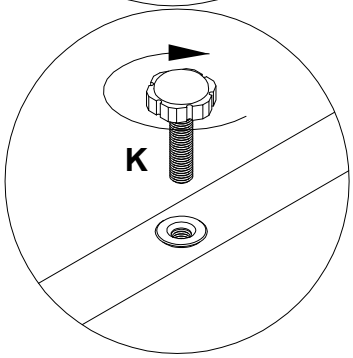

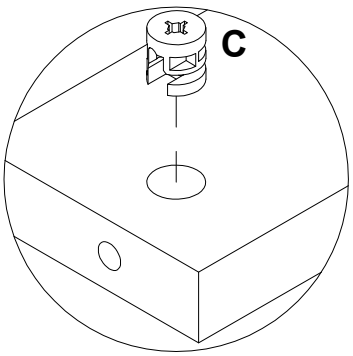

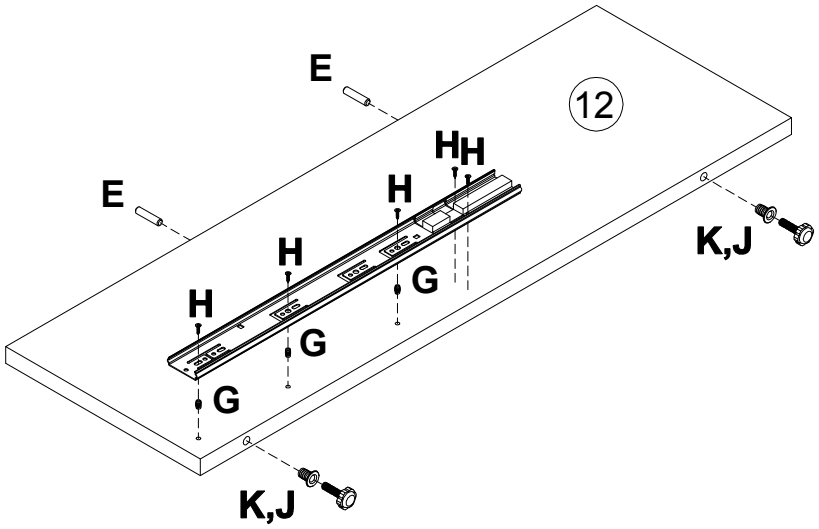

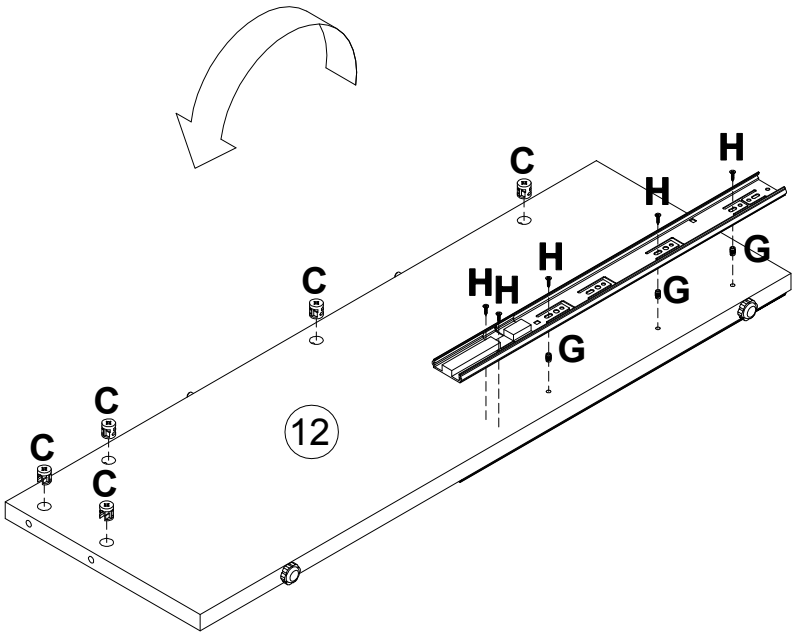

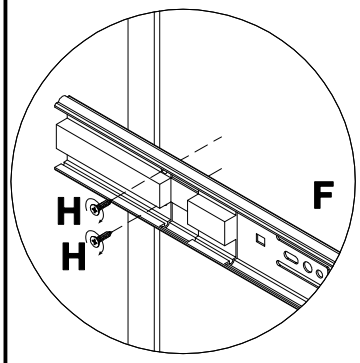

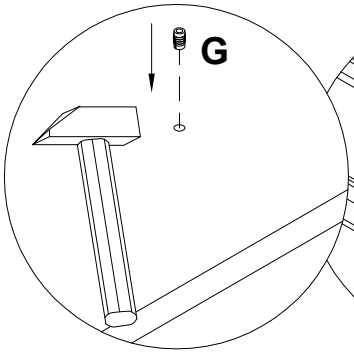

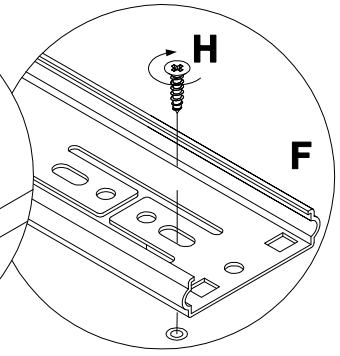

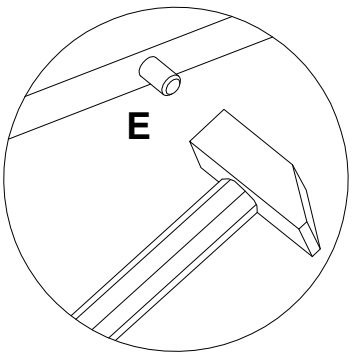

16

C 000147 15x16 x4

H 000763 3.5x16 x12

I 113834 x6

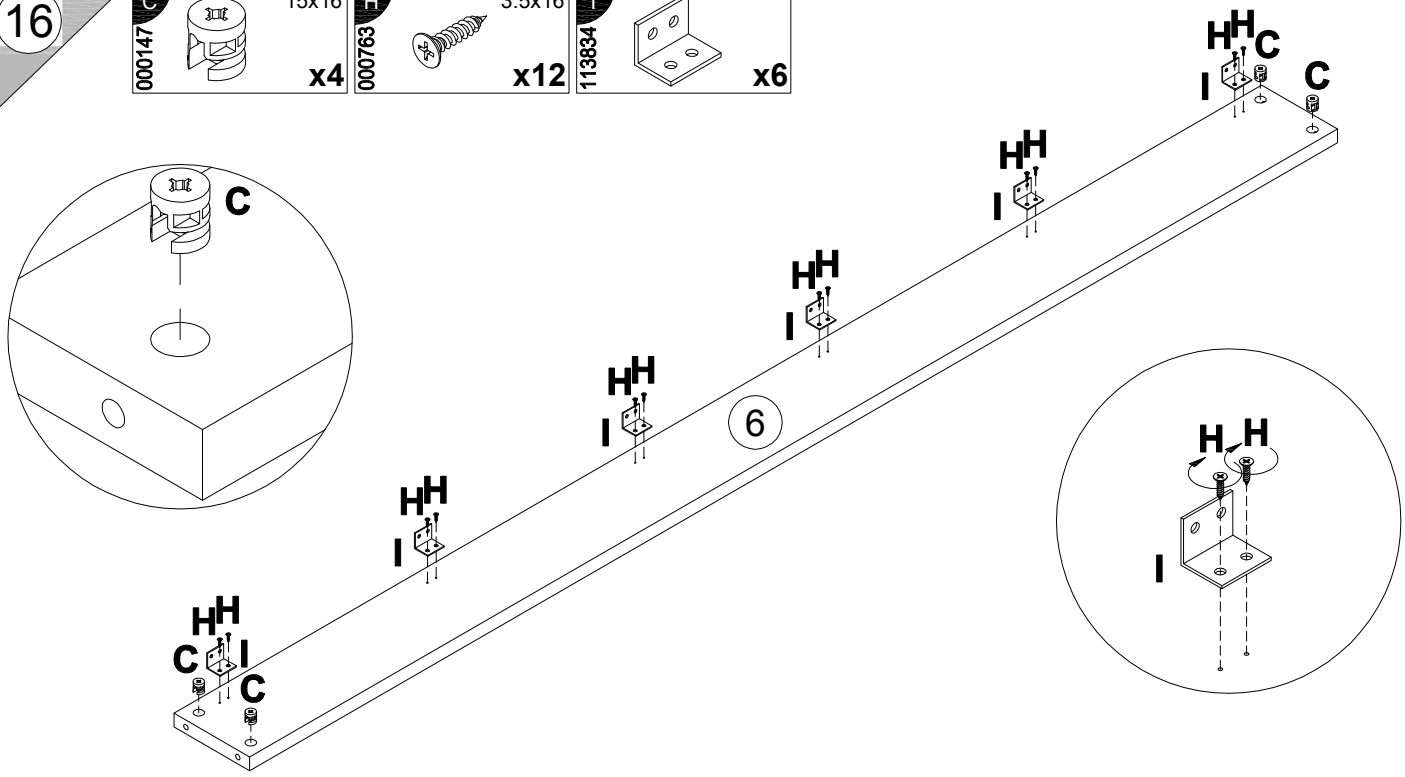

17

A 090913 7x32 x3

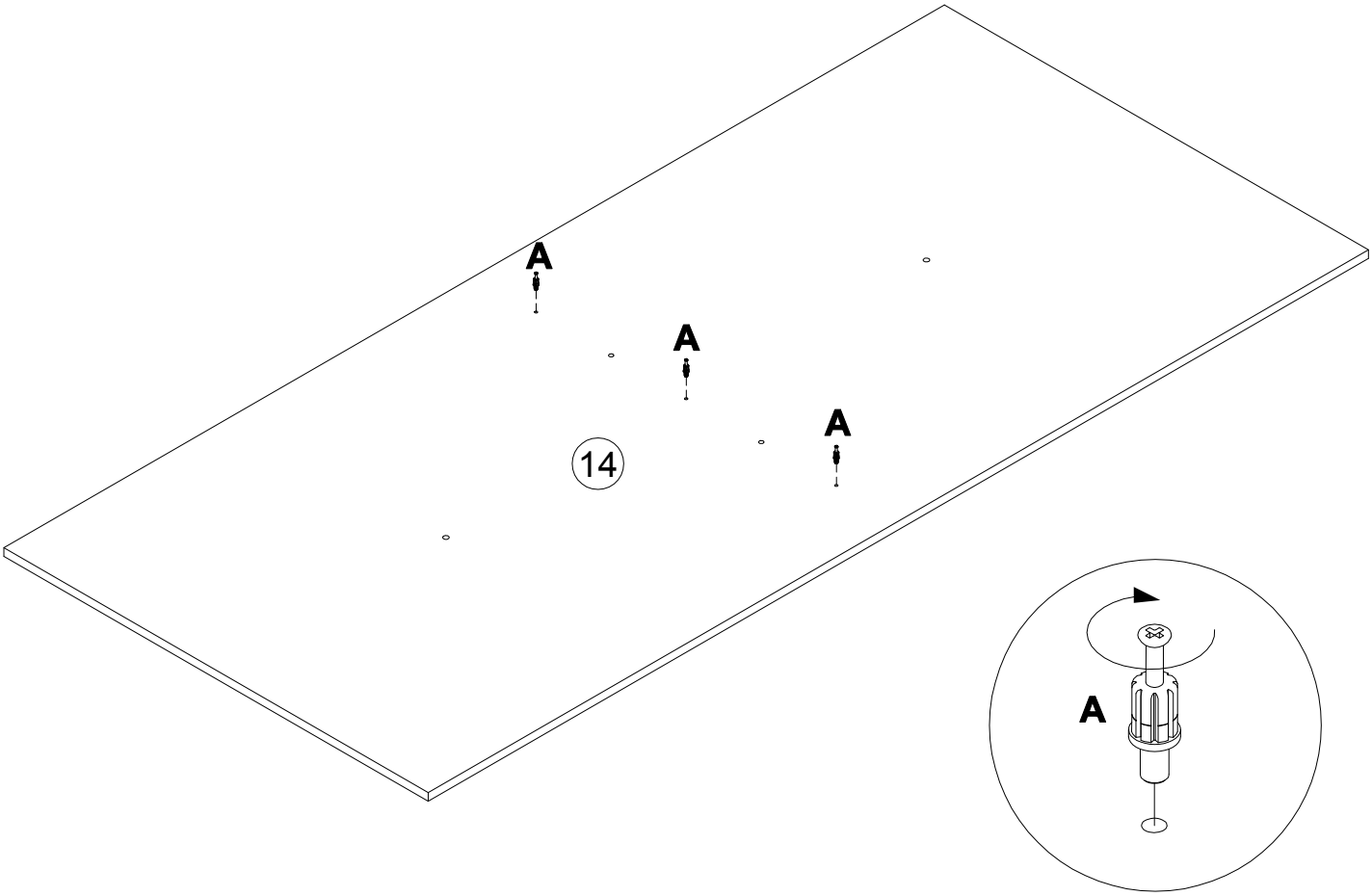

18

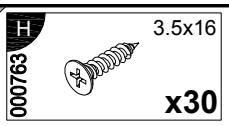

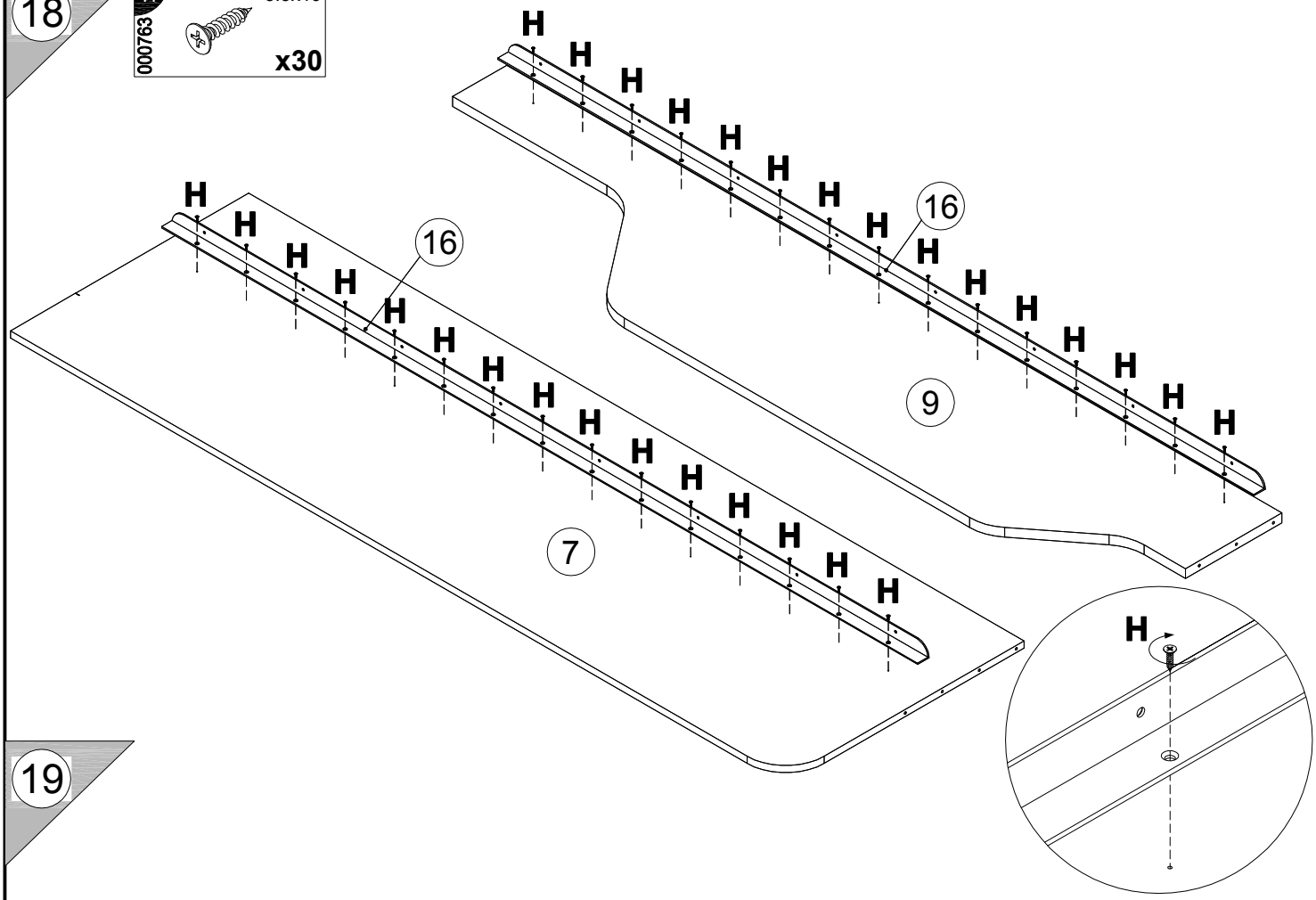

19

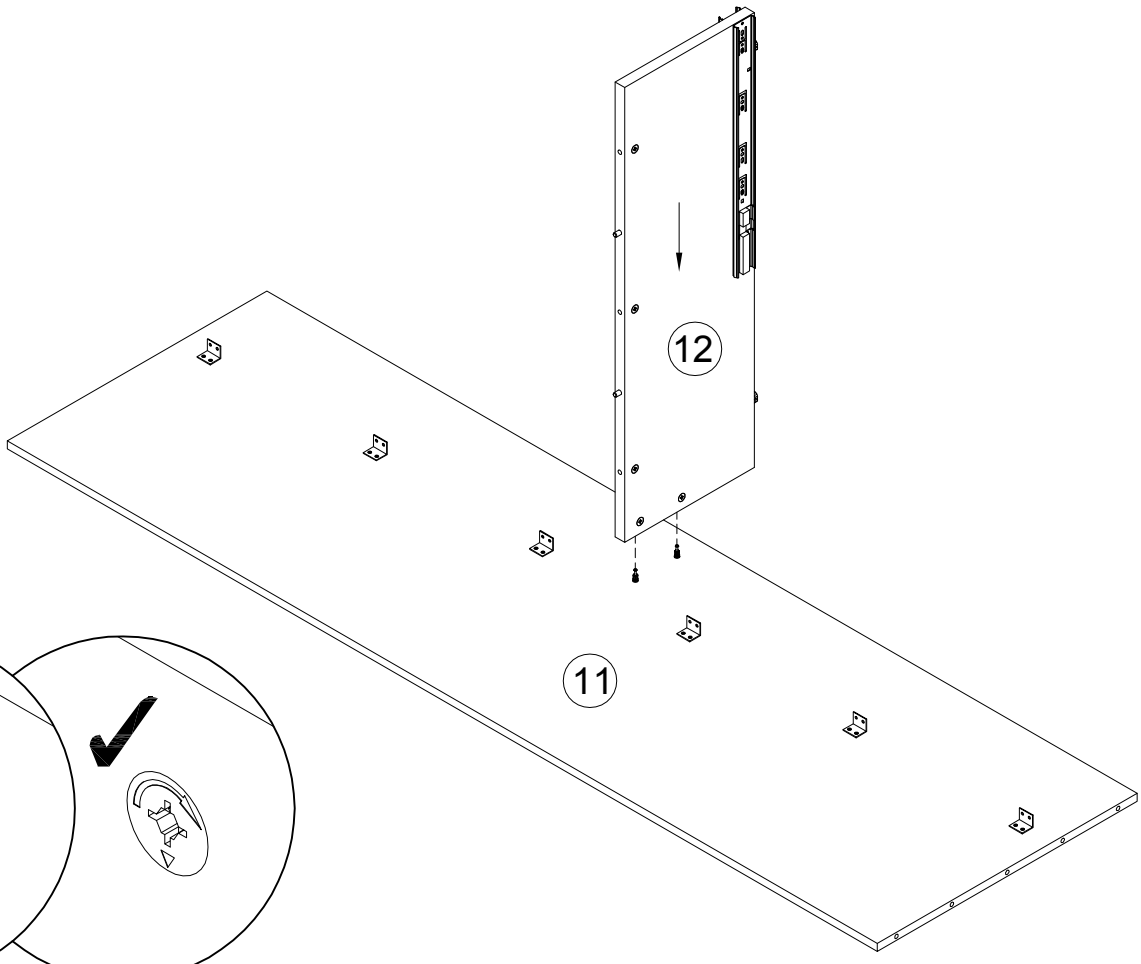

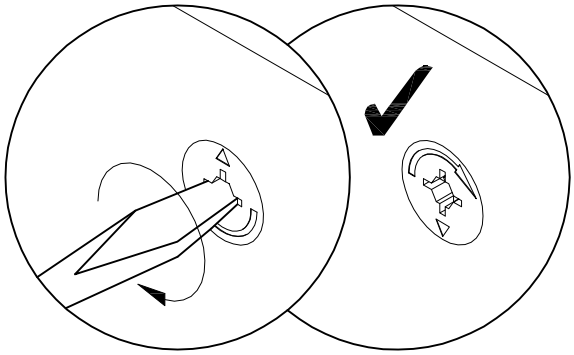

20

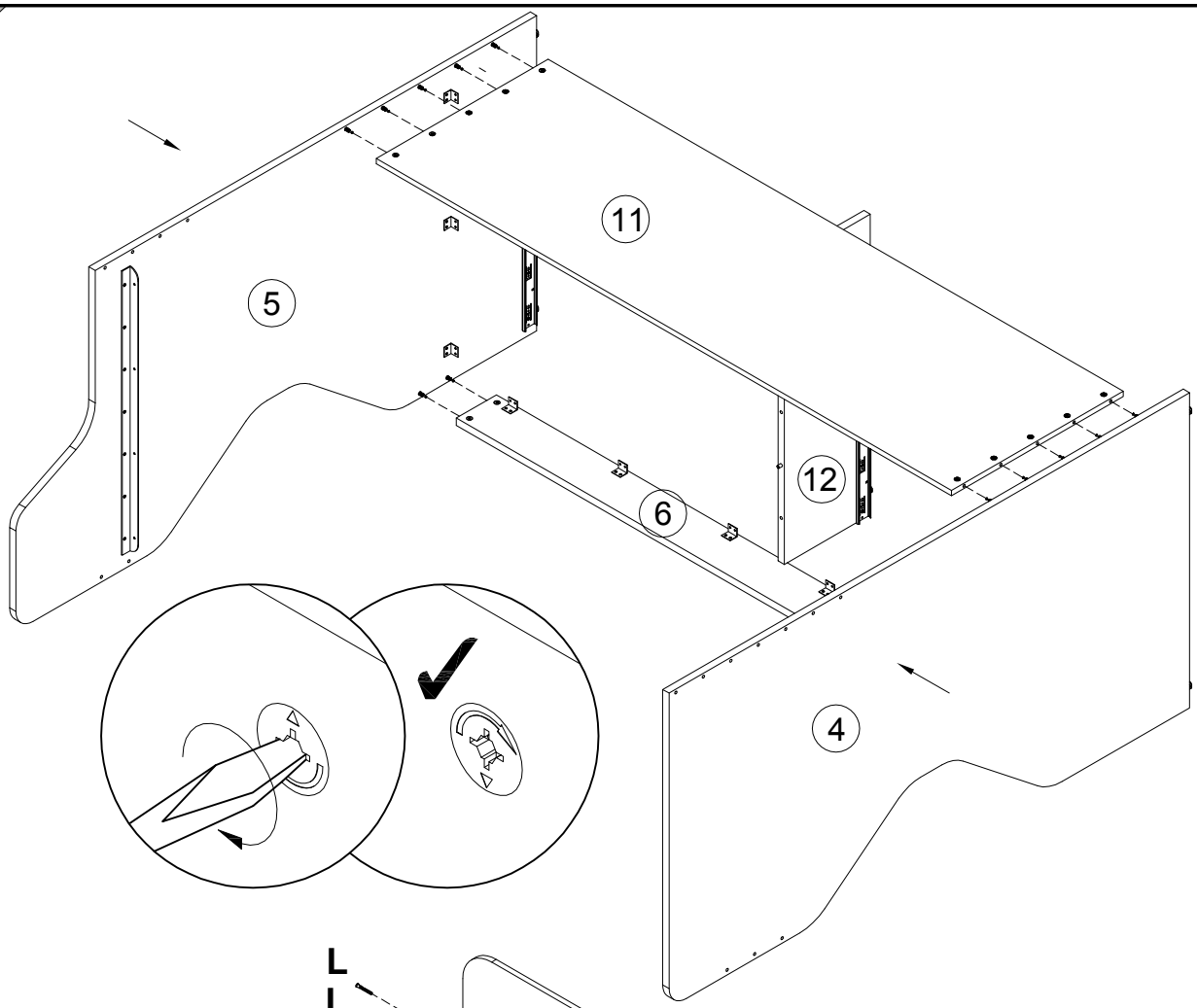

21

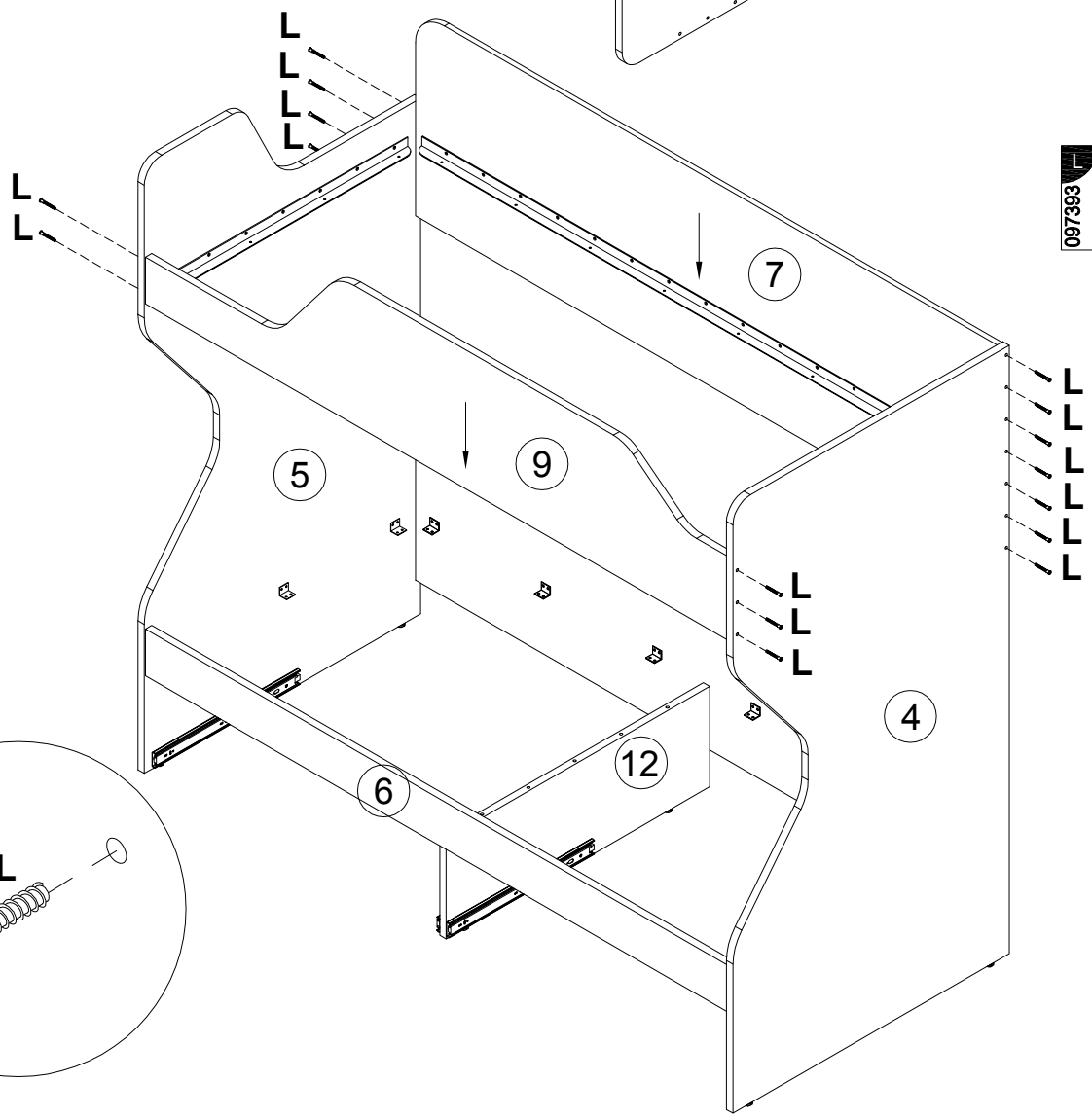

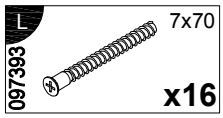

22

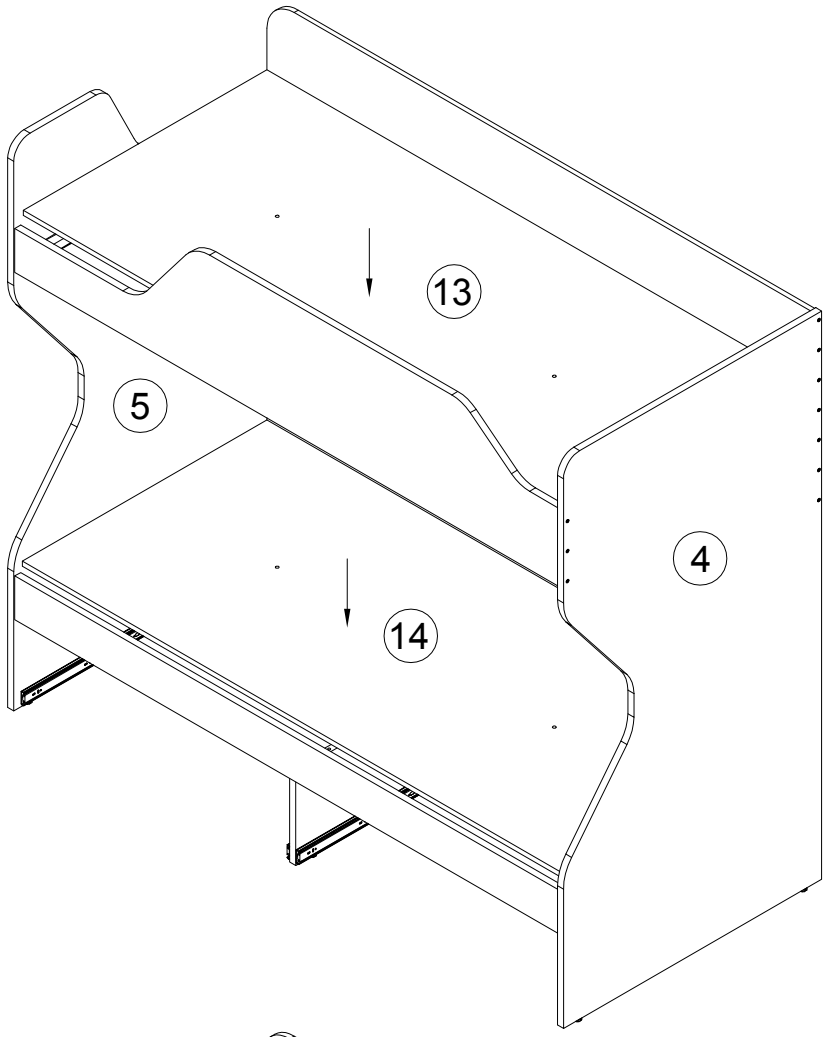
13
5
4
14

23

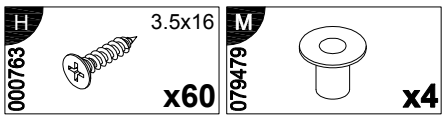
H
3.5x16
000763
x60
M
079479
x4

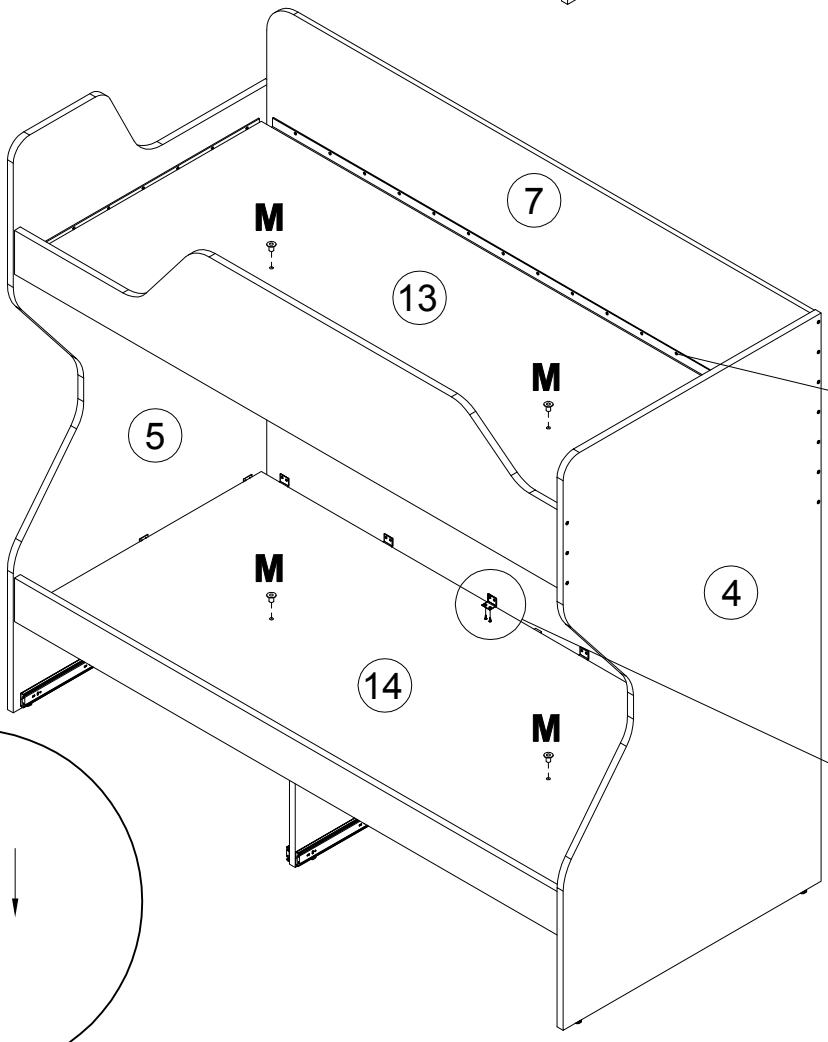
7
M
13
M
5
M
4
14
M

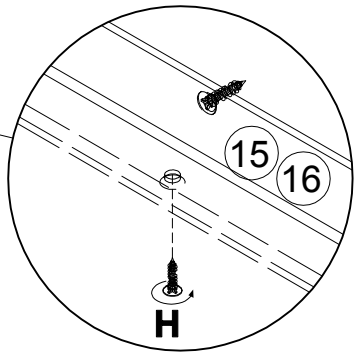
15
16
H

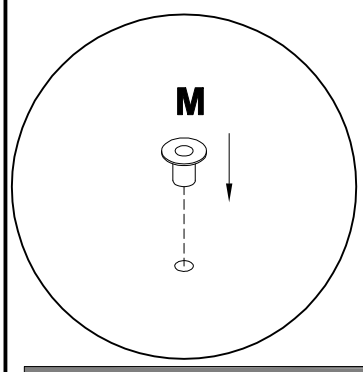
M

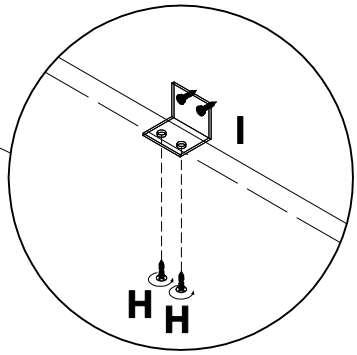
I
H
H

24

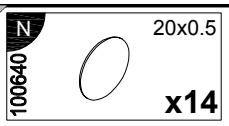
N
20x0.5
100640
x14

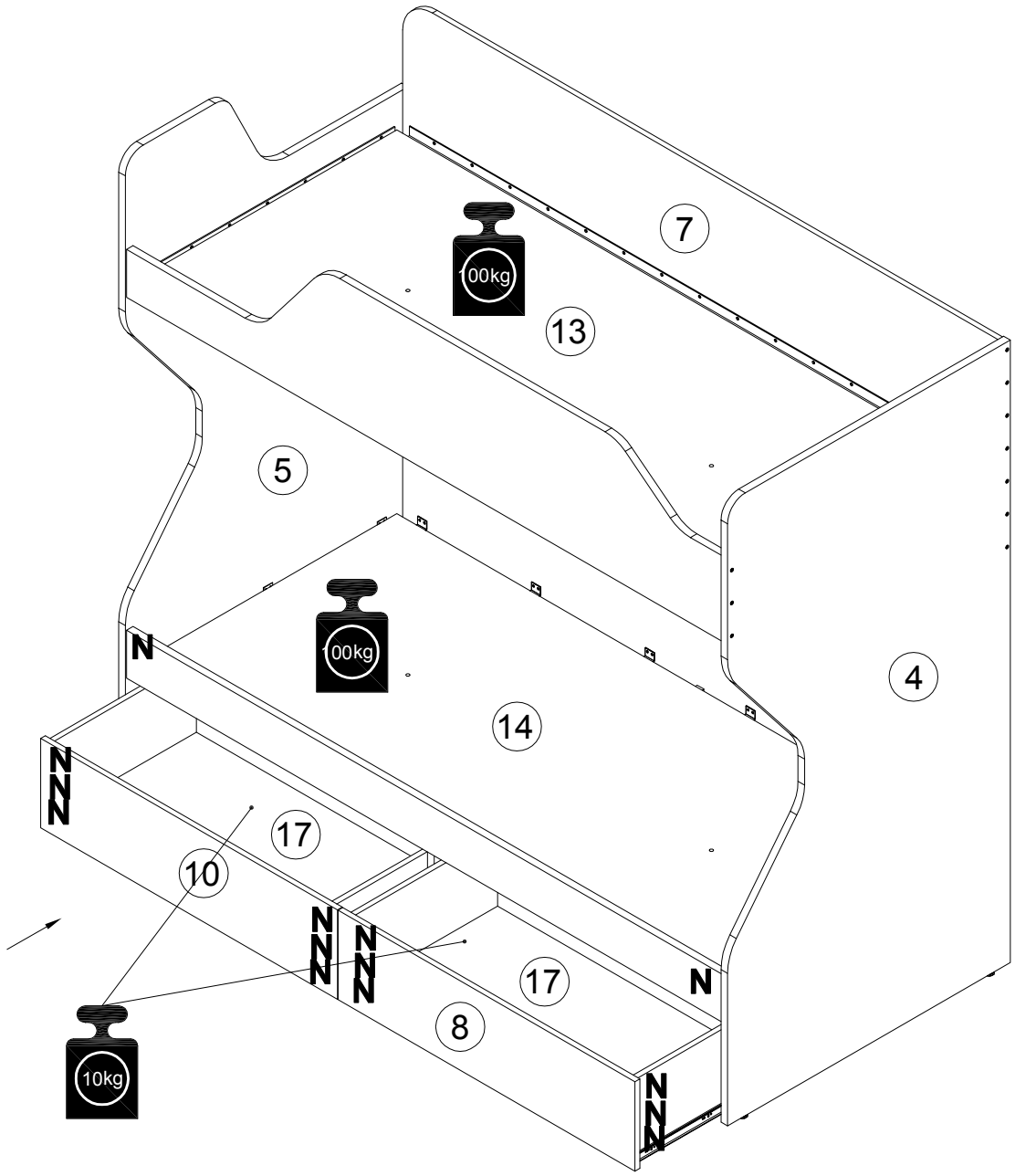
7
00kg
13
5
00kg
N
14
4
N
N
N
17
10
N
N
N
N
N
17
N
8
10kg
N
N
N

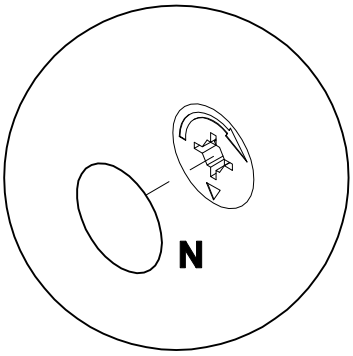
N

25

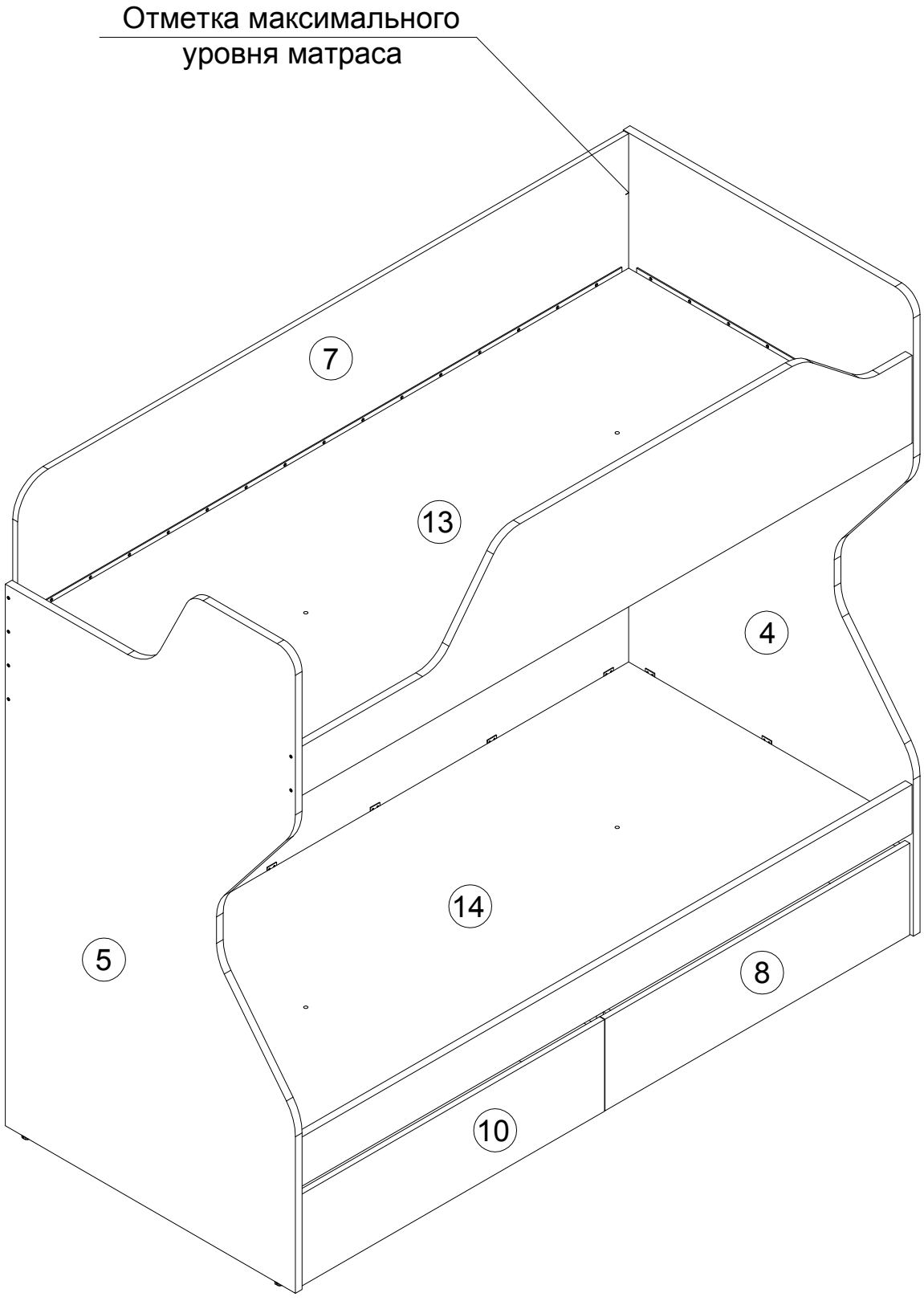

Рекомендуемый размер матраса:
2000x900x180 (max 210 мм)

Инструкция по уходу за мебелью и правила эксплуатации

1. Мебель рекомендуется эксплуатировать в бытовых помещениях с температурой воздуха не ниже +2°С и относительной влажностью 45-70%.
2. Мебель должна быть защищена от воздействия прямых солнечных лучей, так как это вредит внешнему виду изделий и может изменить цвет поверхности.
3. Не следует ставить на поверхность мебели горячие предметы.
4. Случайно попавшую на поверхность изделия влагу, жидкость следует снять сухой тканью.
5. Удаление пыли с полированной или лакированной поверхности следует производить сухой тканью (фланель, миткаль).
6. Полированные и лакированные поверхности мебели рекомендуется освежать специально предназначенными для этого средствами.
7. Очищать стекла рекомендуется специальными составами, нанесенными на мягкую такнь.
8. Не допускается применение соды, стиральных порошков, абразивных паст, порошков и прочих, не предназначенных для ухода за изделиями мебели препаратов.

В связи с постоянной работой, направленной на улучшение потребительских свойств мебели, предприятие-изготовитель оставляет за собой право на изменения конструкции, не влияющие на качество и внешний вид изделия.