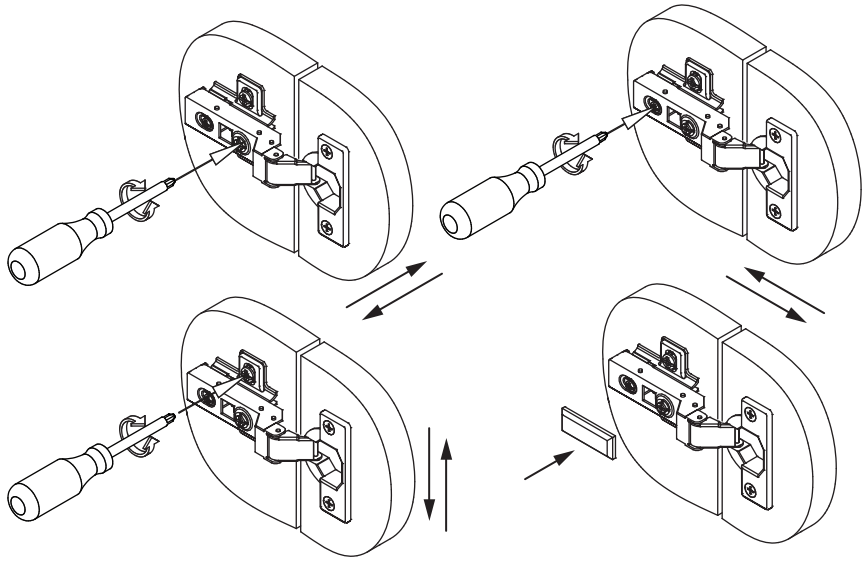

инструкция по сборке

Комод

арт. 5240

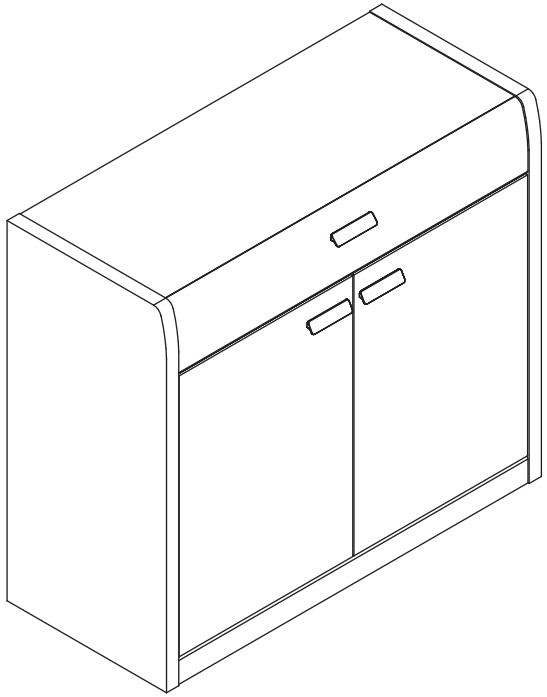

габаритные размеры

высота: 864 мм
ширина: 980 мм
глубина: 417 мм

Инструкция по уходу за мебелью и правила эксплуатации

1. Мебель рекомендуется эксплуатировать в бытовых помещениях с температурой воздуха не ниже +2°С и относительной влажностью 45-70 %.
2. Мебель должна быть защищена от воздействия прямых солнечных лучей, так как это вредит внешнему виду изделий и может изменить цвет поверхности.
3. Не следует ставить на поверхность мебели горячие предметы.
4. Случайно попавшую на поверхность изделия влагу, жидкость следует снять сухой тканью.
5. Удаление пыли с полированной или лакированной поверхности следует производить сухой тканью (фланель, миткаль).
6. Полированные и лакированные поверхности мебели рекомендуется освежать специально предназначенными для этого средствами.
7. Очищать стекла рекомендуется специальными составами, нанесенными на мягкую ткань.
8. Не допускается применение соды, стиральных порошков, абразивных паст и прочих средств, не предназначенных для ухода за предметами мебели.

В связи с постоянной работой, направленной на улучшение потребительских свойств мебели, предприятие-изготовитель оставляет за собой право на изменения конструкции, не влияющие на качество и внешний вид изделия.

единая справочная служба:
8 800 100-50-22
(звонок по России бесплатный)

LAZURIT

1

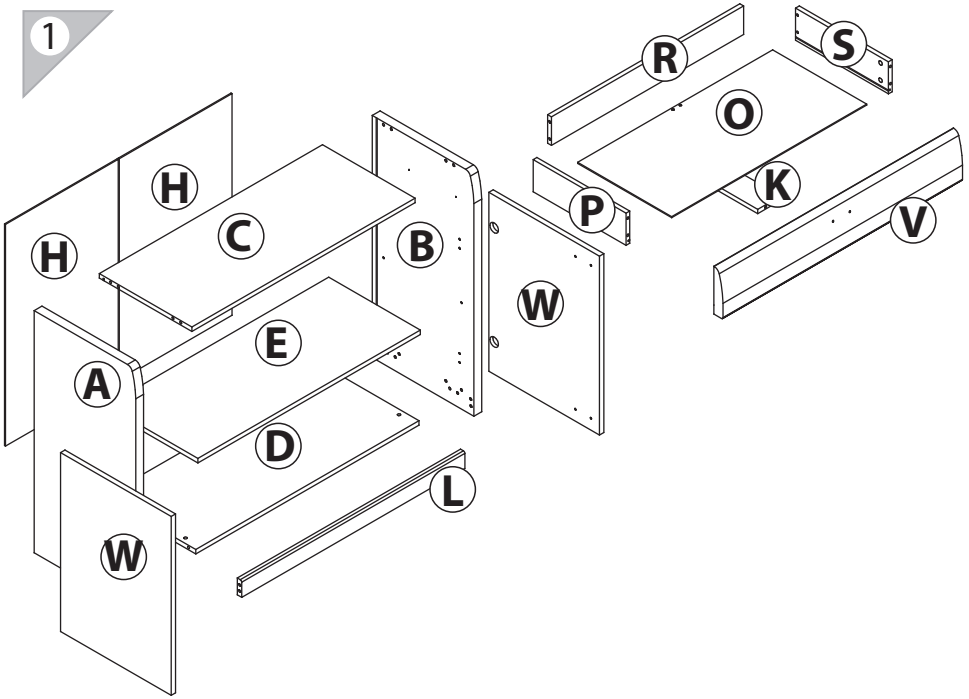

поз.	название детали	№ упак.	кол-во, шт.	длина, мм	ширина, мм
A	Стенка боковая левая	1	1	861	417
B	Стенка боковая правая	1	1	861	417
C	Крышка	2	1	916	380
D	Дно	2	1	916	376
H	Стенка задняя	1	2	788	463
L	Цоколь	2	1	916	60
O	Дно ящика	2	1	888	355
P	Бок ящика левый	2	1	350	100
S	Бок ящика правый	2	1	350	100
R	Стенка задняя ящика	2	1	876	86
V	Панель ящика	3	1	912	158
W	Дверь	4	2	636	454
E	Полка вкладная	2	1	913	376
K	Царга	2	1	350	100

2

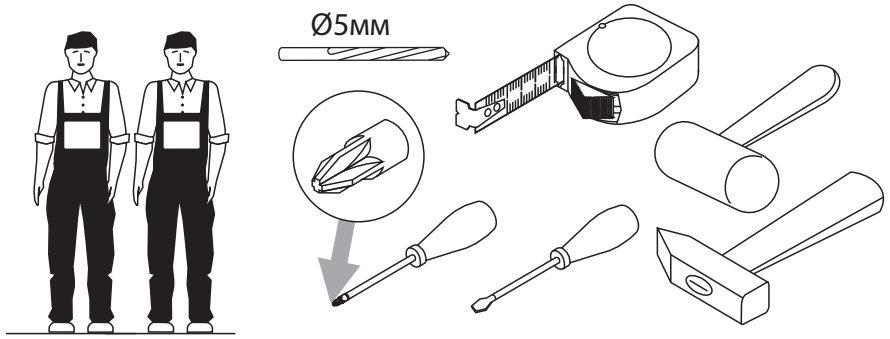

18

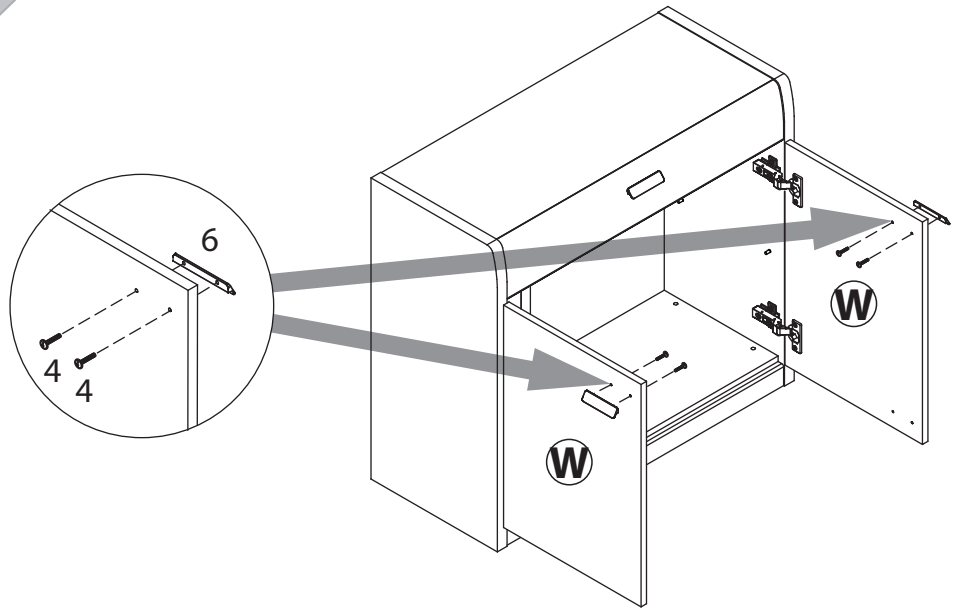

19

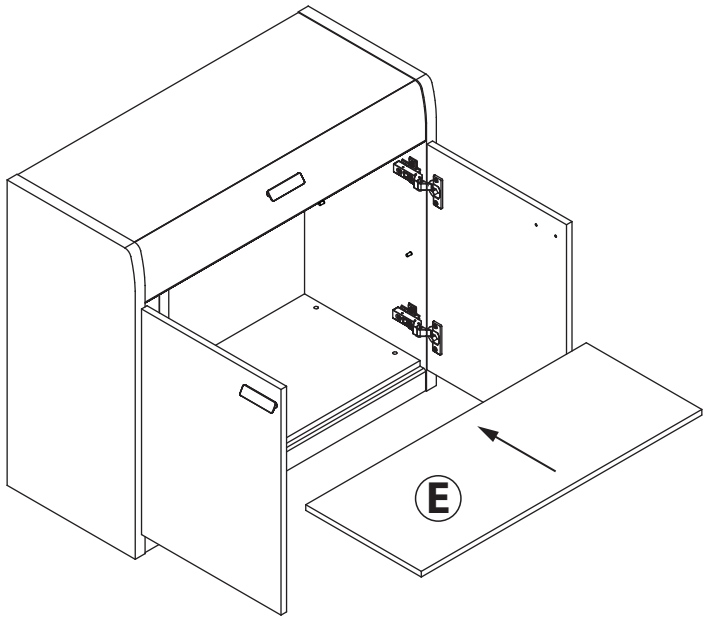

16

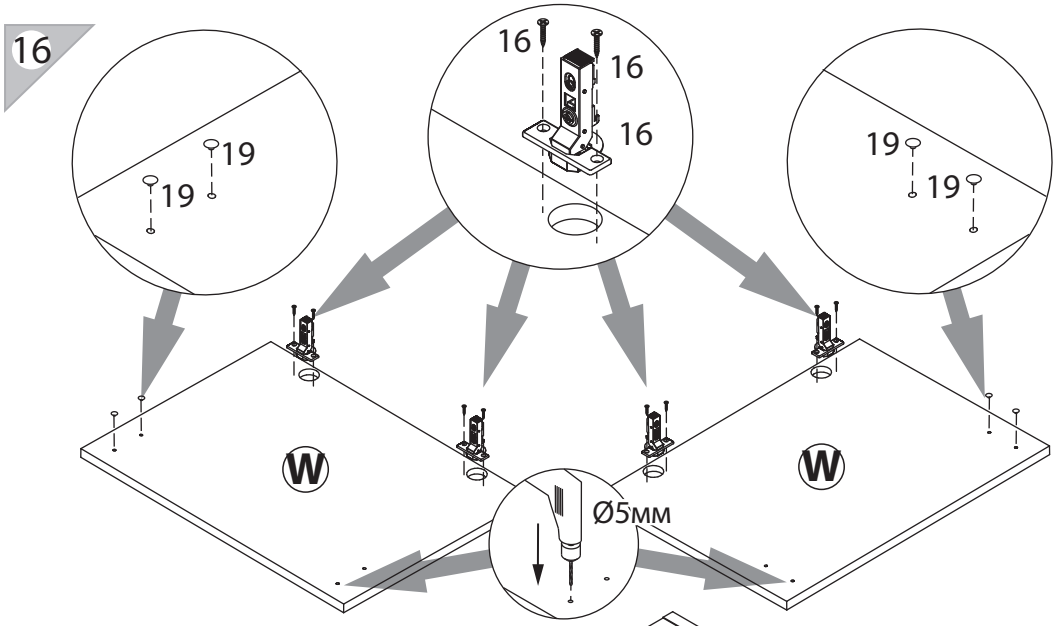

17

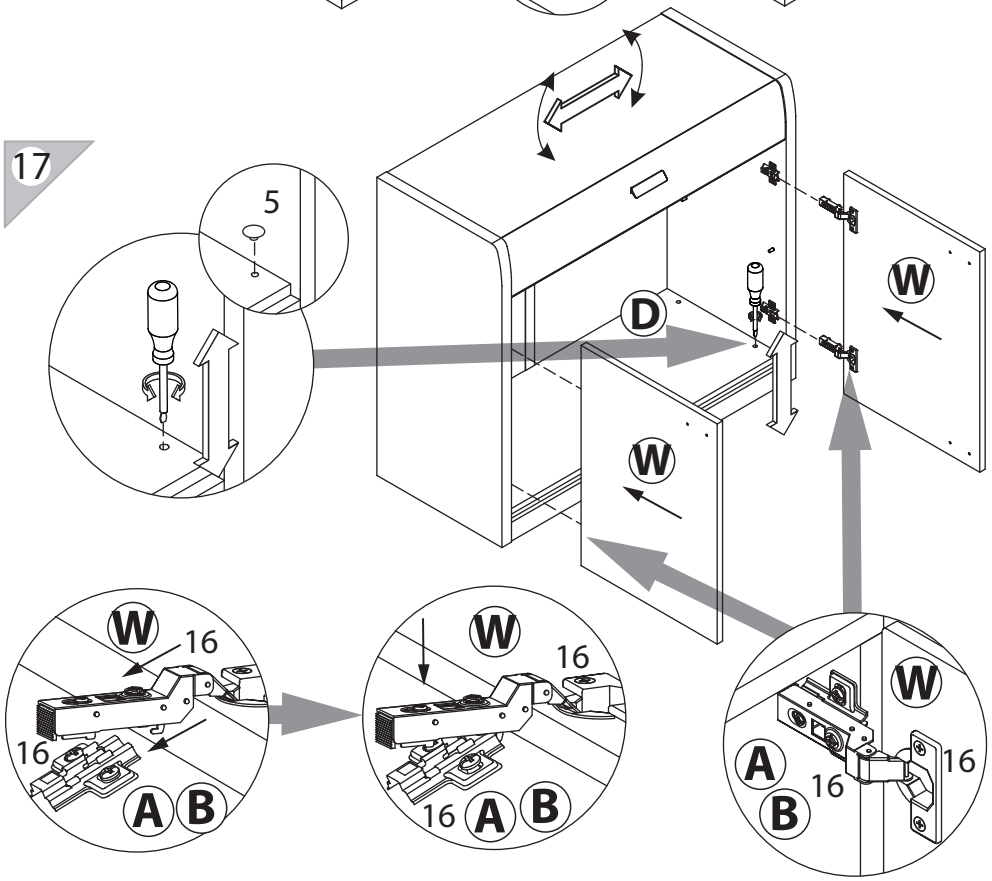

3

1 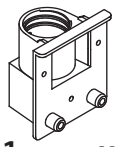 уп.1 x4	2 3,5x16 уп.1 x20	3 3x16 уп.1 x14	4 M4x22 уп.1 x4	5 Ø10 уп.1 x4
6 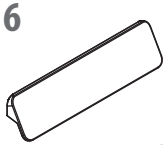 уп.1 x3	7 M4x35 уп.1 x2	8 Ø8 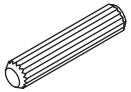 уп.1 18	9 15/16 уп.1 x12	10 Ø15 уп.1 x12
11 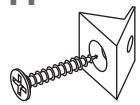 уп.1 x4	12 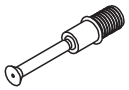 уп.1 x12	13 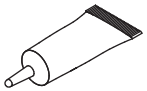 уп.1 x1	14 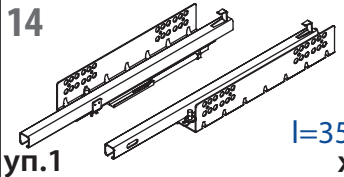 l=350 уп.1 x1	
15 l=765 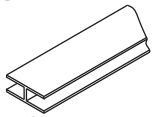 уп.2 x1	16 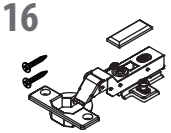 уп.1 x4	17 Ø5 уп.1 x4	18 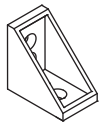 уп.1 x1	19 Ø5 уп.1 x4
20 7x50 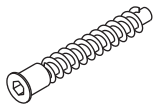 уп.1 x2	21 уп.1 x1	22 уп.1 x4		

4

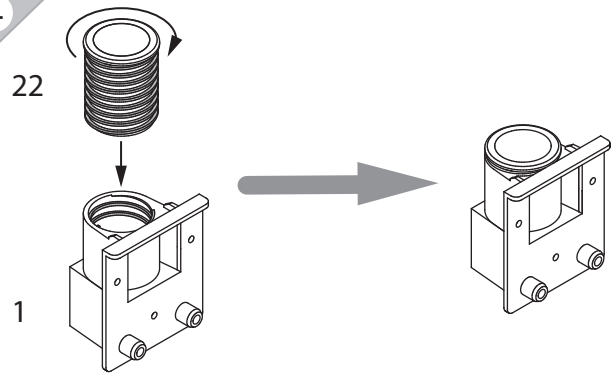

Не затягивать

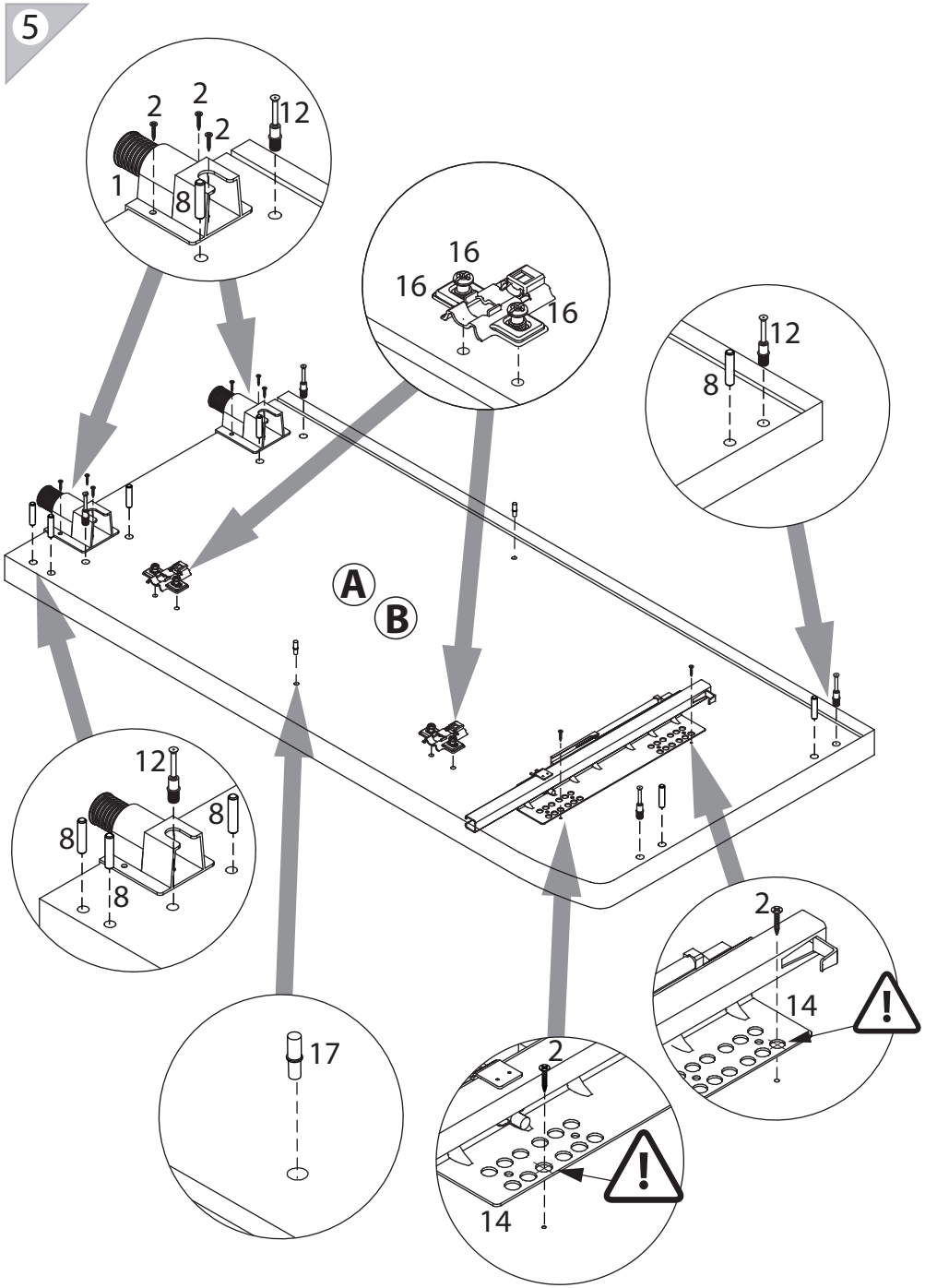
5
2
2
2
12
1
8
16
16
16
12
8
A
B
12
8
8
8
2
14
17
2
14

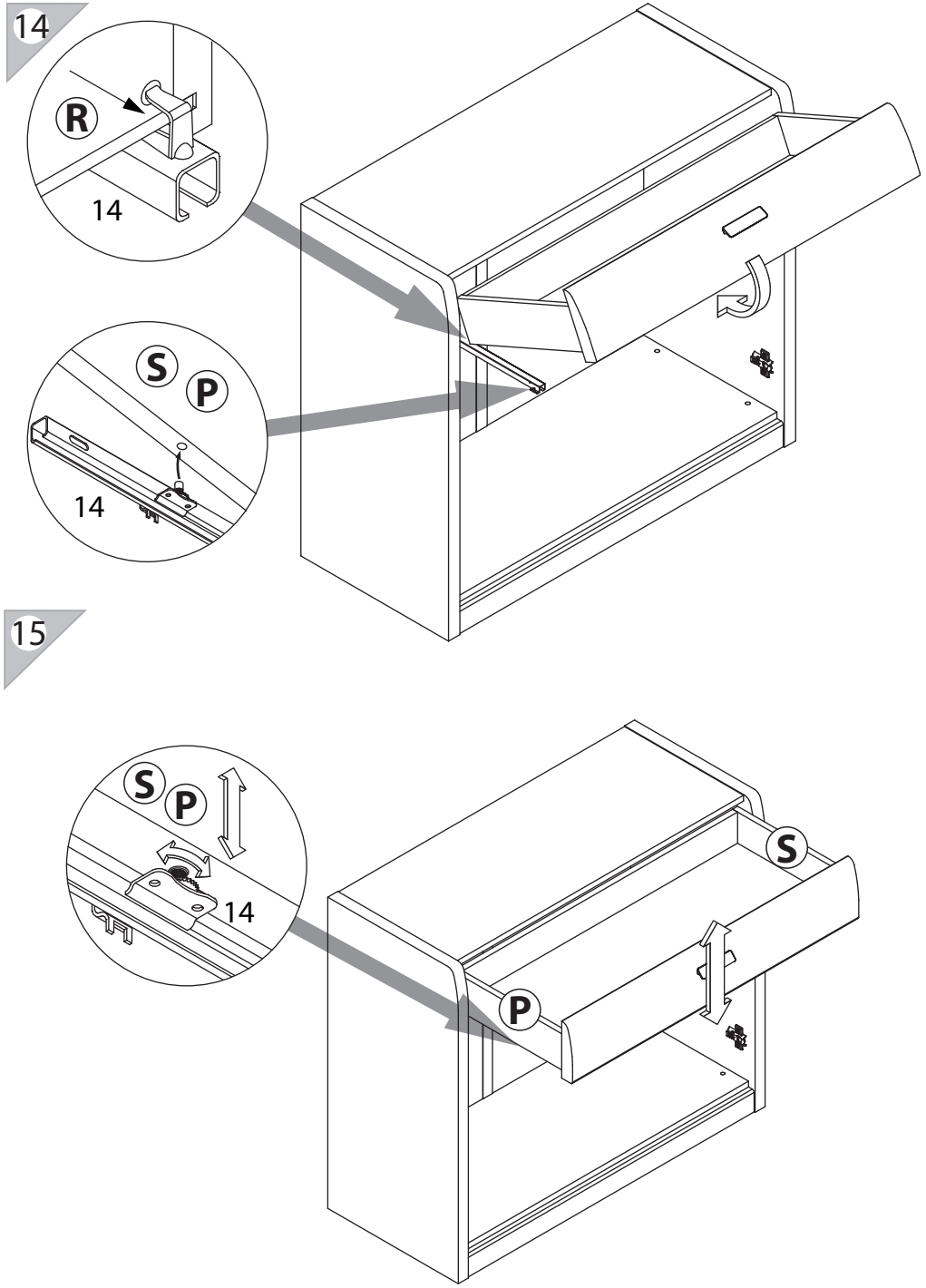
14
R
14
S
P
14
15
S
P
14
S
P

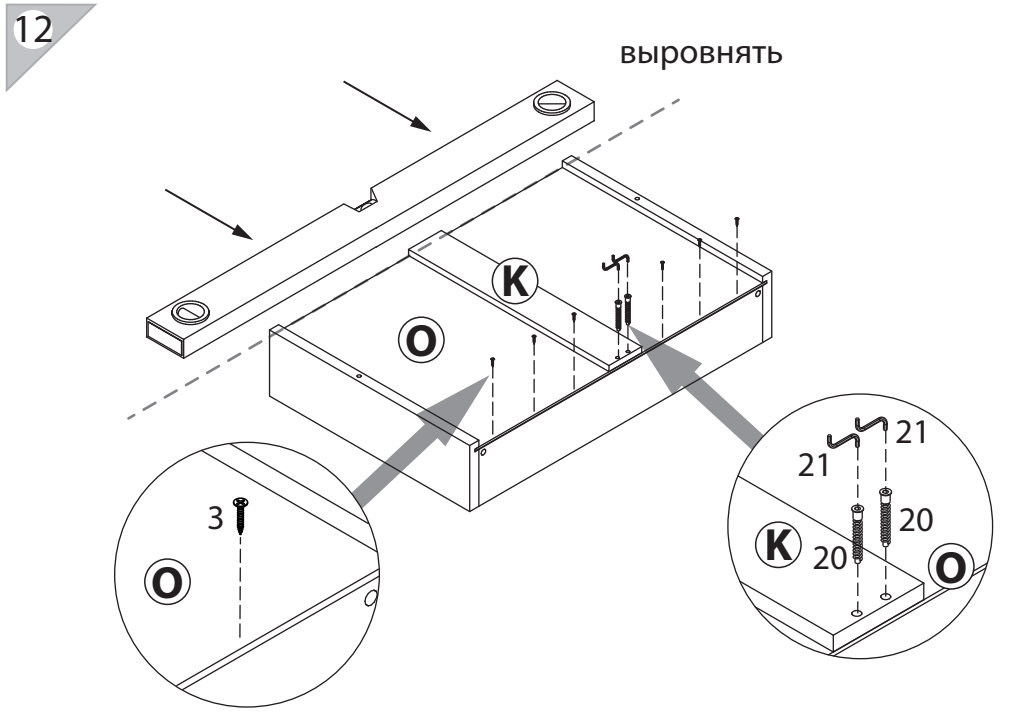
12
выровнять
K
O
3
O
21
21
20
20
K
O

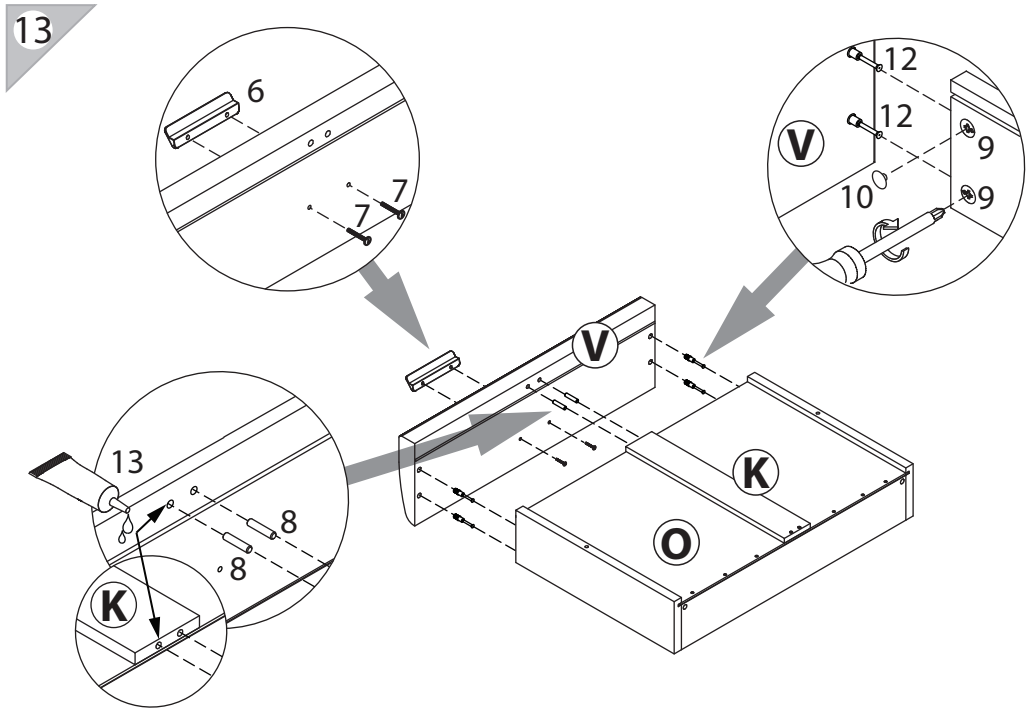
13
6
7
7
12
12
V
9
10
9
V
13
8
8
K
K
O

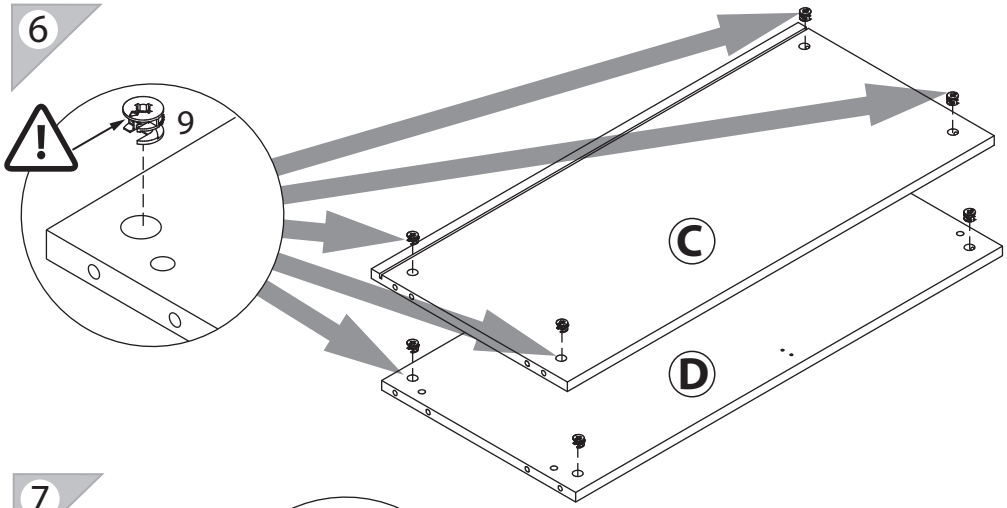
6
9
C
D

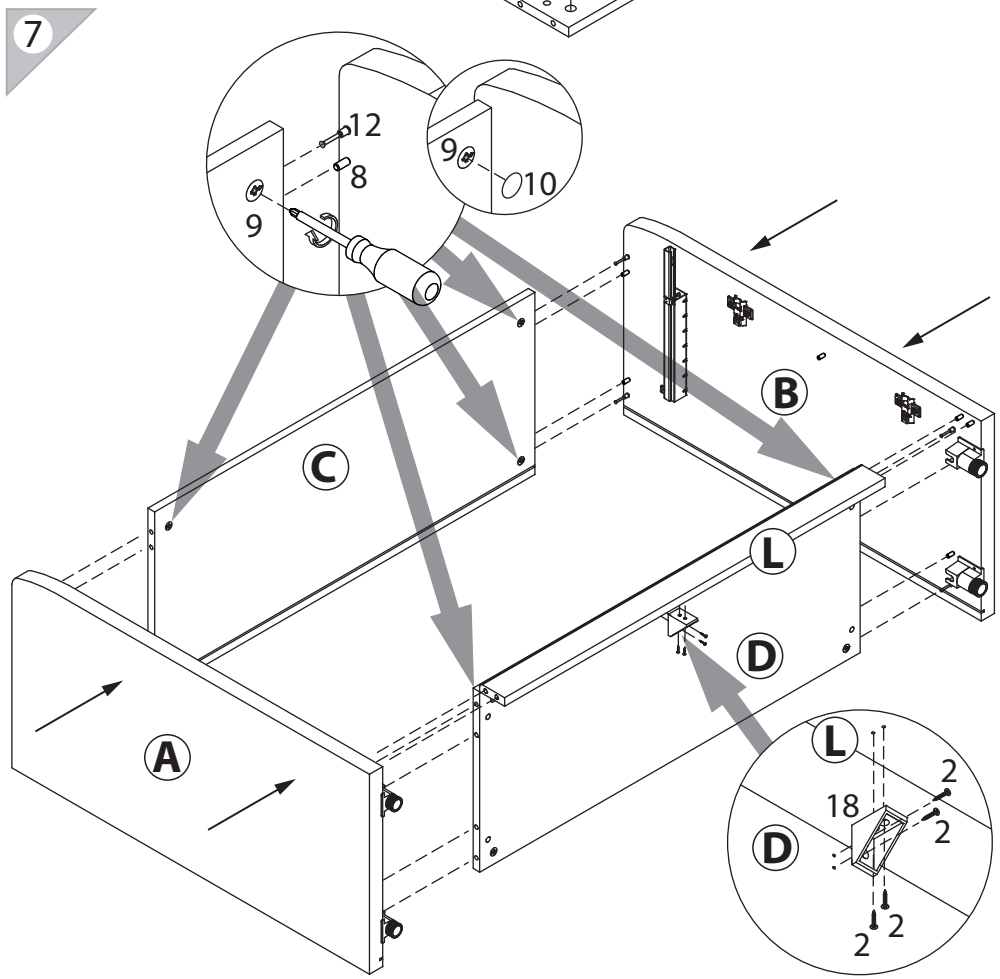
7
12
8
9
9
10
B
C
L
D
A
L
2
18
2
D
2
2

8

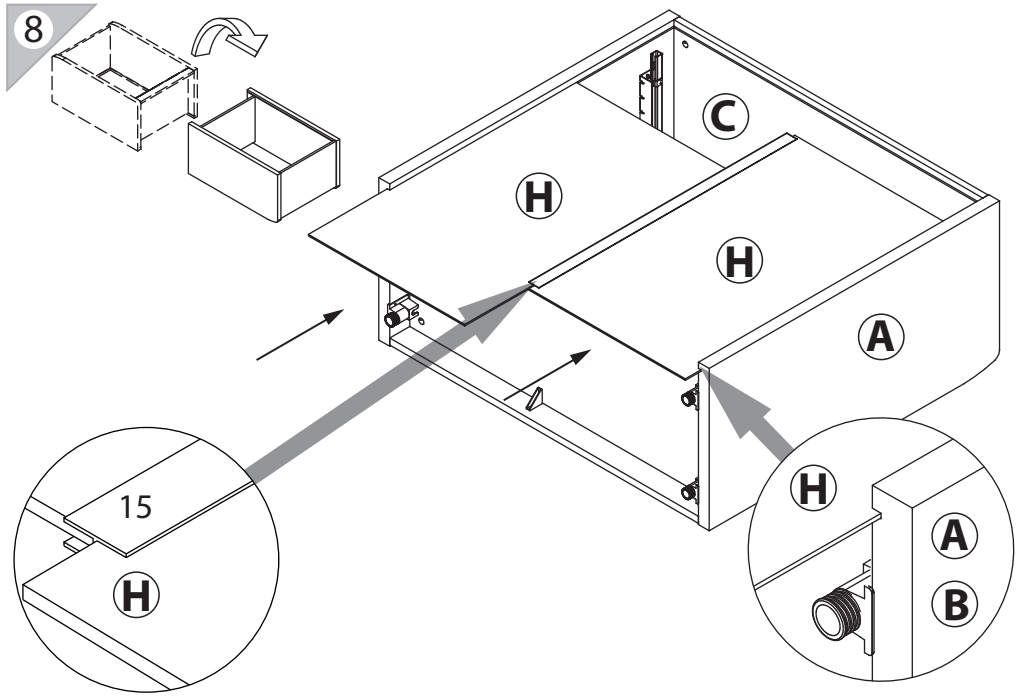

9

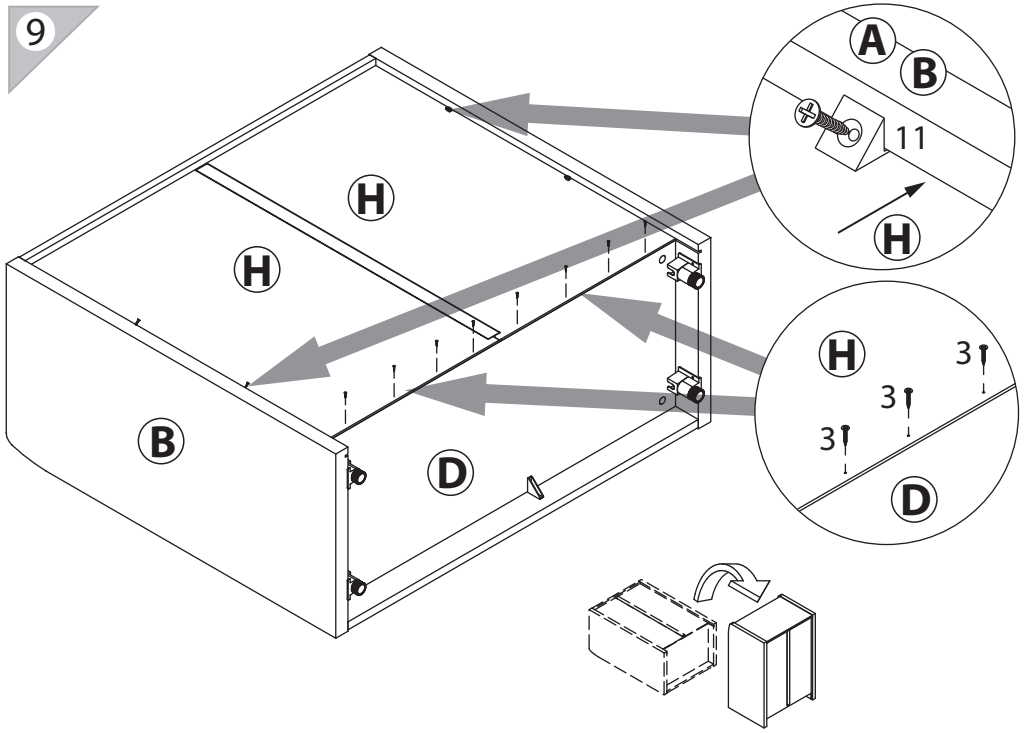

10

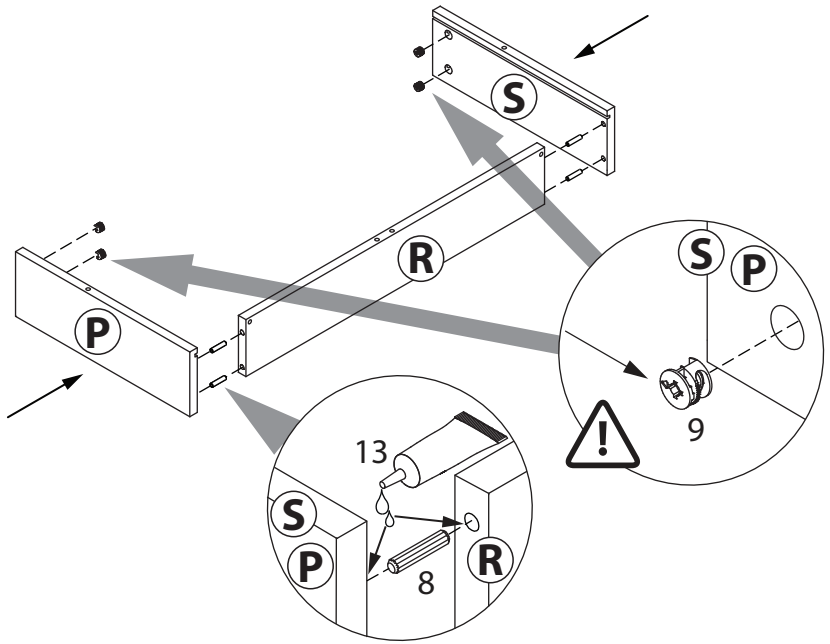
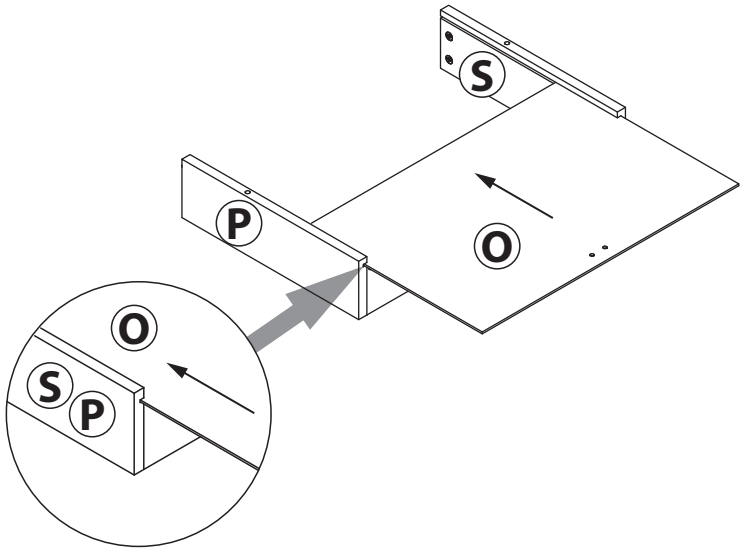
11