ИЗГОТОВИТЕЛЬ: ИП Маннова Т.В., Россия,
236040, г.Калининград,
ул. Черняховского, д. 76 А, кв. 8
тел, факс: 8(4012) 311-472, 311-473

LAZURIT МЕБЕЛЬ

Схема сборки
Франческа
Шкаф навесной арт. 7070 (1550x350x578)

Внимание! Изделие крепится к стене с помощью четырех металлических навесов.
Максимальная нагрузка на шкаф 20кг. Рекомендуется дополнительно крепить к рядом стоящим шкафам или стеллажам.

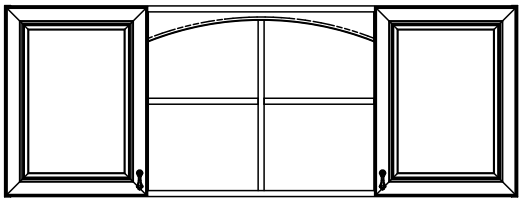

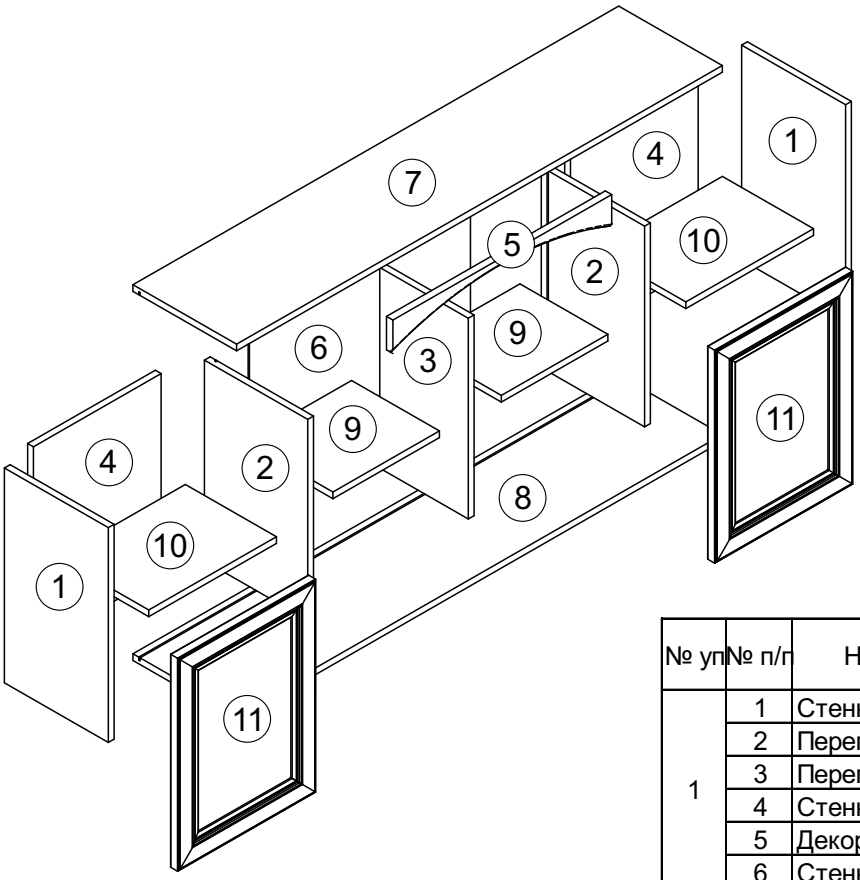

№ уп	№ п/п	Наименование	Д	Ш	Т	К-во
1	1	Стенка боковая	578	324	18	2
	2	Перегородка	540	322	18	2
	3	Перегородка	540	276	18	1
	4	Стенка задняя	540	398	18	2
	5	Декоративный элемент	682	90	20	1
	6	Стенка задняя	554	689	4	1
2	7	Крышка	1514	323	18	1
	8	Дно	1514	323	18	1
	9	Полка стяжная	332	274	18	2
	10	Полка стяжная	398	284	18	2
3	11	Фасад	573	430	25	2
4		Фурнитура				1к-т

При отсутствии в упаковке детали или фурнитуры отметьте данную позицию на листе галочкой и отправьте лист предприятию-изготовителю.

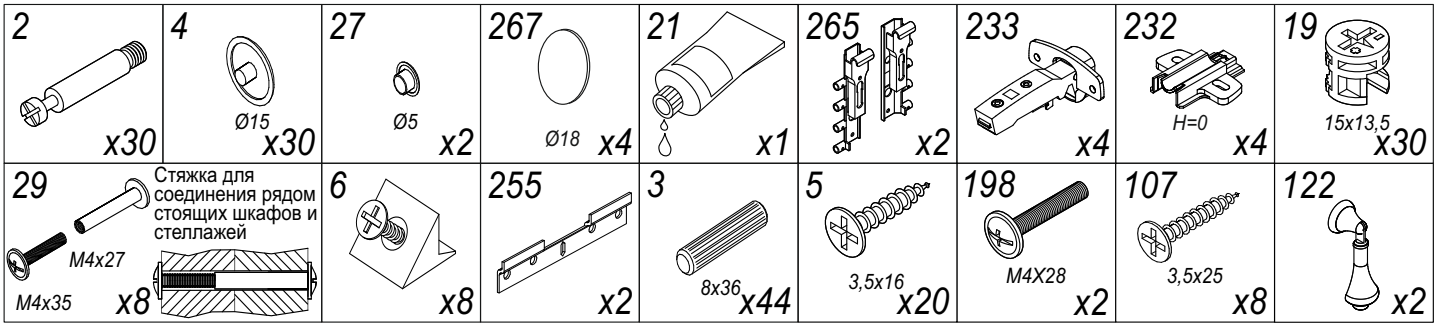

Уважаемый покупатель! Проверьте наличие деталей и фурнитуры, согласно комплектовочной ведомости
Сборку следует производить, придерживаясь порядка и последовательности данной инструкции. Для исключения царапин защитную пленку снять после сборки изделия. Во избежание перекосов и других дефектов проводите сборку на ровном полу, покрытом тканью или мягкой бумагой.
Мебель рекомендуется эксплуатировать в помещении с температурой не ниже +10°С и относительной влажностью 45-70%.
Не допускается применение соды, стиральных порошков, абразивных паст, порошков и прочих препаратов не предназначенных для ухода за мебелью.
Предприятие-изготовитель гарантирует покупателю сохранение всех качественных показателей мебели, обусловленных ГОСТ 16371-2014 в течение 24 месяцев, со дня продажи магазином при **соблюдении условий транспортирования, правил сборки, эксплуатации и ухода.**

Предприятие-изготовитель постоянно совершенствуя процесс изготовления мебели, оставляет за собой право на изменения конструкции и фурнитуры, не влияющие на качество и функциональность изделия.

ИЗГОТОВИТЕЛЬ: ИП Маннова Т.В., Россия,
236040, г.Калининград,
ул. Черняховского, д. 76 А, кв. 8
тел, факс: 8(4012) 311-472, 311-473

LAZURIT МЕБЕЛЬ

Схема сборки
Франческа
Шкаф навесной арт. 7070 (1550x350x578)

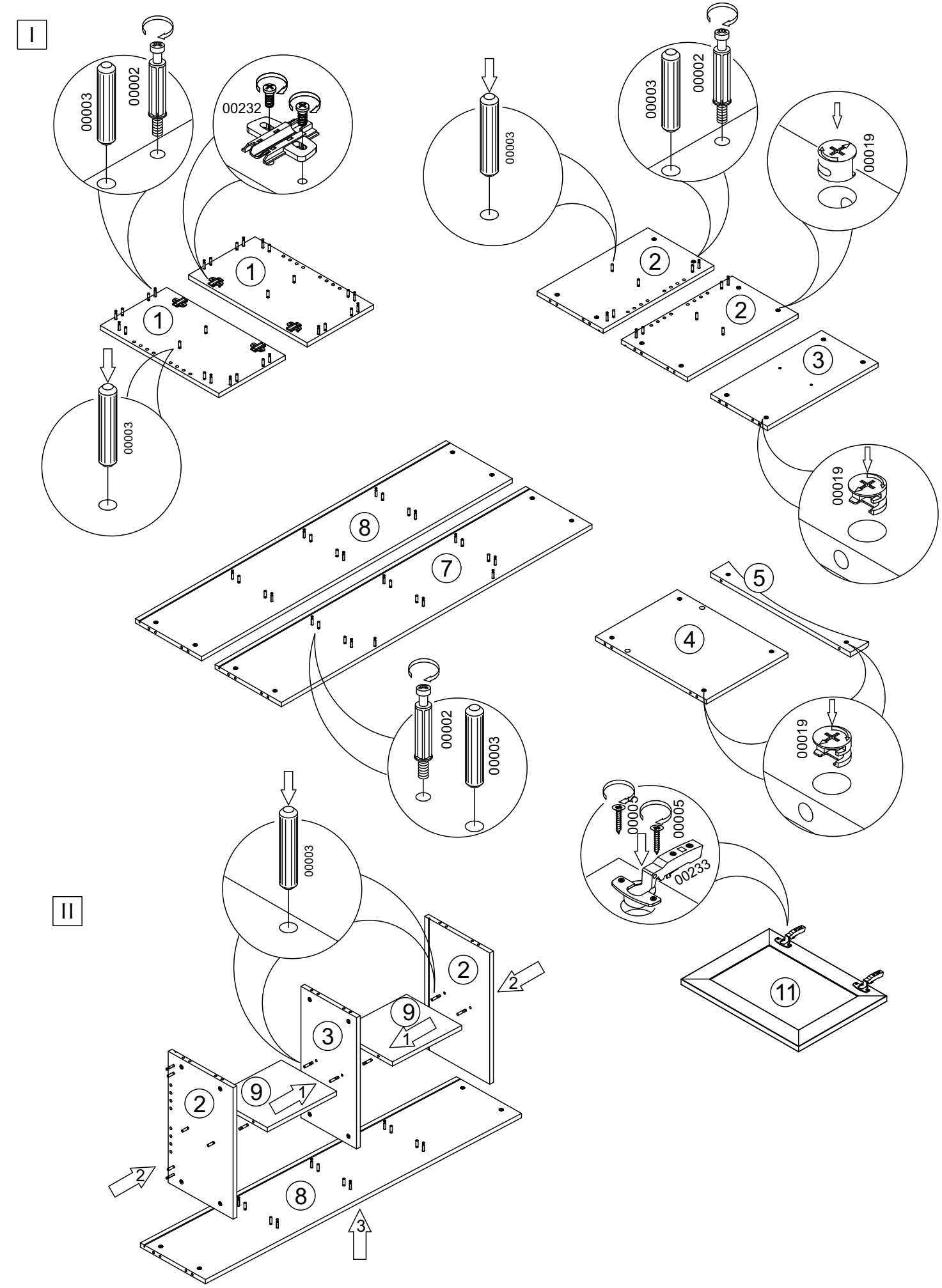

ИЗГОТОВИТЕЛЬ: ИП Маннова Т.В., Россия,
236040, г.Калининград,
ул. Черняховского, д. 76 А, кв. 8
тел, факс: 8(4012) 311-472, 311-473

LAZURIT МЕБЕЛЬ

Схема сборки
Франческа
Шкаф навесной арт. 7070 (1550x350x578)

III

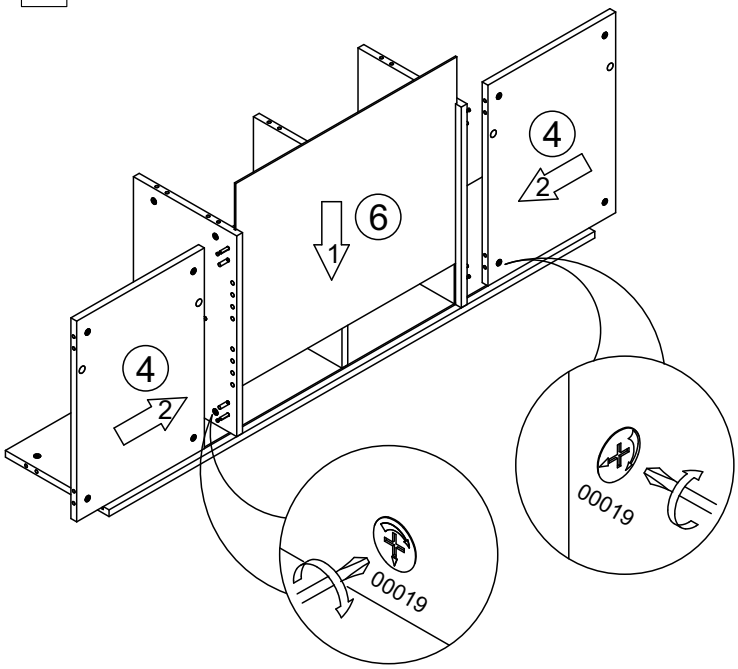

IV

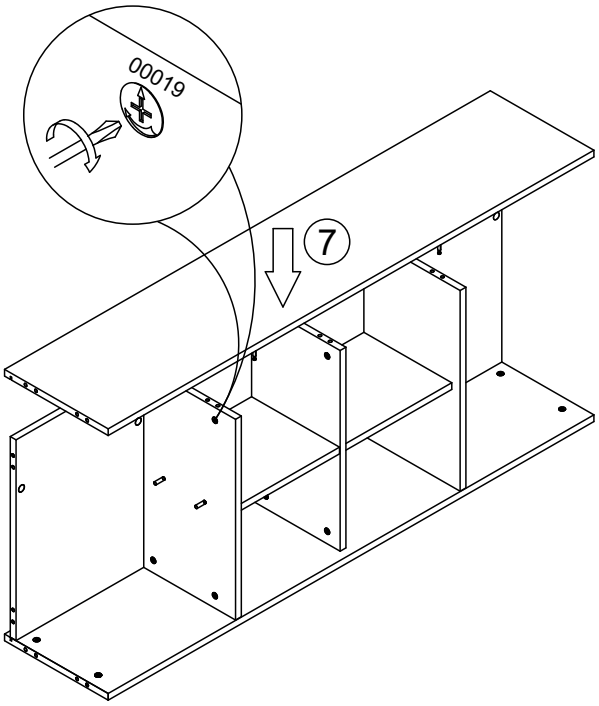

V

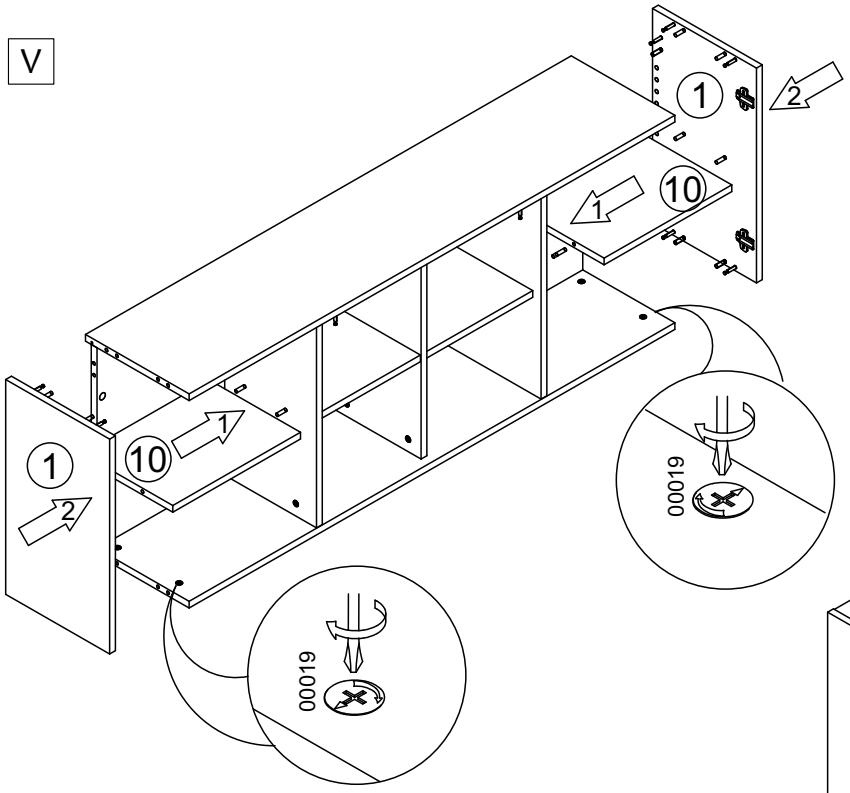

VI

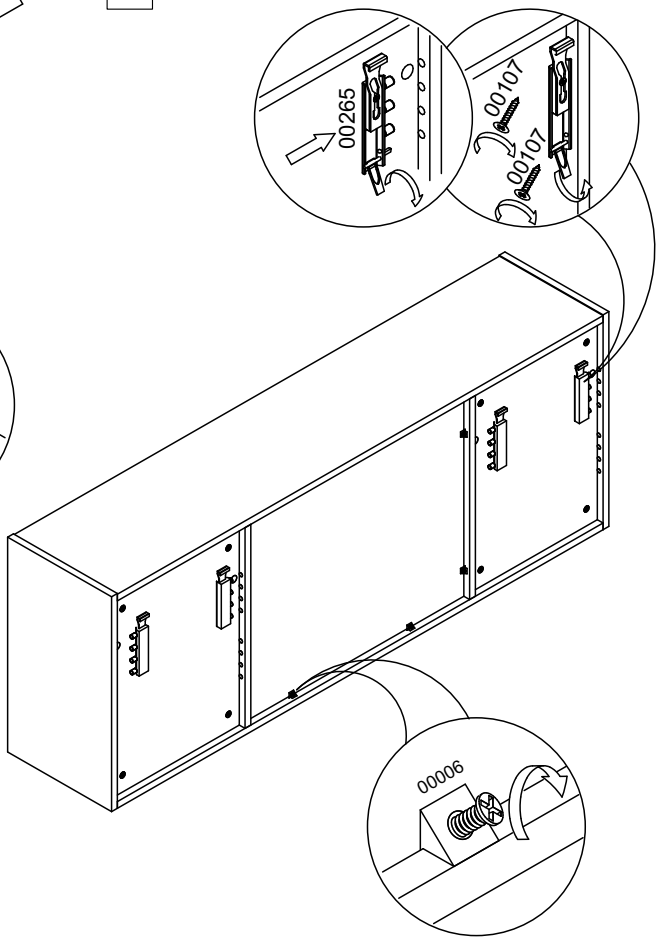

ИЗГОТОВИТЕЛЬ: ИП Маннова Т.В., Россия,
236040, г.Калининград,
ул. Черняховского, д. 76 А, кв. 8
тел, факс: 8(4012) 311-472, 311-473

LAZURIT МЕБЕЛЬ

Схема сборки
Франческа
Шкаф навесной арт. 7070 (1550x350x578)

VII

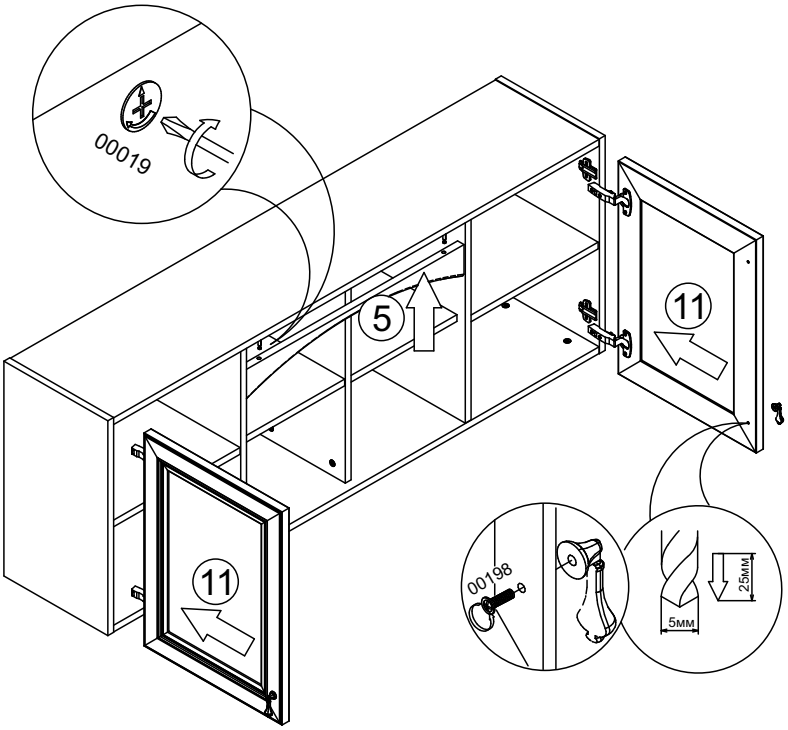

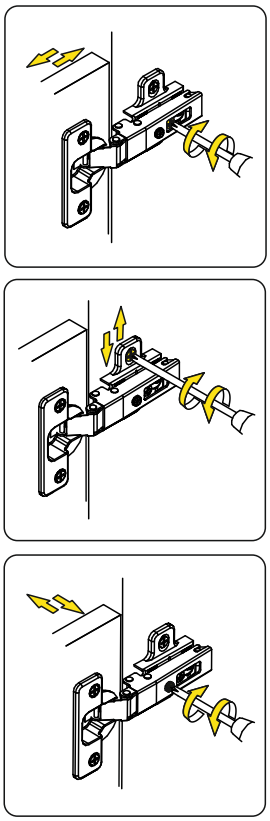

VII

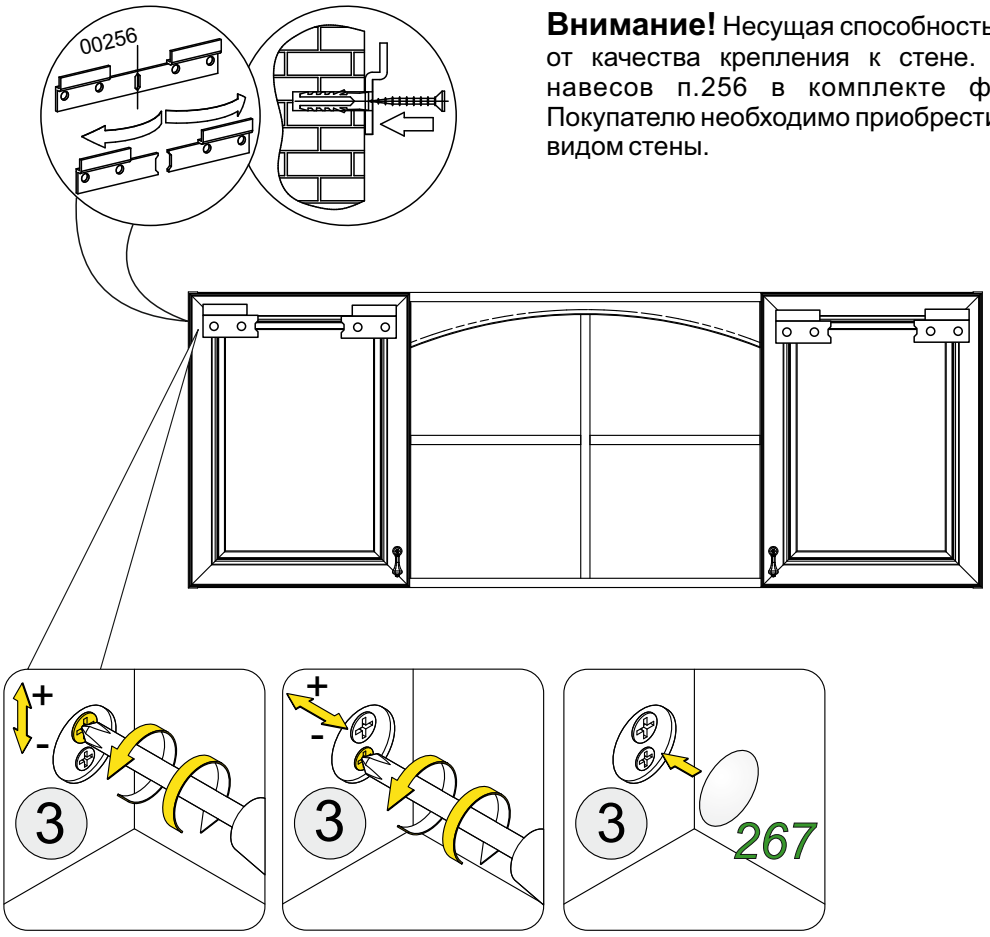

Внимание! Несущая способность навесного блока зависит от качества крепления к стене. Дюбеля для крепления навесов п.256 в комплекте фурнитуры отсутствуют. Покупателю необходимо приобрести дюбеля в соответствии с видом стены.