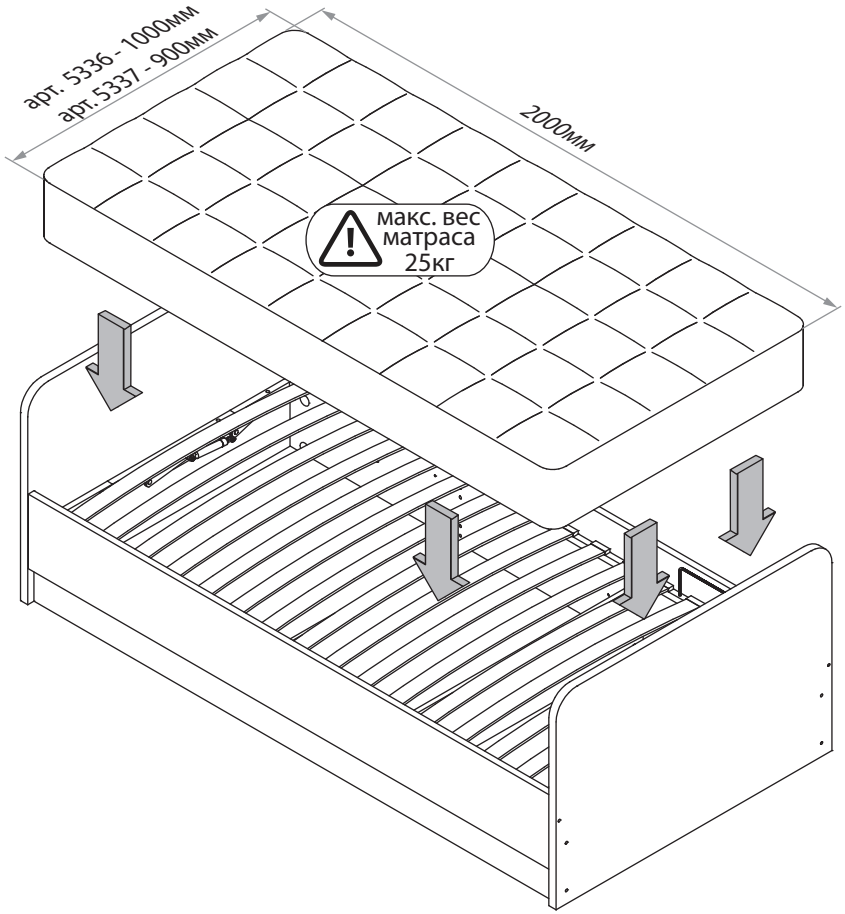

Инструкция по уходу за мебелью и правила эксплуатации:

1. Мебель рекомендуется эксплуатировать в бытовых помещениях с температурой воздуха не ниже +2°С и относительной влажностью 45-70 %.
2. Мебель должна быть защищена от воздействия прямых солнечных лучей, так как это вредит внешнему виду изделий и может изменить цвет поверхности.
3. Не следует ставить на поверхность мебели горячие предметы.
4. Случайно попавшую на поверхность изделия влагу, жидкость следует снять сухой тканью.
5. Удаление пыли с полированной или лакированной поверхности следует производить сухой тканью (фланель, миткаль).
6. Полированные и лакированные поверхности мебели рекомендуется освежать специально предназначенными для этого средствами.
7. Очищать стекла рекомендуется специальными составами, нанесенными на мягкую ткань.
8. Не допускается применение соды, стиральных порошков, абразивных паст и прочих средств, не предназначенных для ухода за предметами мебели.

В связи с постоянной работой, направленной на улучшение потребительских свойств мебели, предприятие-изготовитель оставляет за собой право на изменения конструкции, не влияющие на качество и внешний вид изделия.

ЕАС

инструкция по сборке

Кровать

арт. 5336/5337

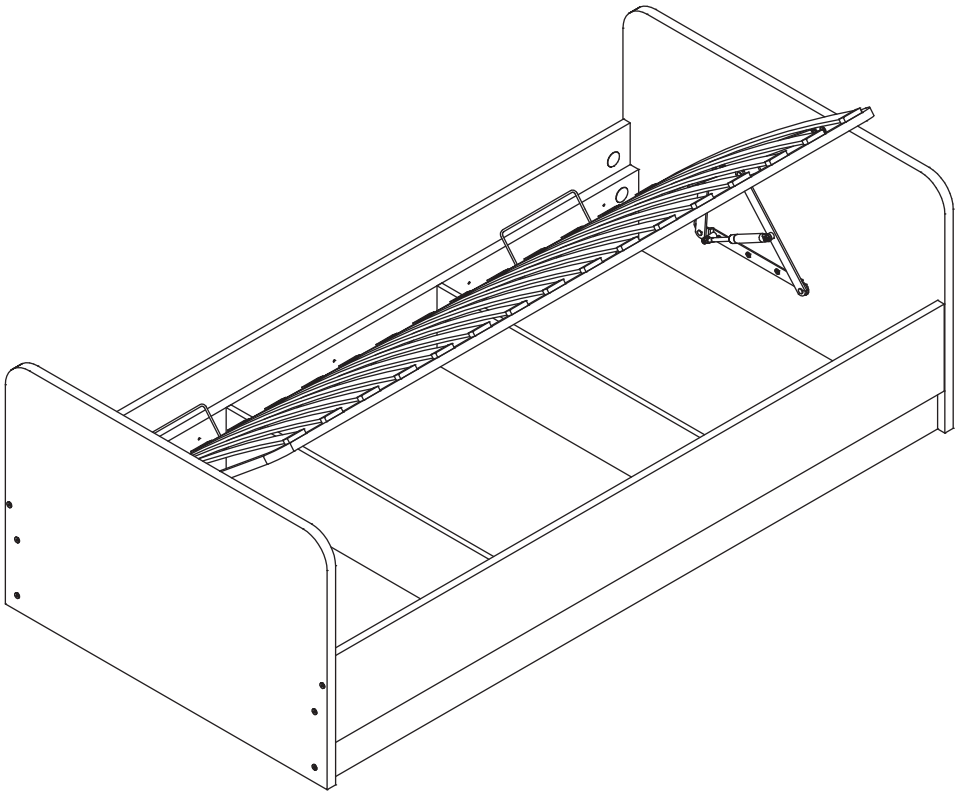

габаритные размеры

высота: 715 мм
ширина: 2078 мм
глубина: 1068/968 мм

единая справочная служба:
8 800 100-50-22
(звонок по России бесплатный)

LAZURIT

1

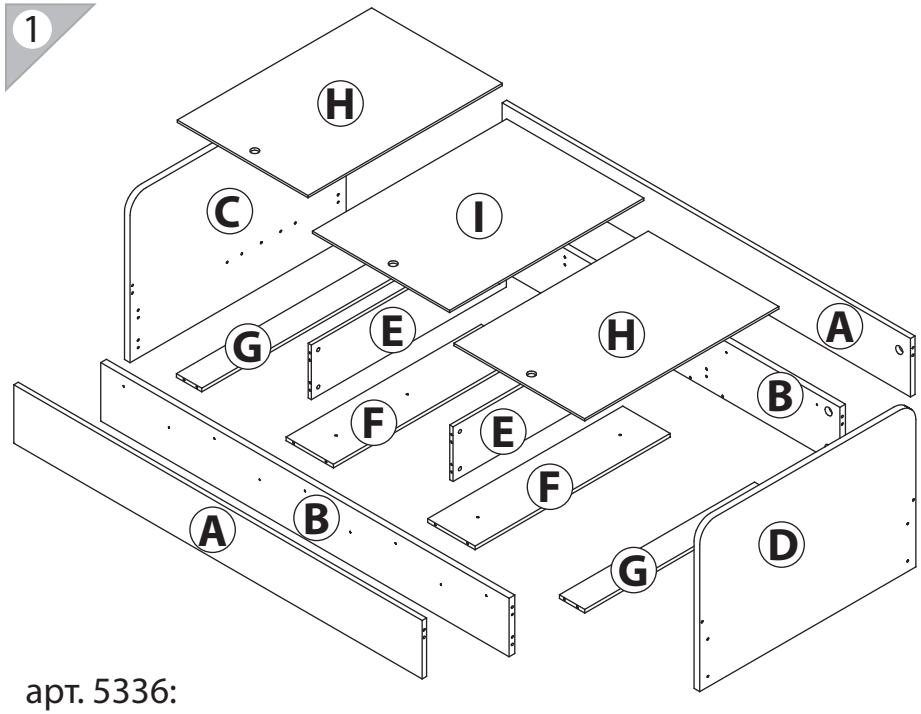

арт. 5336:

поз.	название детали	№ уп.	к-во, шт.	длина, мм.	ширина, мм.
A	Стенка боковая	2	2	250	2022
B	Стенка боковая	2	2	250	2022
C	Спинка левая	1	1	710	1068
D	Спинка правая	1	1	710	1068
E	Царга	3	2	234	964
F	Царга	3	2	964	234
G	Царга	3	2	964	125
H	Дно	1	2	646	960
I	Дно	1	1	678	960

арт. 5337:

поз.	название детали	№ уп.	к-во, шт.	длина, мм.	ширина, мм.
A	Стенка боковая	2	2	250	2022
B	Стенка боковая	2	2	250	2022
C	Спинка левая	1	1	710	968
D	Спинка правая	1	1	710	968
E	Царга	3	2	234	864
F	Царга	3	2	864	234
G	Царга	3	2	864	125
H	Дно	1	2	646	860
I	Дно	1	1	678	860

16

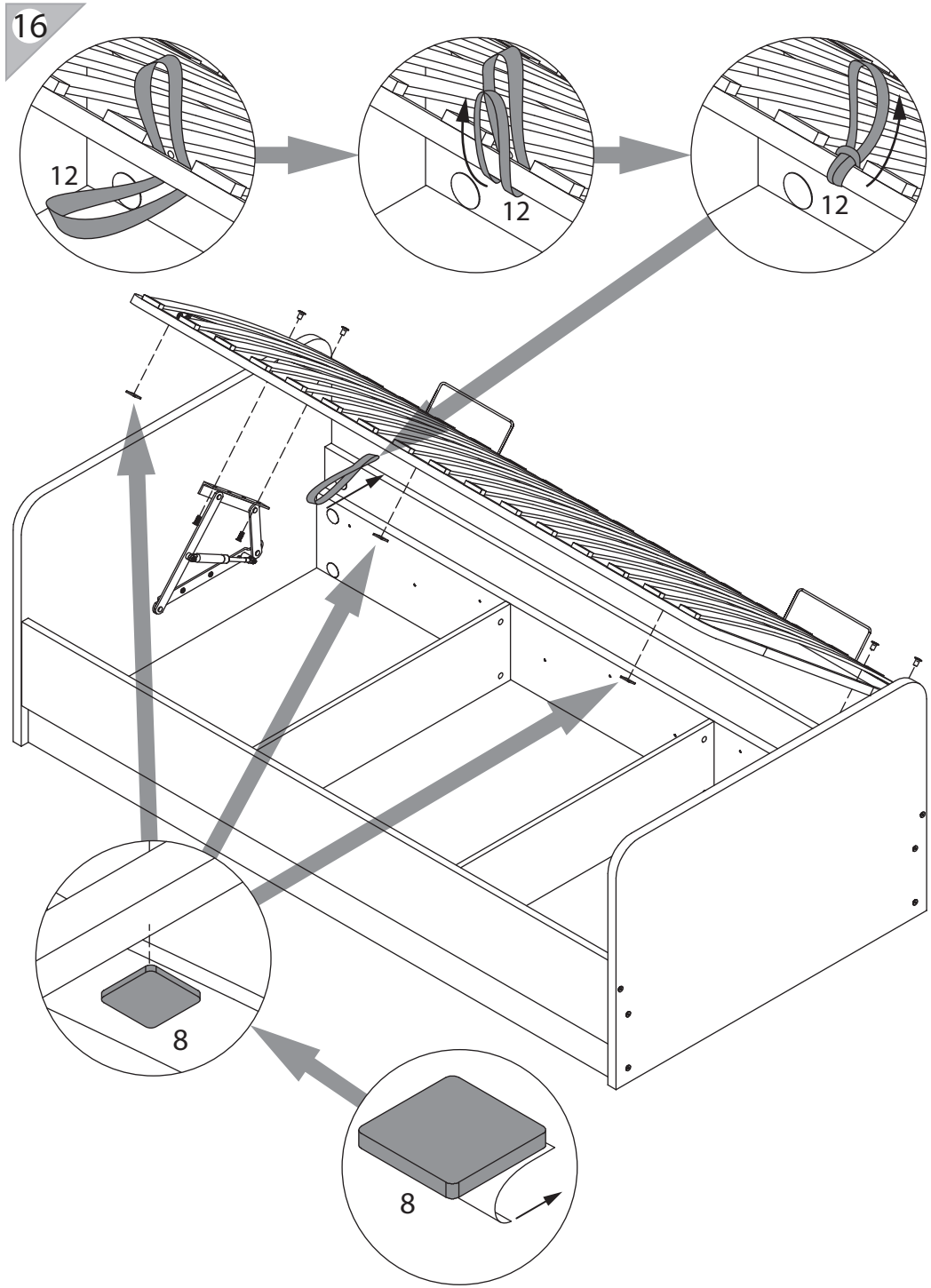

14

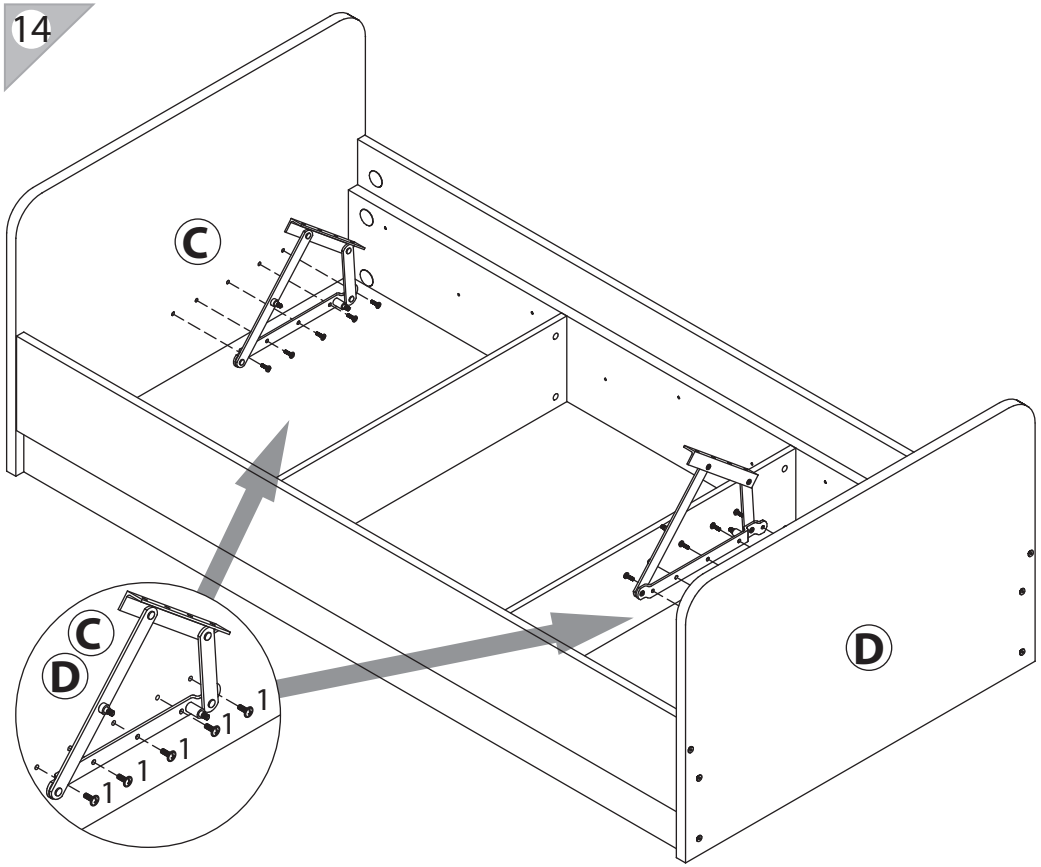

15

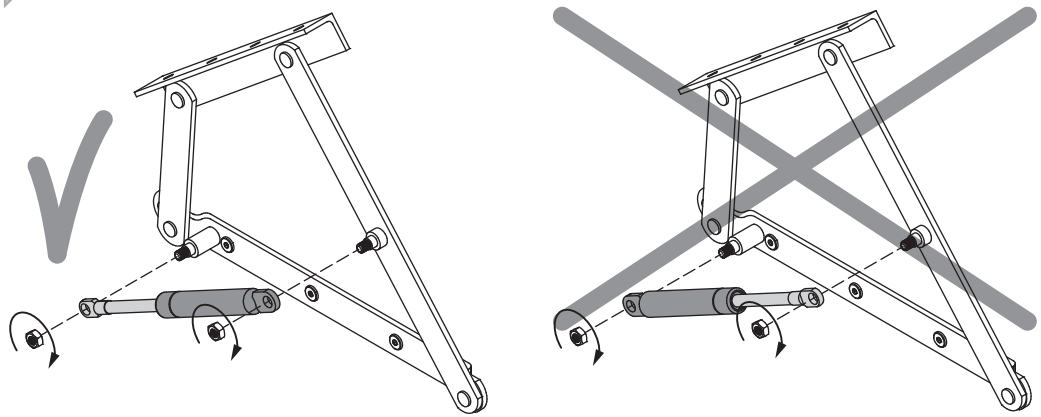

2

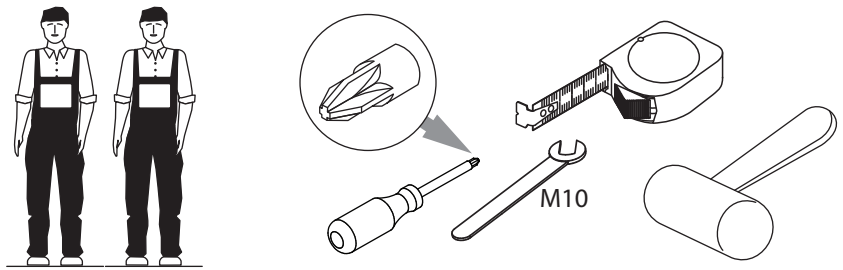

3

1 M6X16 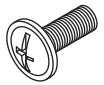 уп.3 x10	2 4,2X40 уп.3 x18	3 M6X90 уп.3 x12	4 M6X18 уп.3 x12	5 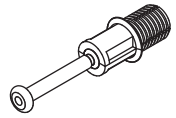 уп.3 x8
6 уп.3 x8	7 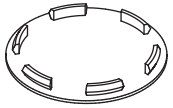 уп.3 x15	8 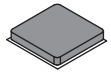 уп.3 x3	9 уп.3 x1	10 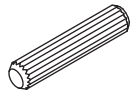 уп.3 x42
11 уп.3 x8	12 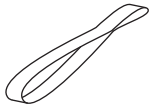 уп.3 x1	13 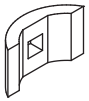 уп.3 x12		

4

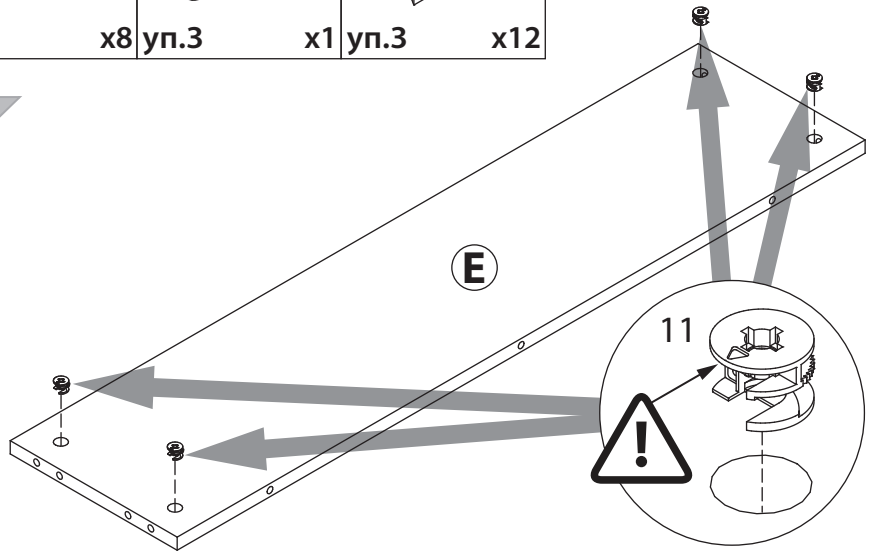

X2

5

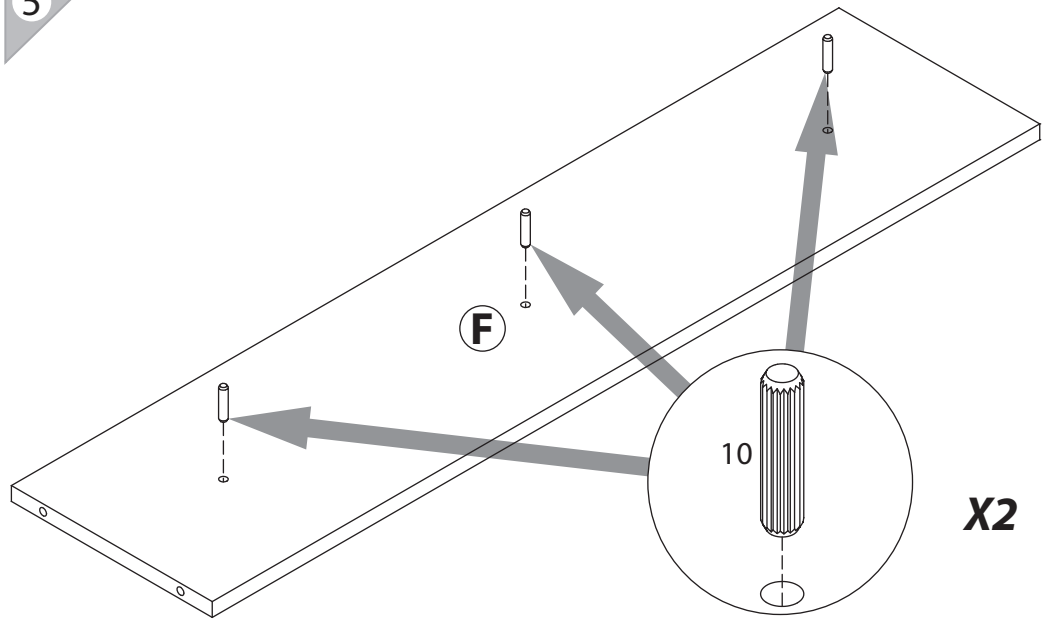

6

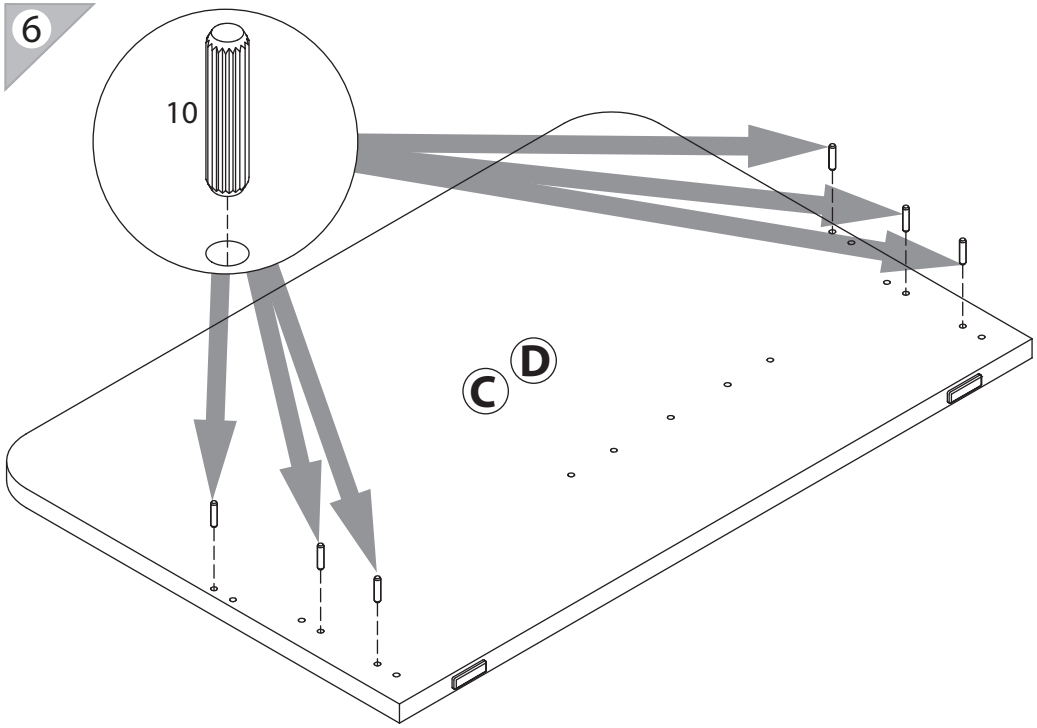

12

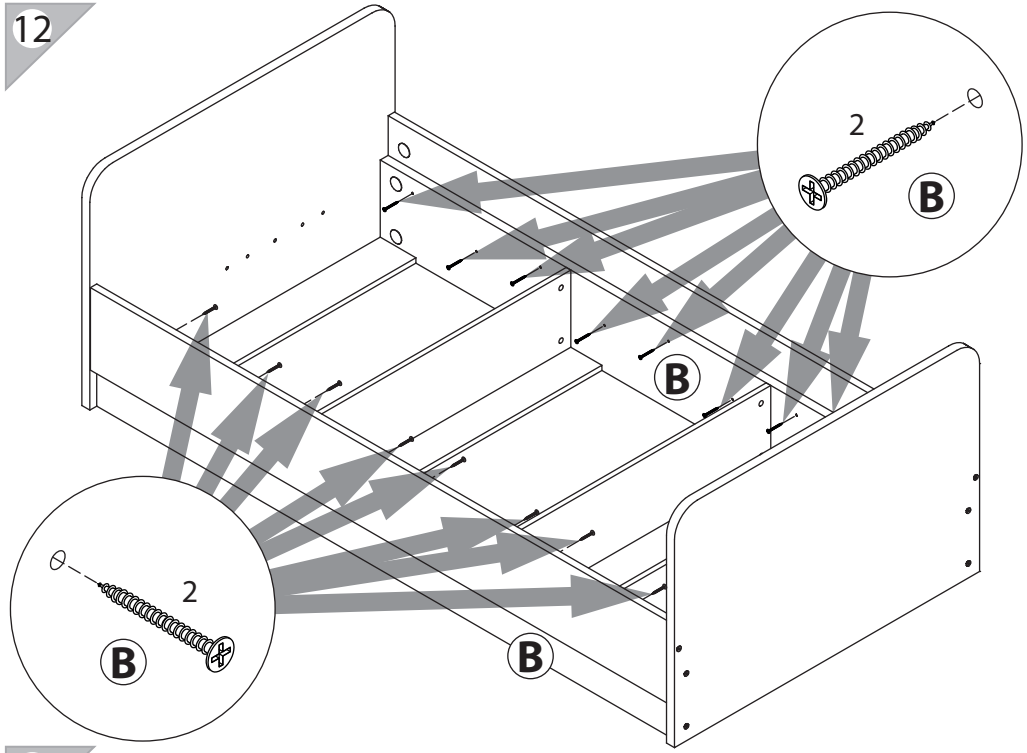

13

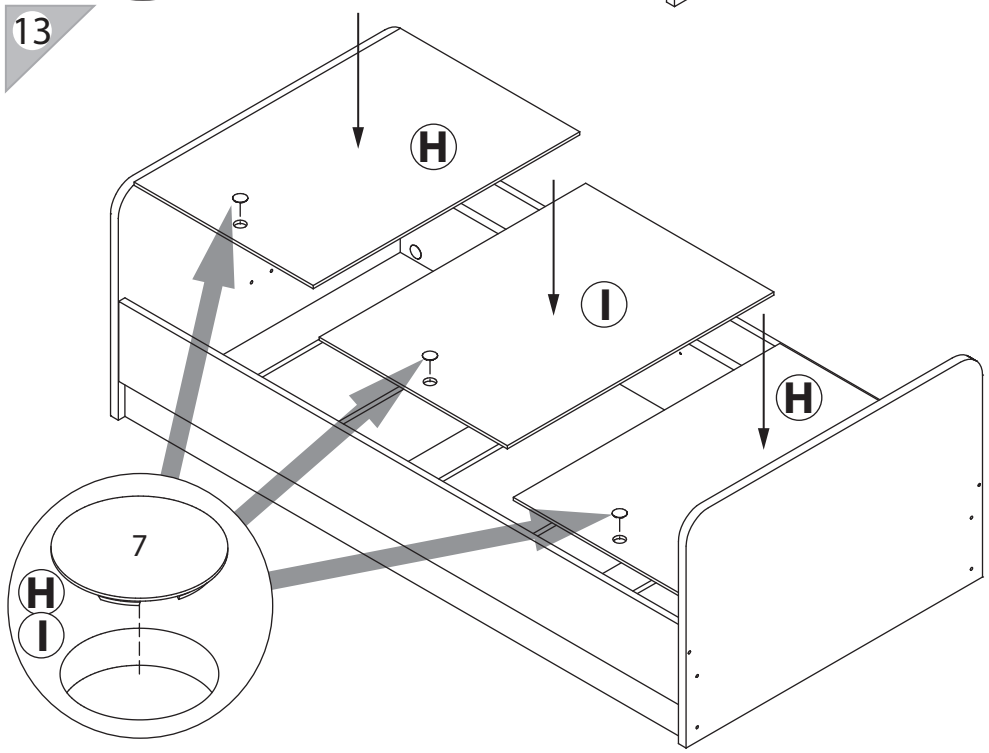

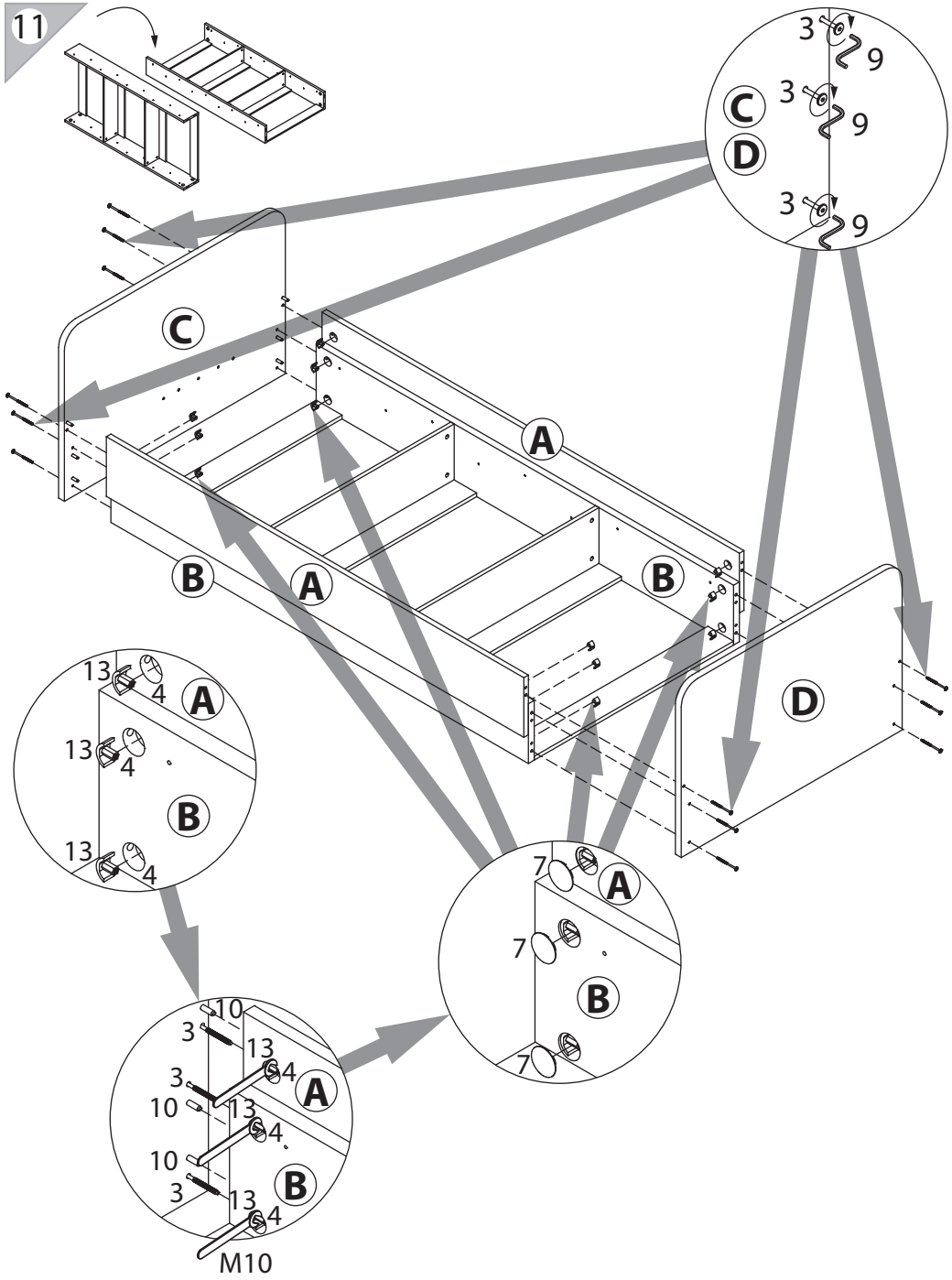
11
3
9
C
D
A
B
13
4
7
10
M10

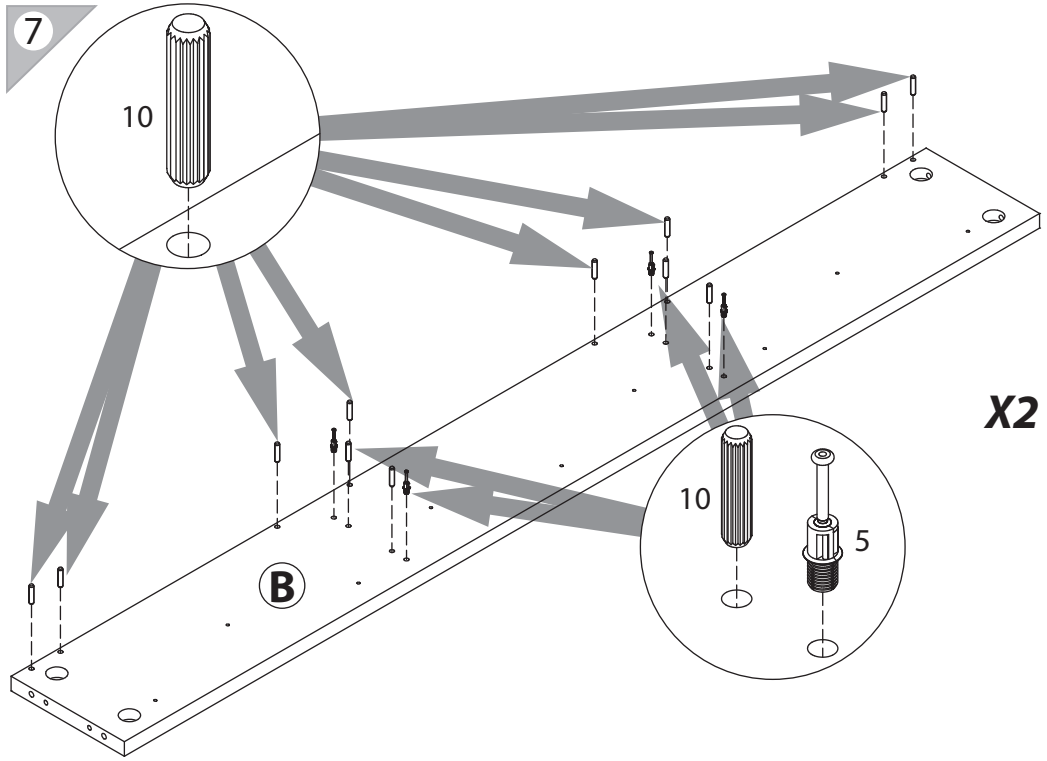
7
10
5
B
X2

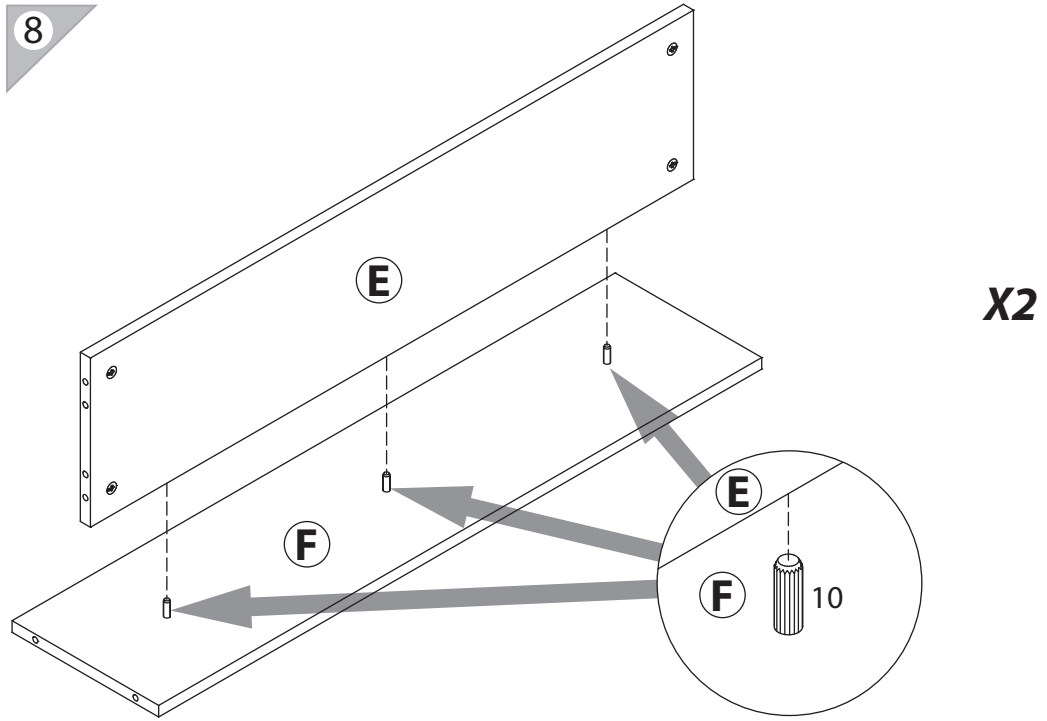
8
E
F
10
X2

9

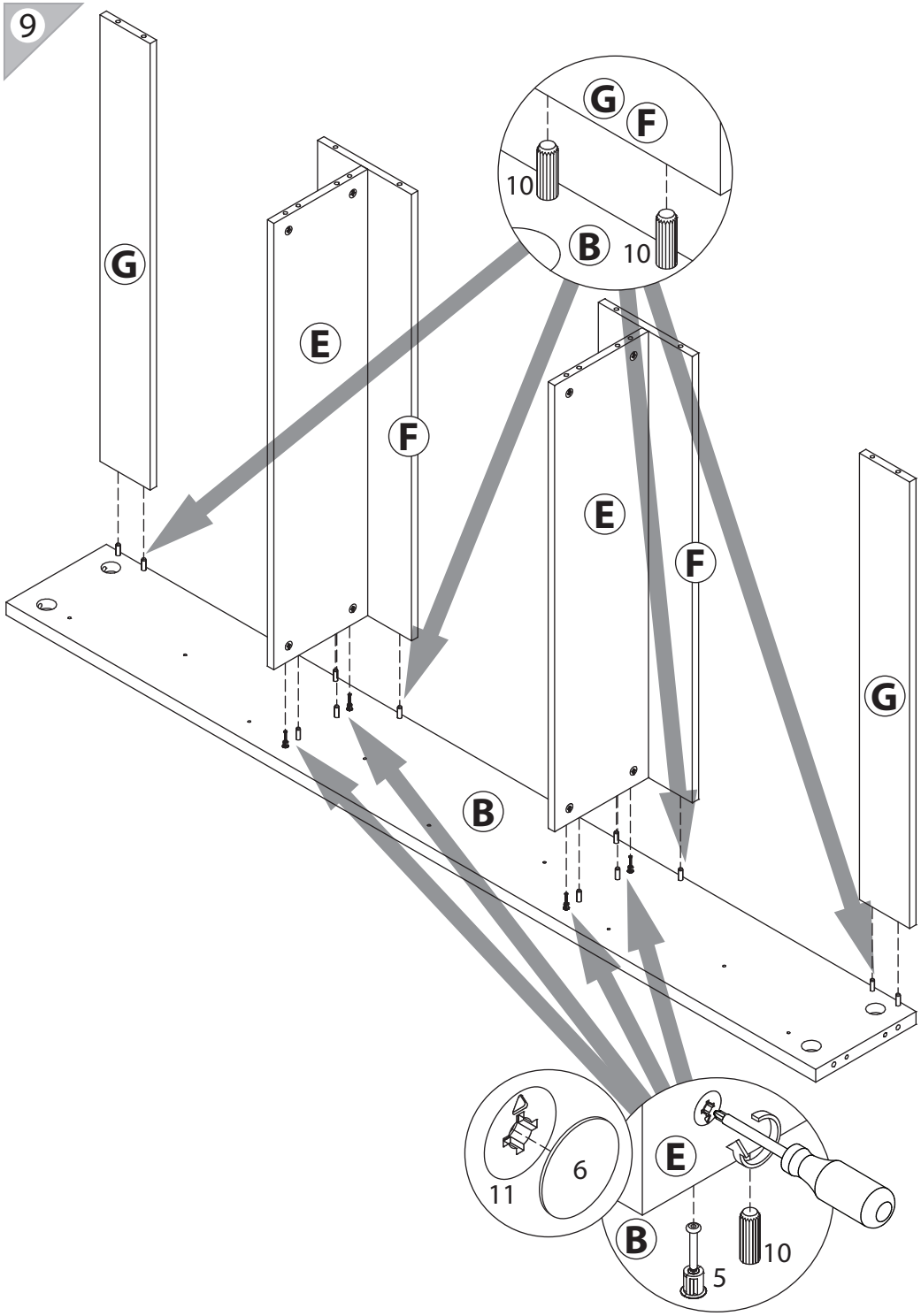
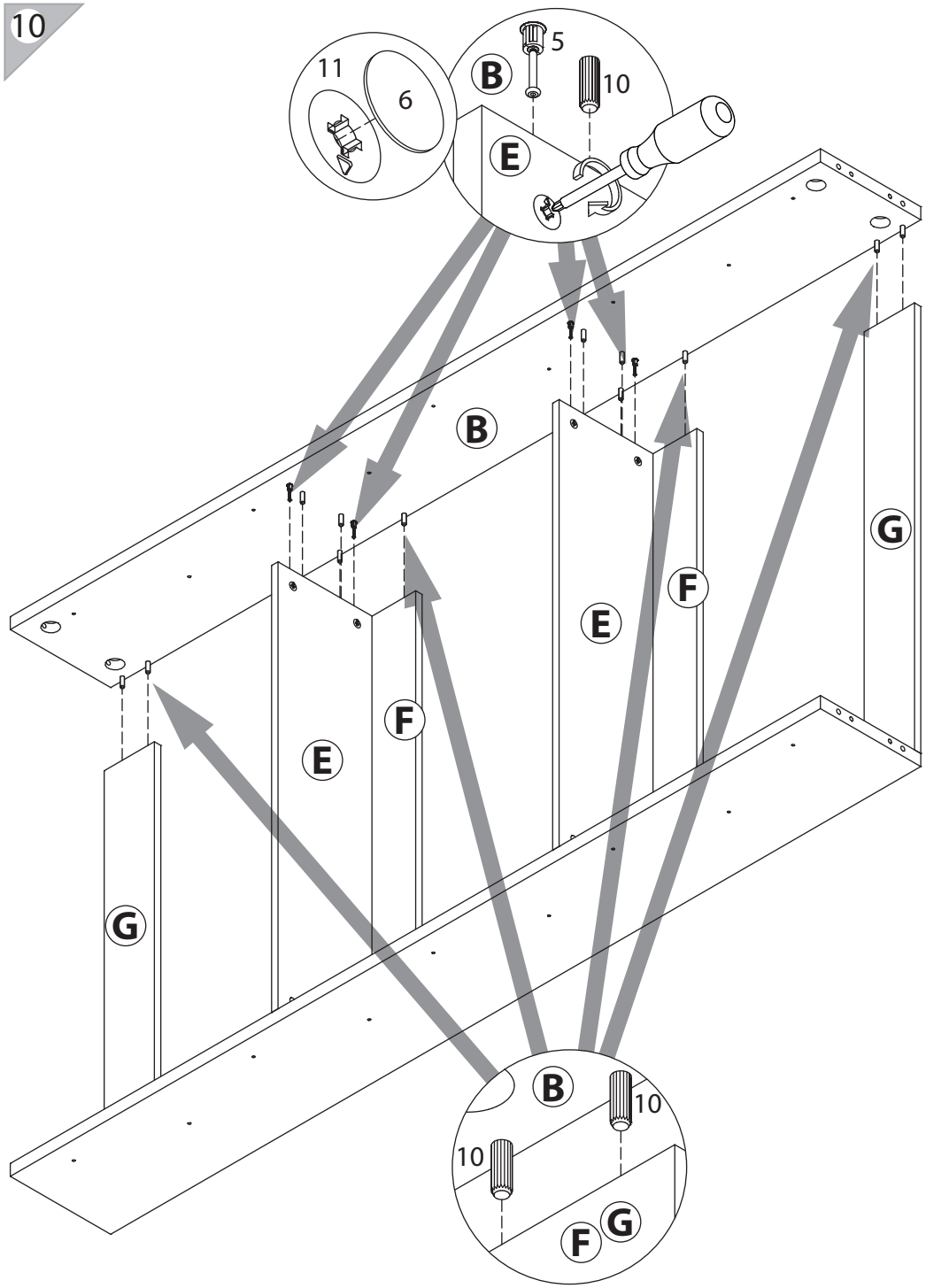
10