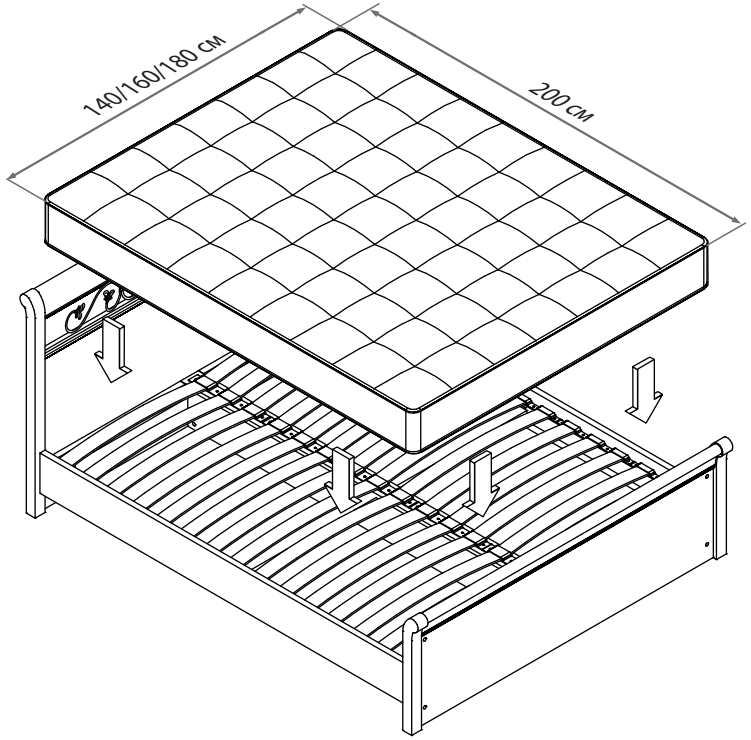

Инструкция по уходу за мебелью и правила эксплуатации

1. Мебель рекомендуется эксплуатировать в бытовых помещениях с температурой воздуха не ниже +2°С и относительной влажностью 45-70 %.
2. Мебель должна быть защищена от воздействия прямых солнечных лучей, так как это вредит внешнему виду изделий и может изменить цвет поверхности.
3. Не следует ставить на поверхность мебели горячие предметы.
4. Случайно попавшую на поверхность изделия влагу, жидкость следует снять сухой тканью.
5. Удаление пыли с полированной или лакированной поверхности следует производить сухой тканью (фланель, миткаль).
6. Полированные и лакированные поверхности мебели рекомендуется освежать специально предназначенными для этого средствами.
7. Очищать стекла рекомендуется специальными составами, нанесенными на мягкую ткань.
8. Не допускается применение соды, стиральных порошков, абразивных паст, порошков и прочих, не предназначенных для ухода за изделиями мебели препаратов.

В связи с постоянной работой, направленной на улучшение потребительских свойств мебели, предприятие-изготовитель оставляет за собой право на изменения конструкции, не влияющие на качество и внешний вид изделия.

ЕАС

инструкция по сборке

Кровать

арт. 2316/2317/2318

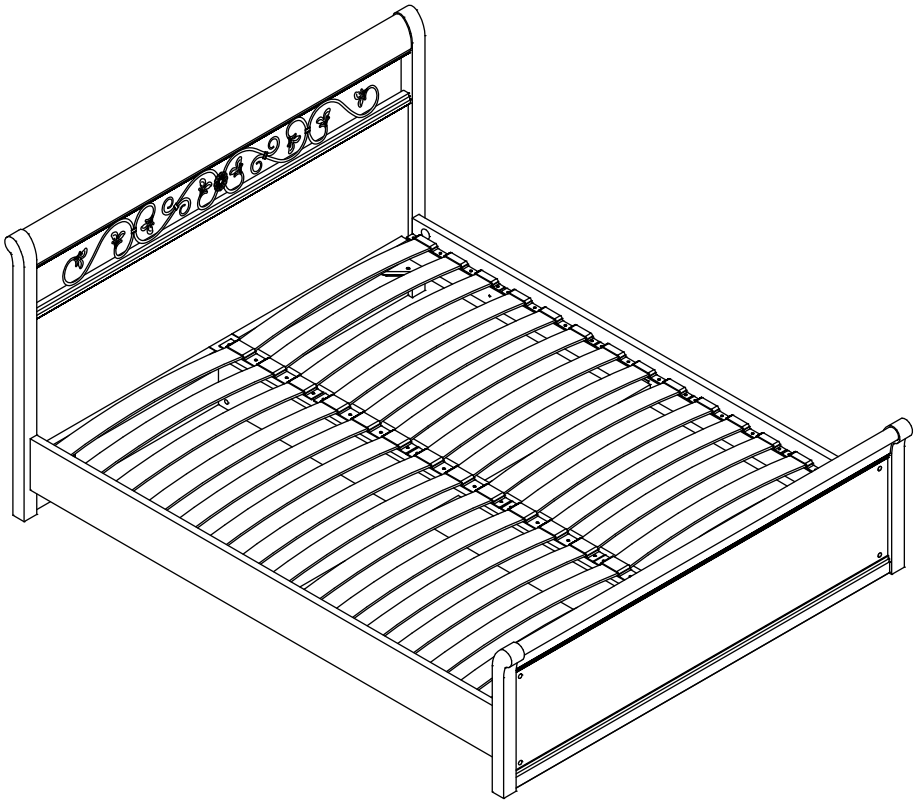

габаритные размеры

высота: 1025мм
ширина: 1512/1712/1912мм
глубина: 2167мм

единая справочная служба:
8 800 100-50-22
(звонок по России бесплатный)

LAZURIT

1

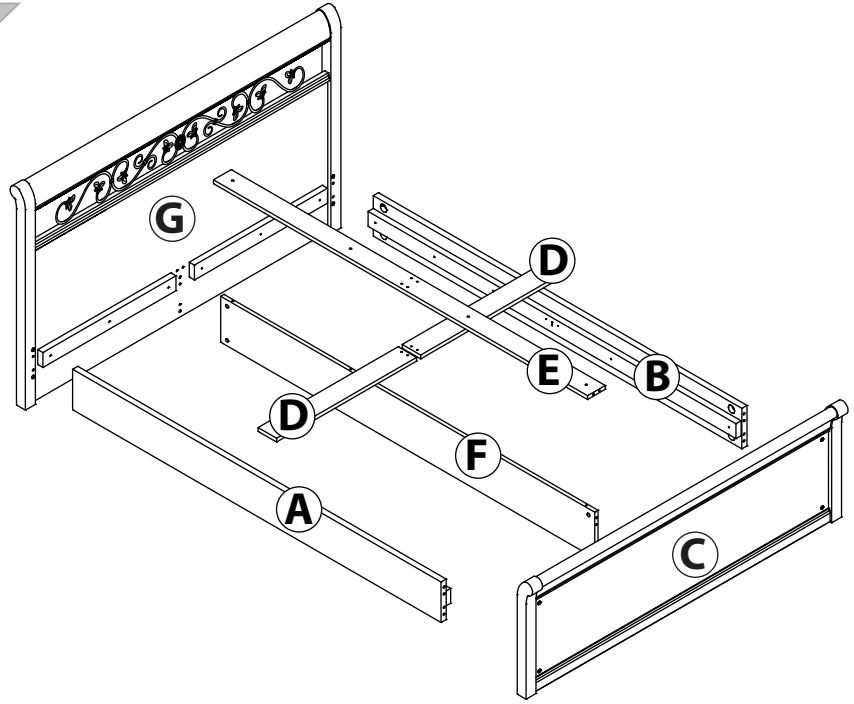

поз.	Название детали	№ упак.	кол-во, шт.	длина, мм.	ширина, мм.
A	Стенка боковая левая (арт. 9318)	1	1	2000	190
B	Стенка боковая правая (арт. 9318)	1	1	2000	190
C	Спинка	2	1	1512/1712/1912	550
D	Брус	1	2	660/760/860	100
E	Планка (арт. 9318)	1	1	2030	96
F	Царга (арт. 9318)	1	1	2030	216
G	Спинка	1	1	1512/1712/1912	1025

2

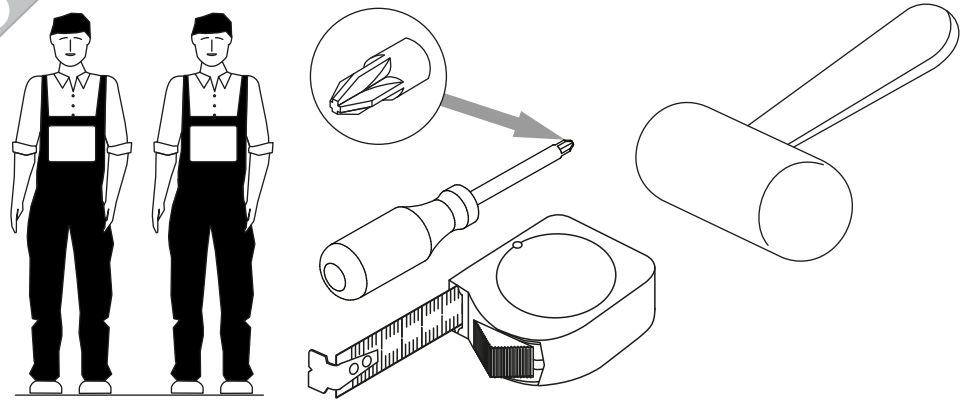

16

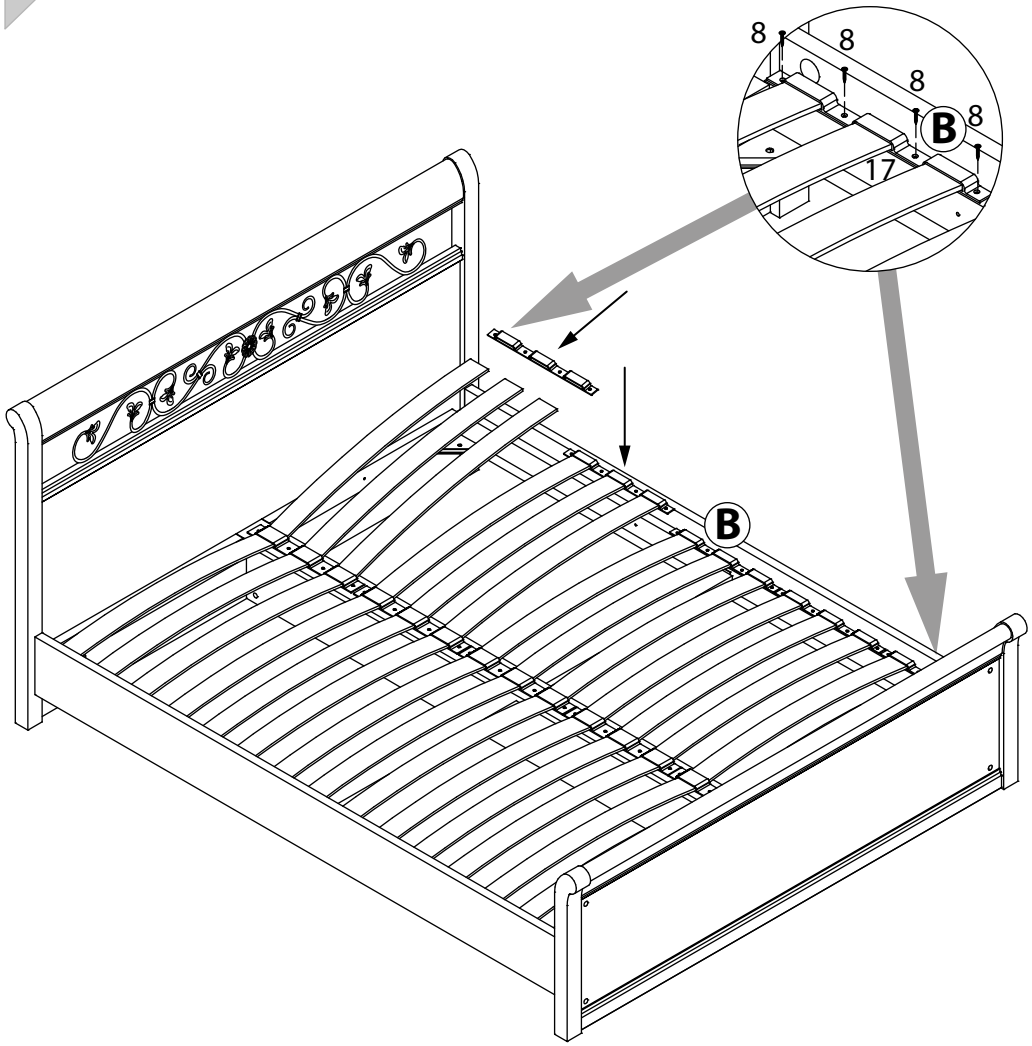

15

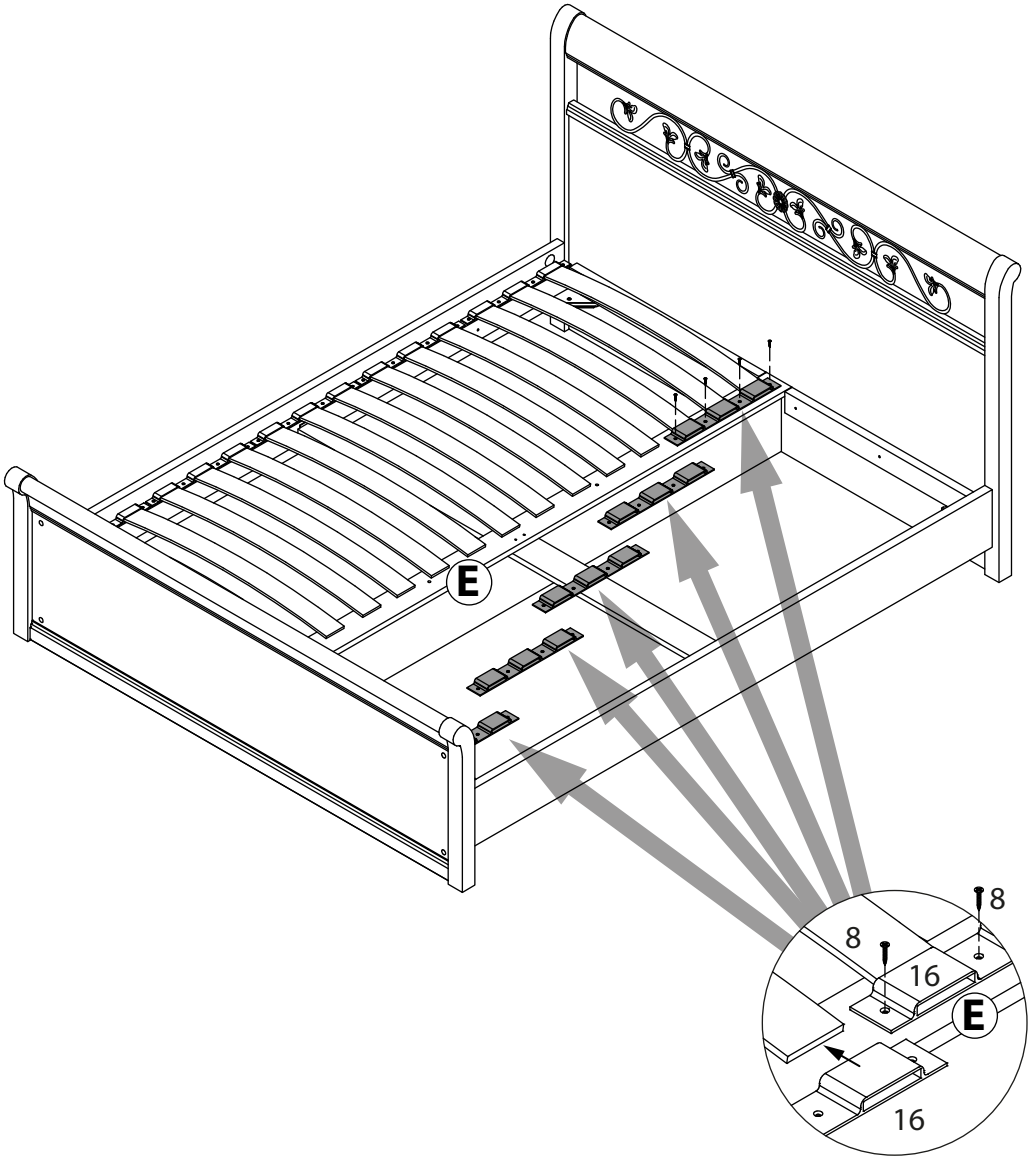

3

1 (9450/9451/9452) уп.1 x2	2 (9450/9451/9452) уп.1 x8	3 (9450/9451/9452) уп.1 x4	4 4x20 (9450/9451/9452) уп.1 x12	5 (9450/9451/9452) уп.1 x4
6 (9450/9451/9452) уп.1 x8	7 Ø35 уп.1 x8	8 3.5x16 (9450/9451/9452) уп.1 x60	9 (9450/9451/9452) уп.1 x4	10 M4x25 (9450/9451/9452) уп.1 x4
11 Ø8 (9450/9451/9452) уп.1 x16	12 15/18 (9450/9451/9452) уп.1 x4	13 (9450/9451/9452) уп.1 x1	14 7x50 (9450/9451/9452) уп.1 x4	15 (9450/9451/9452) уп.1 x1
16 (9450/9451/9452) уп.1 x5	17 (9450/9451/9452) уп.1 x10	18 l=690/790/890 уп.1 (9450/9451/9452) x30		19 Ø15 уп.1 x14
				20 уп.1 x20

4

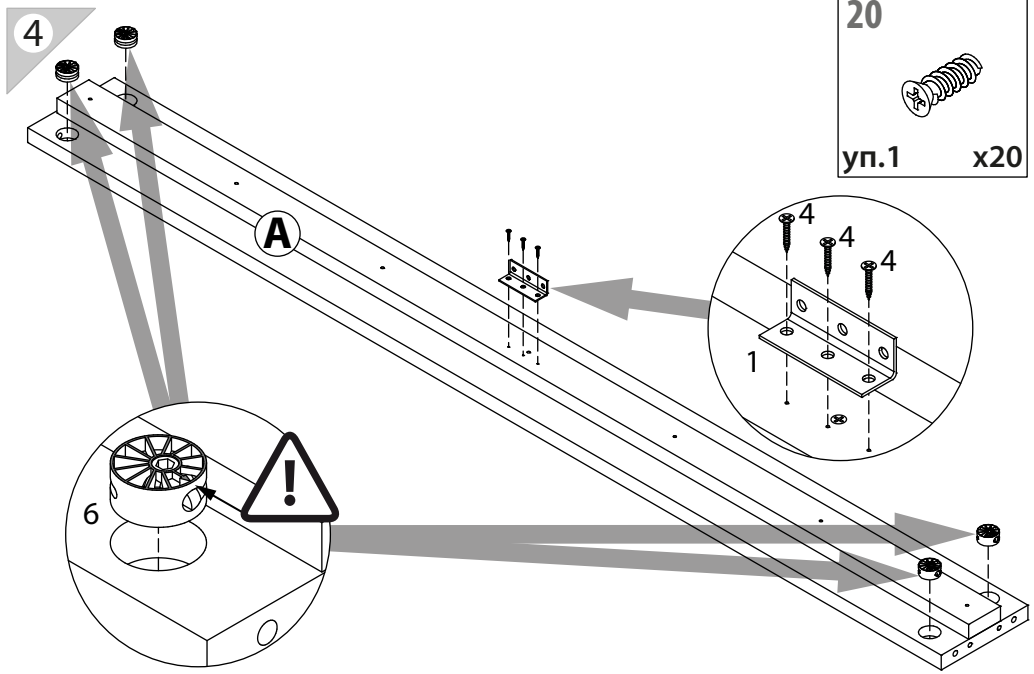

5

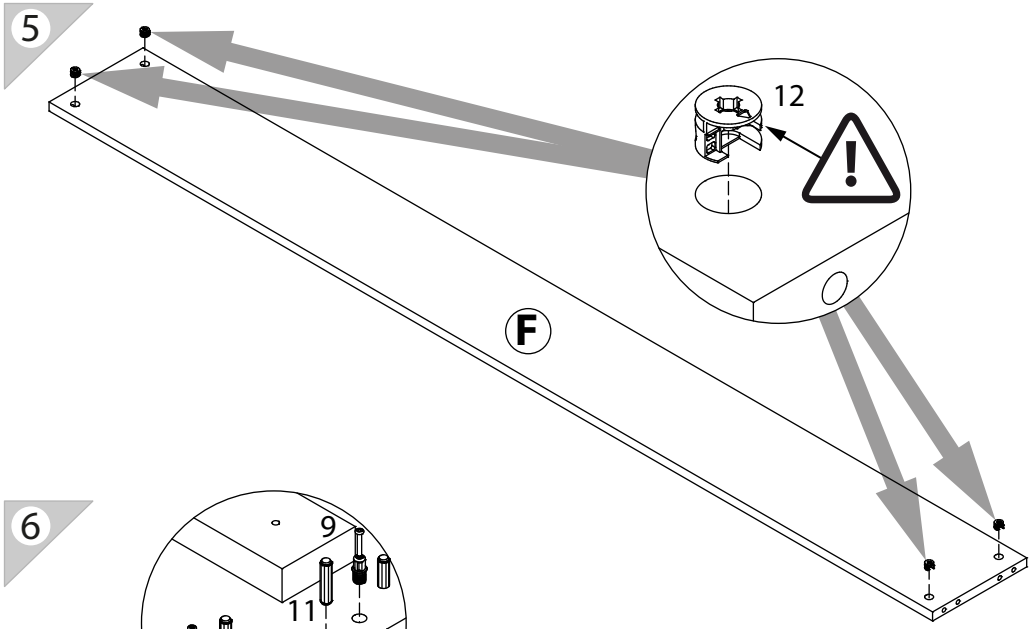

6

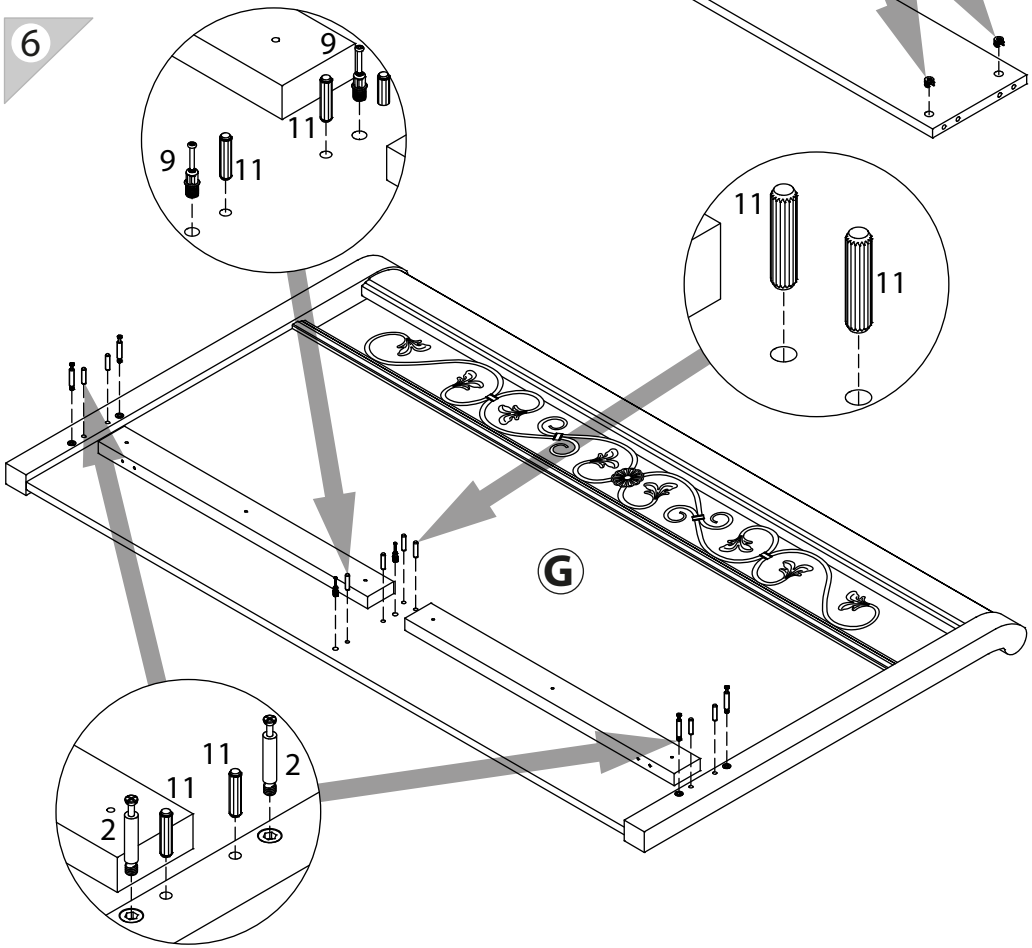

13

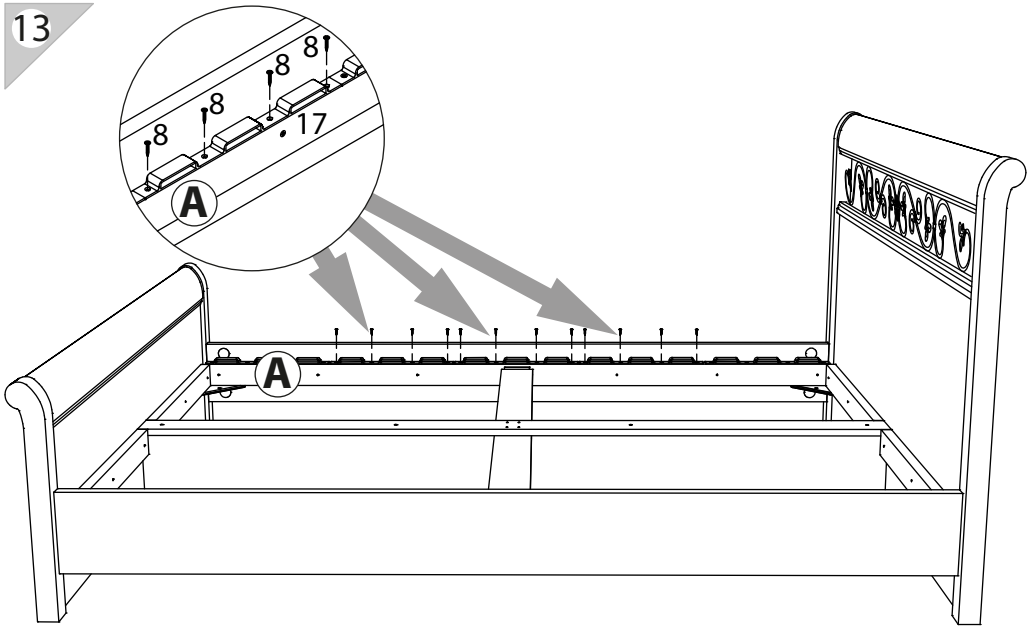

14

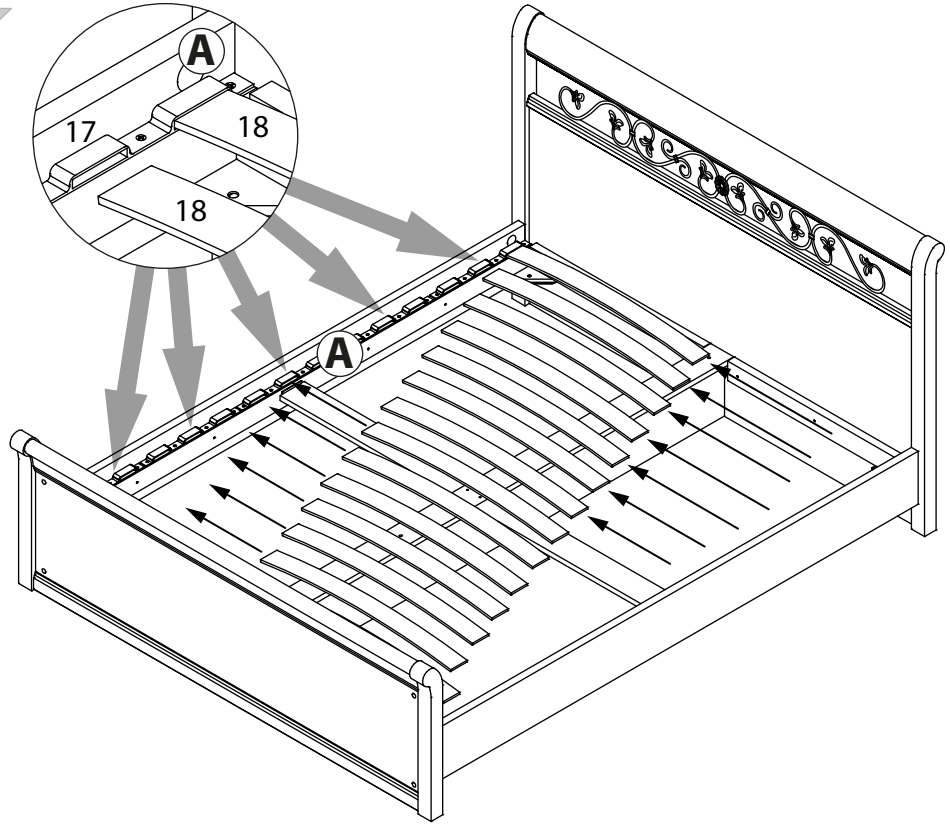

11

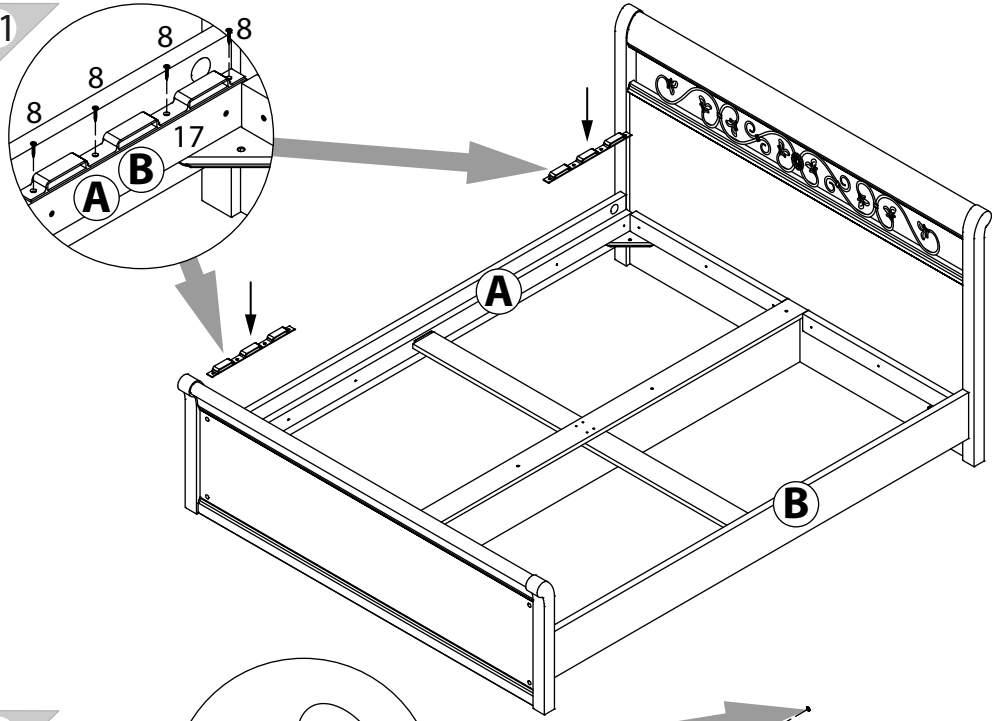
8
8
8
8
17
A
B
A
B

7

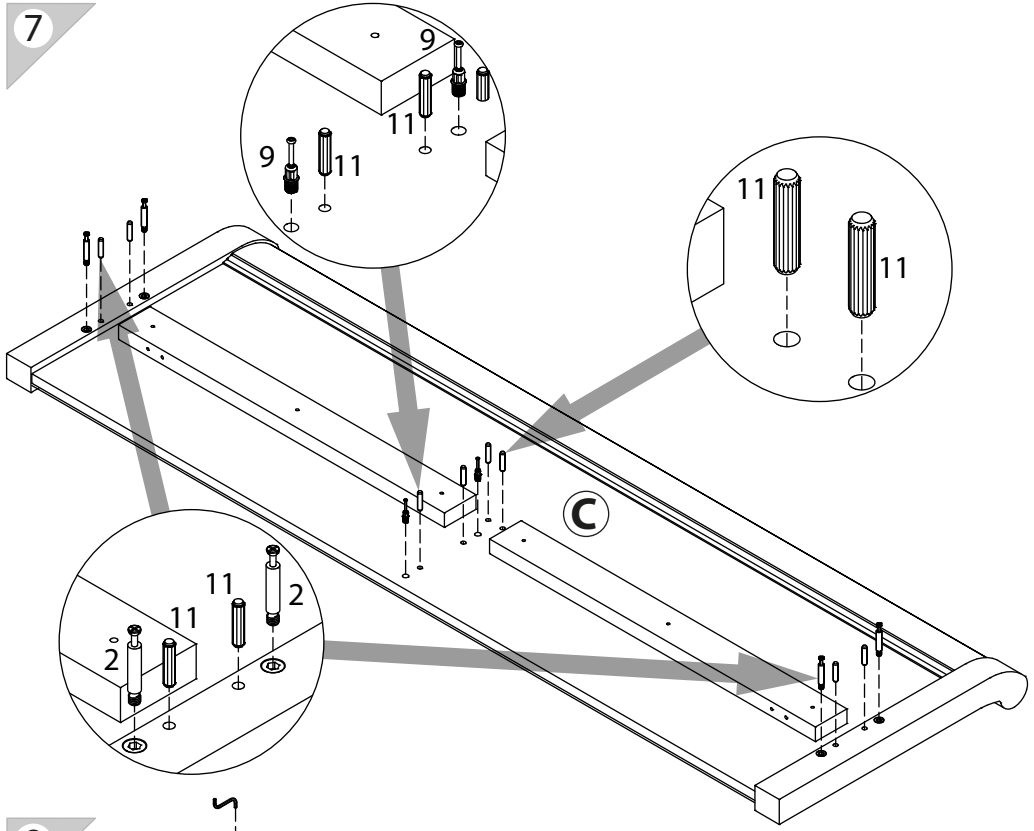
9
11
9
11
11
11
C
11
2
11
2

12

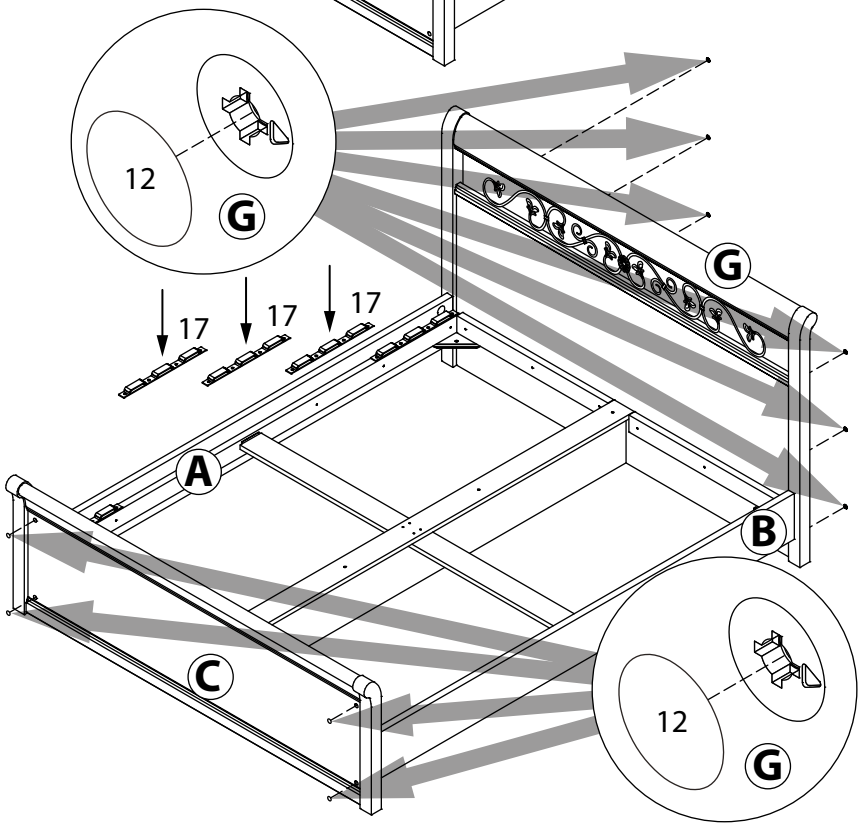
12
G
G
17
17
17
A
B
C
12
G

8

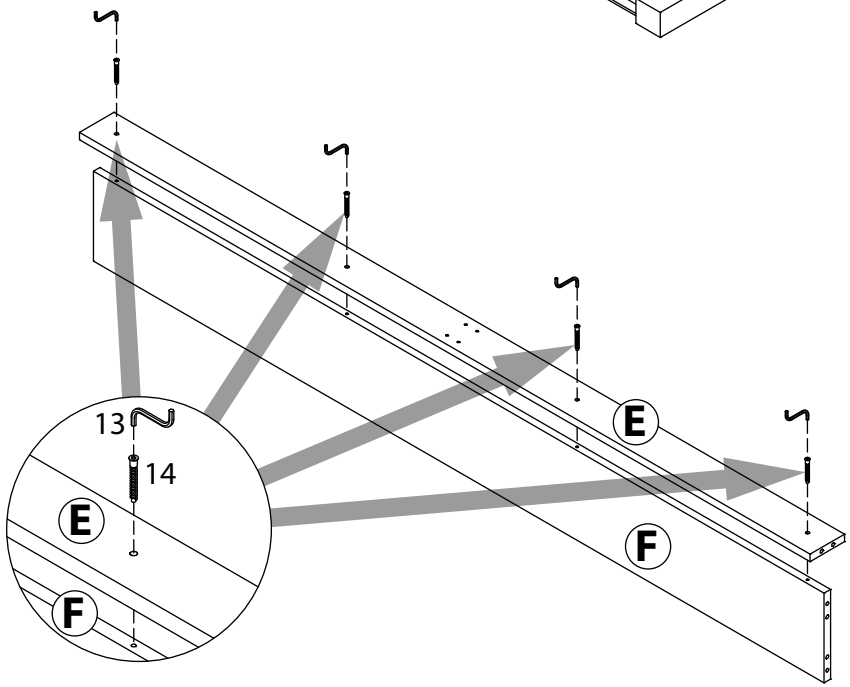
13
14
E
F
E
F

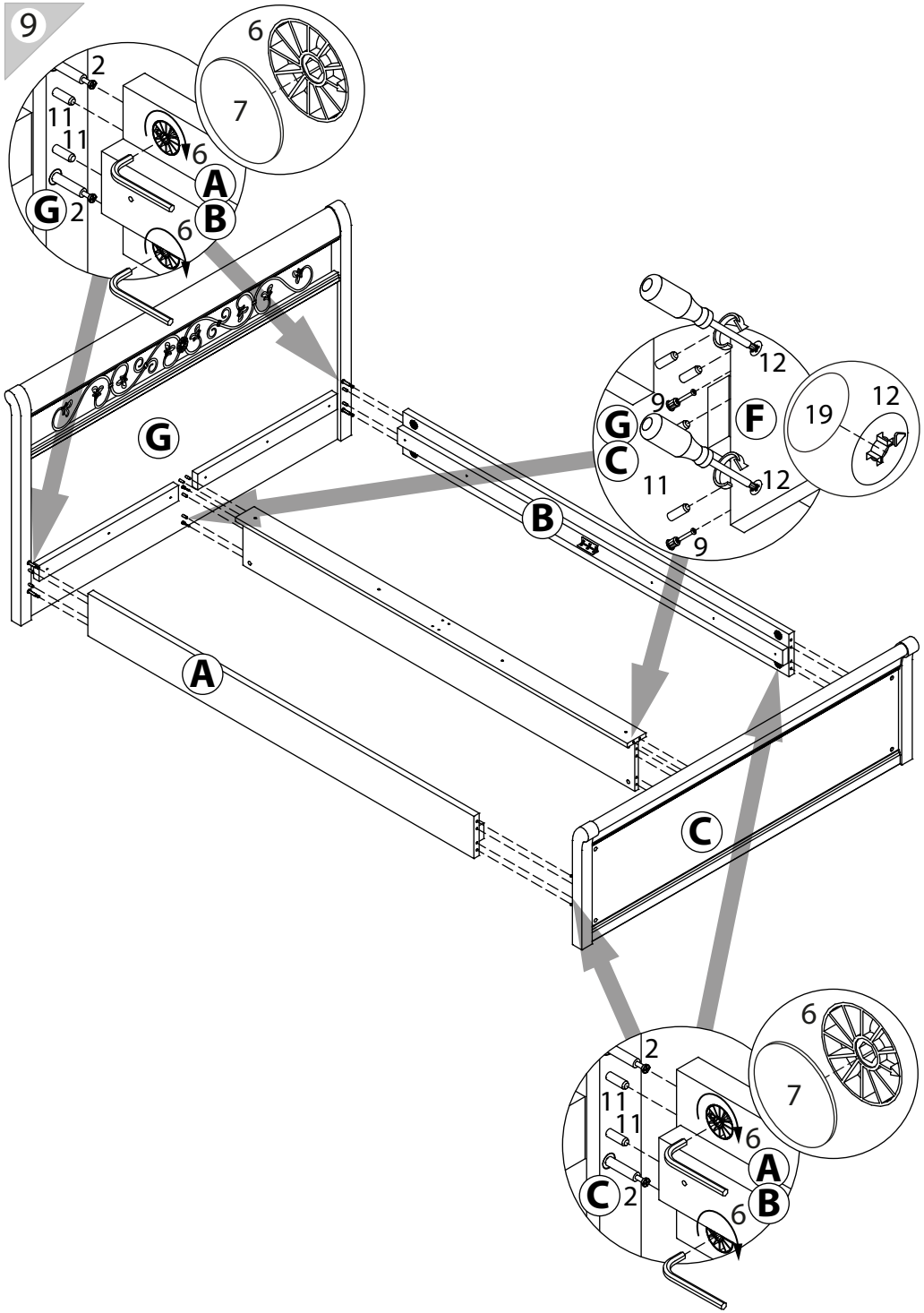
9
6
7
2
11
11
6
A
G
2
B
6
G
12
9
F
19
12
G
C
11
12
9
B
A
C
6
7
2
11
11
6
A
C
2
B
6

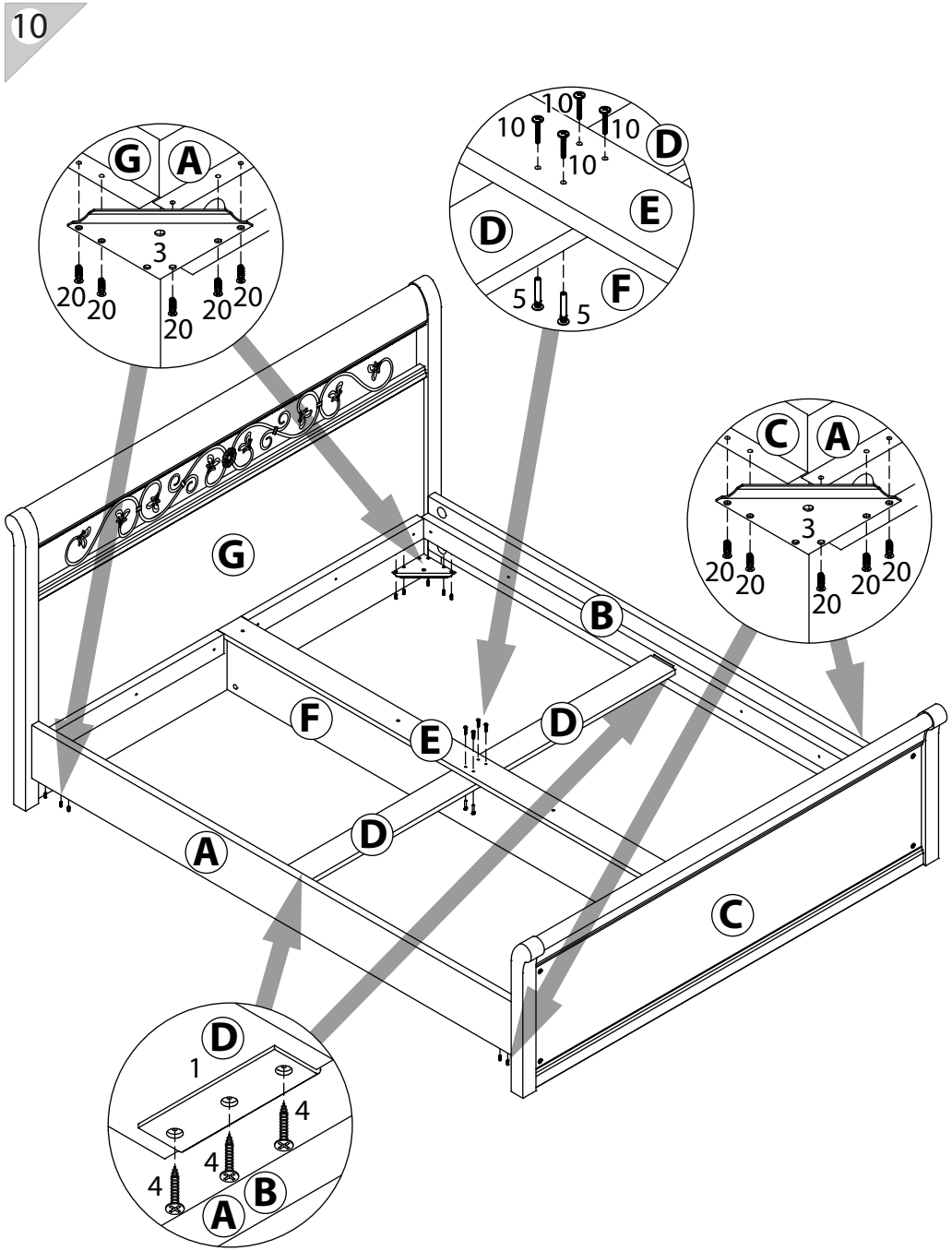
10
G
A
3
20
20
20
20
20
10
10
10
10
D
E
D
F
5
5
C
A
3
20
20
20
20
20
G
B
F
E
D
A
D
C
D
1
4
4
4
B
A