Инструкция по уходу за мебелью и правила эксплуатации:

1. Мебель рекомендуется эксплуатировать в бытовых помещениях с температурой воздуха не ниже +2°С и относительной влажностью 45-70 %.
2. Мебель должна быть защищена от воздействия прямых солнечных лучей, так как это вредит внешнему виду изделий и может изменить цвет поверхности.
3. Не следует ставить на поверхность мебели горячие предметы.
4. Случайно попавшую на поверхность изделия влагу, жидкость следует снять сухой тканью.
5. Удаление пыли с полированной или лакированной поверхности следует производить сухой тканью (фланель, миткаль).
6. Полированные и лакированные поверхности мебели рекомендуется освежать специально предназначенными для этого средствами.
7. Очищать стекла рекомендуется специальными составами, нанесенными на мягкую ткань.
8. Не допускается применение соды, стиральных порошков, абразивных паст и прочих средств, не предназначенных для ухода за предметами мебели.

В связи с постоянной работой, направленной на улучшение потребительских свойств мебели, предприятие-изготовитель оставляет за собой право на изменения конструкции, не влияющие на качество и внешний вид изделия.

ЕАС

инструкция по сборке

Тумба

арт. 3504

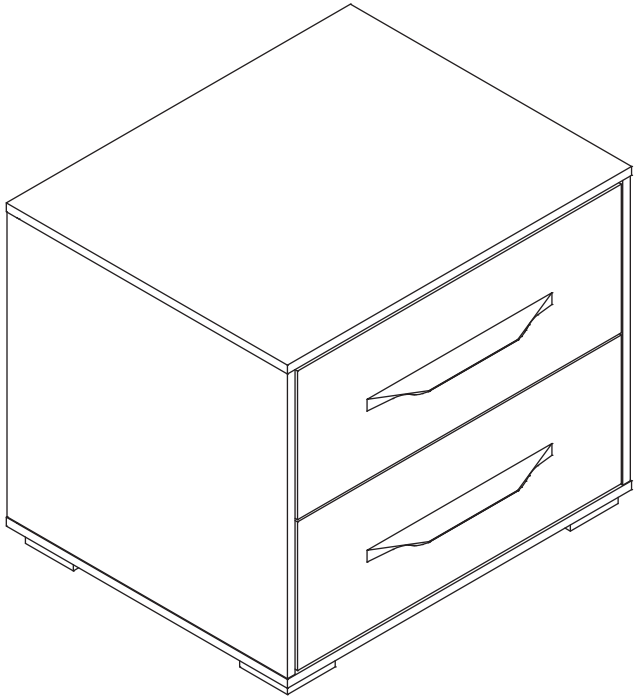

габаритные размеры

высота: 460 мм
ширина: 540/542 мм
глубина: 441 мм

единая справочная служба:
8 800 100-50-22
(звонок по России бесплатный)

LAZURIT

1

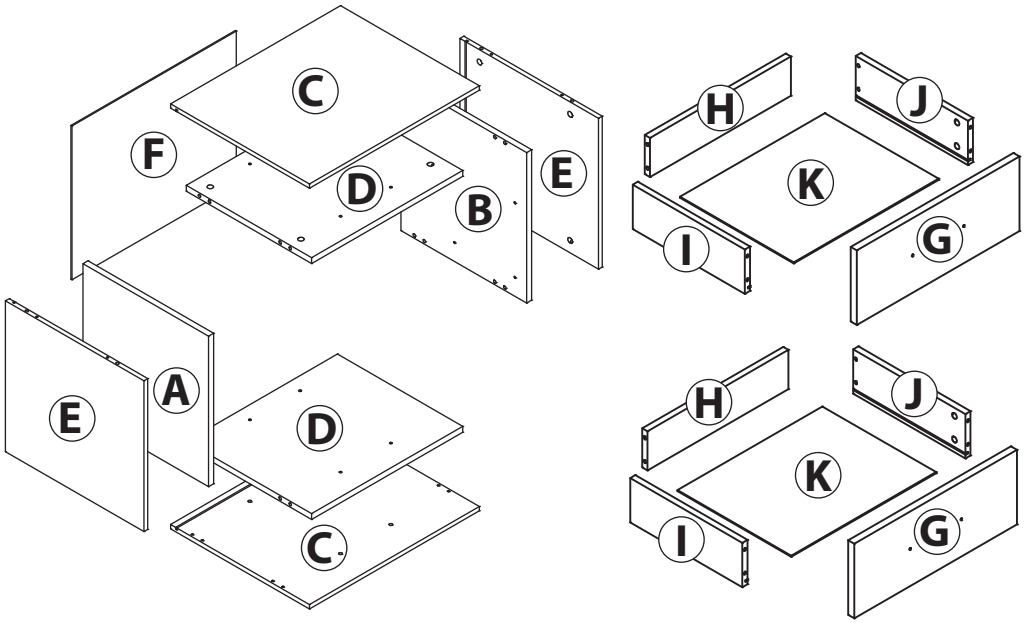

поз.	название детали	№ упак.	кол-во, шт.	длина, мм	ширина, мм
A	Стенка боковая левая	2	1	414	399
B	Стенка боковая правая	2	1	414	399
C	Крышка	2	2	540/542	441
D	Крышка	1	2	480	398
E	Стенка боковая	2	2	415	440
F	Стенка задняя	1	1	522	423
G	Панель ящика	3	2	202	508
H	Стенка задняя ящика	1	2	440	106
I	Бок ящика левый	1	2	350	120
J	Бок ящика правый	1	2	350	120
K	Дно ящика	1	2	452	355

22

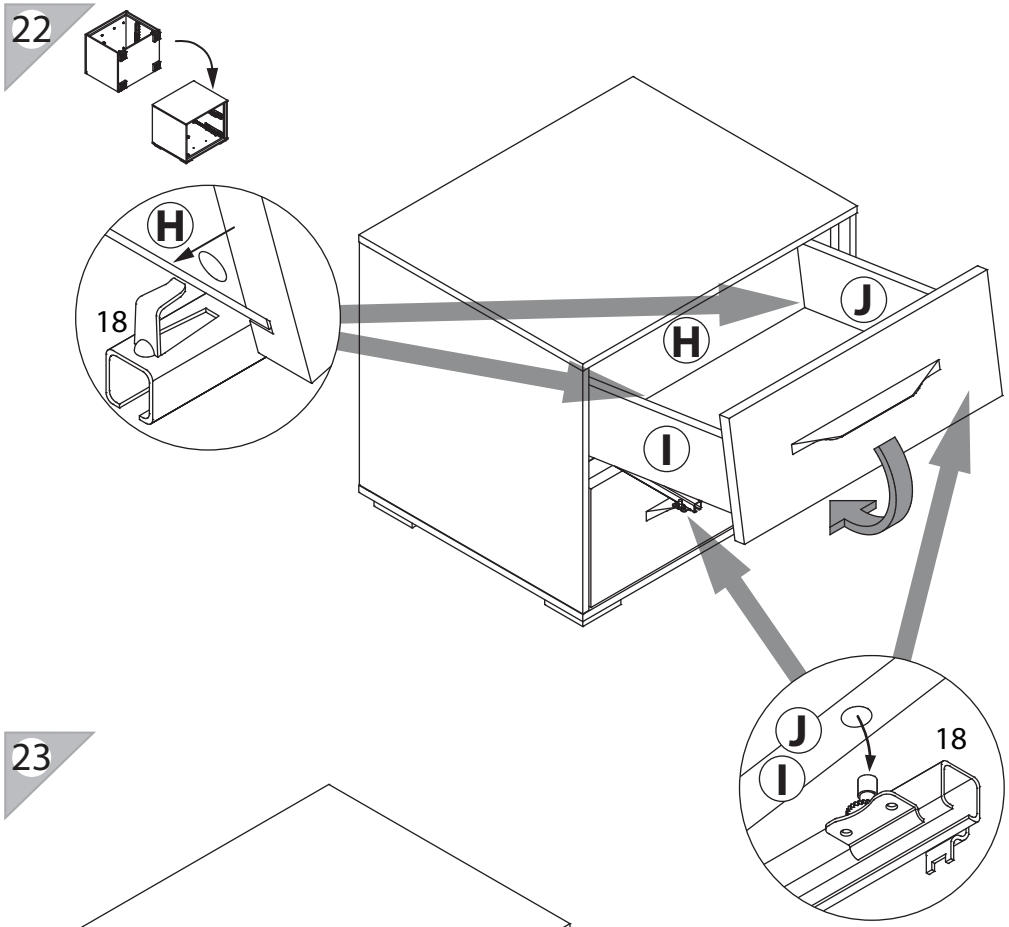

23

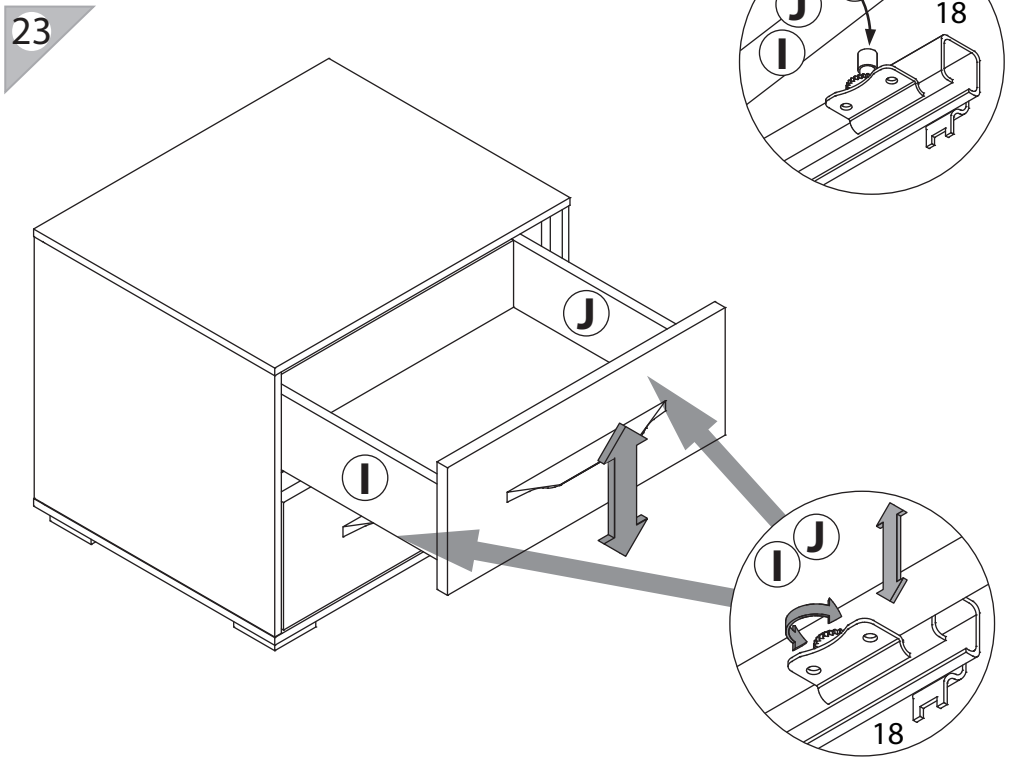

2

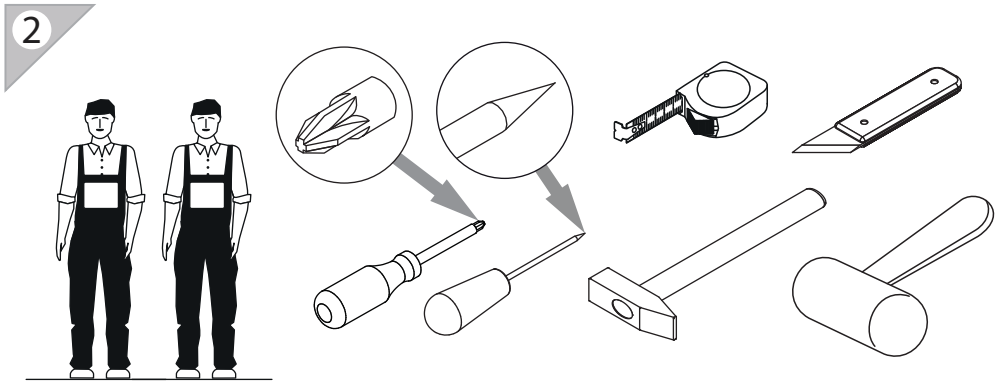

3

1 3x16 уп.1 x10	2 M4x22 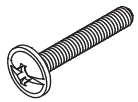 уп.1 x8	3 4x20 уп.1 x16	4 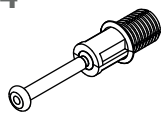 уп.1 x16	5 Ø8 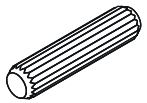 уп.1 x16
6 15/15 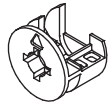 уп.1 x16	7 Ø5 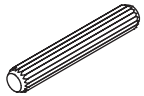 уп.1 x8	8 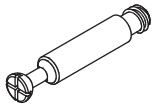 уп.1 x8	9 15/12 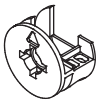 уп.1 x8	10 M4x25 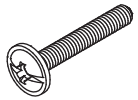 уп.1 x4
11 Ø15 уп.1 x8	12 M4 уп.1 x8	13 6x11.5 уп.1 x8	14 l=290 уп.3 x2	15 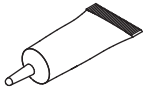 уп.1 x1
16 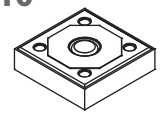 уп.1 x4	17 RV8 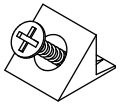 уп.1 x4	18 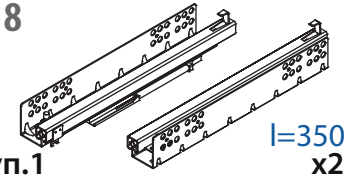 l=350 уп.1 x2		

4

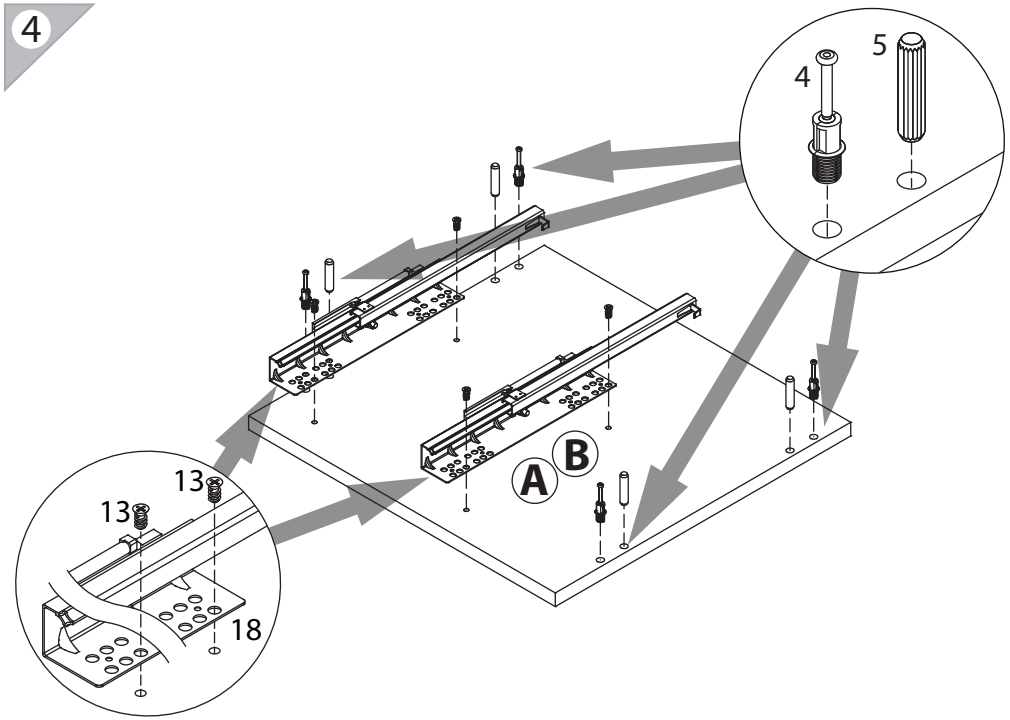

20

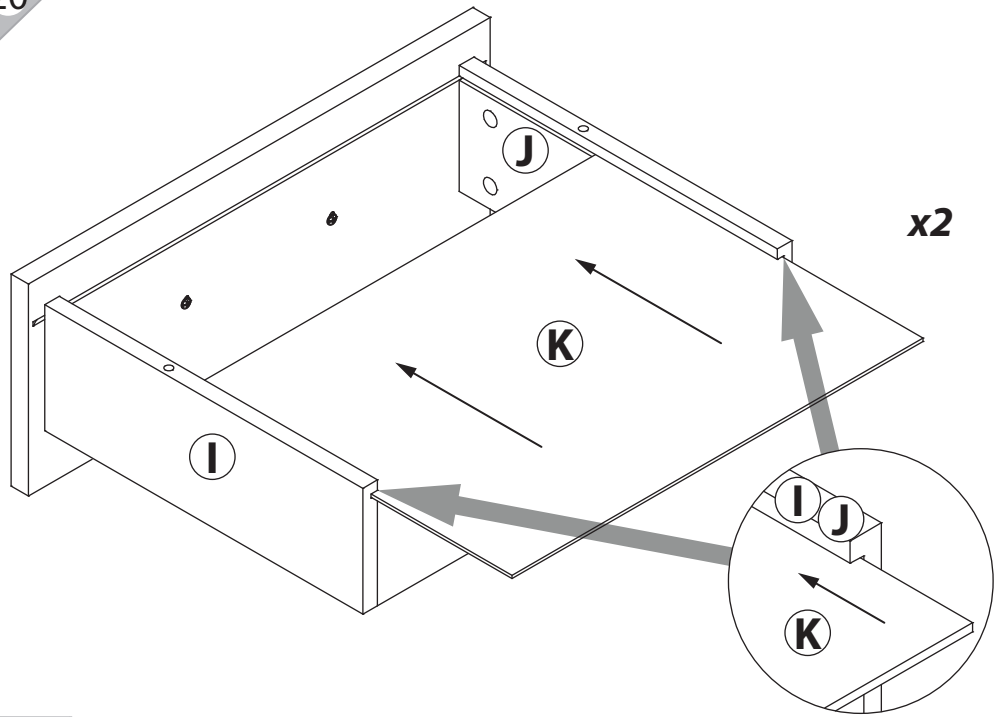

5

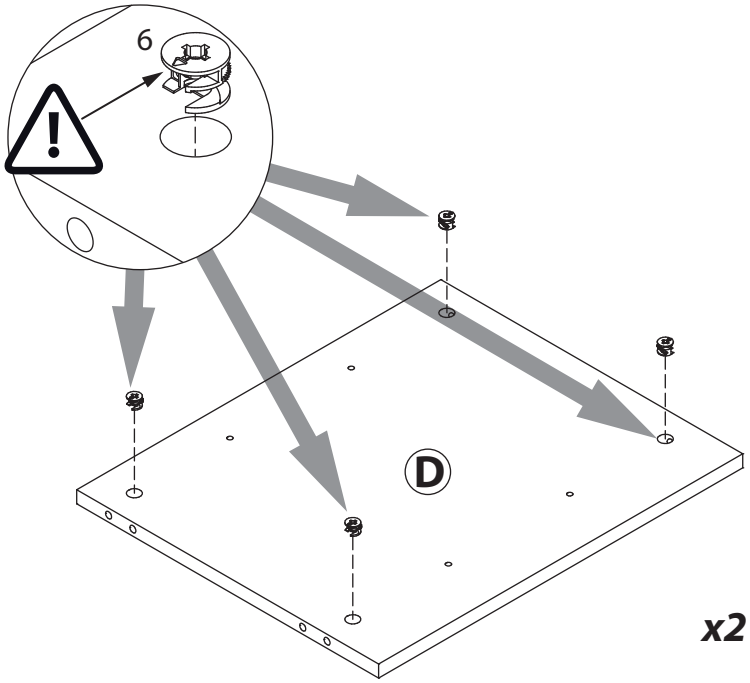

21

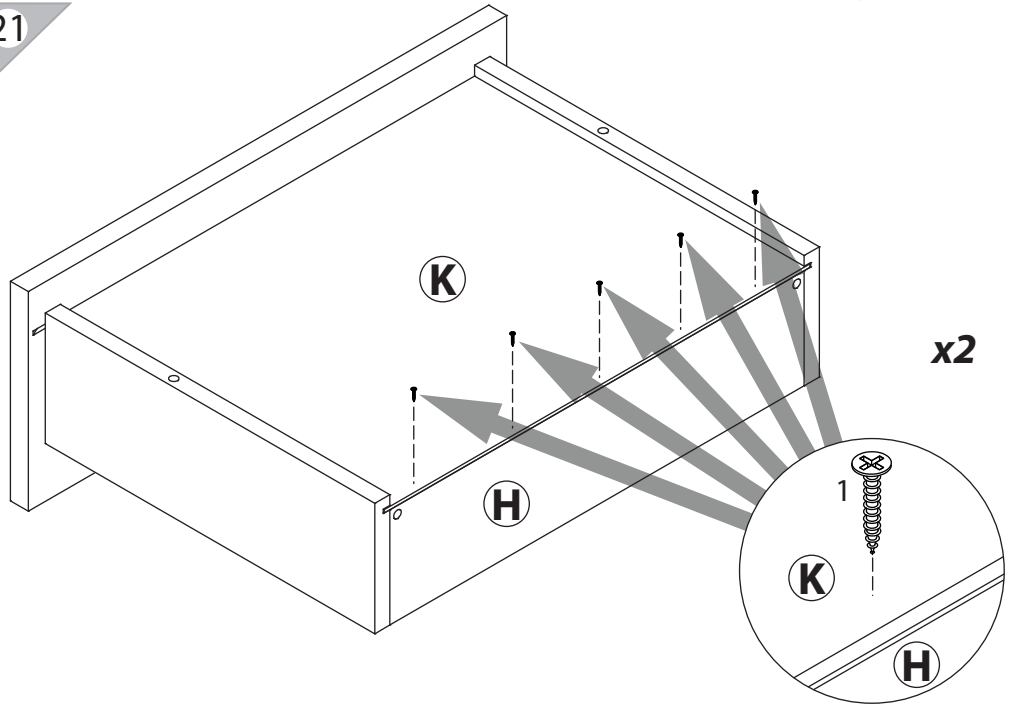

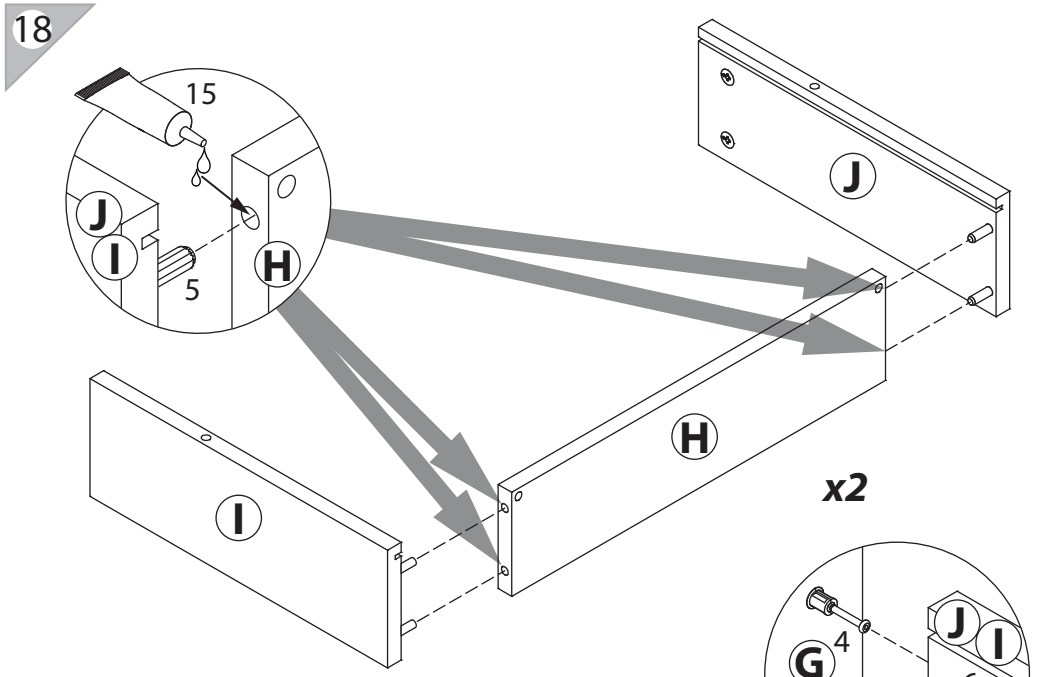
18
15
J
I
5
H
J
H
I
x2

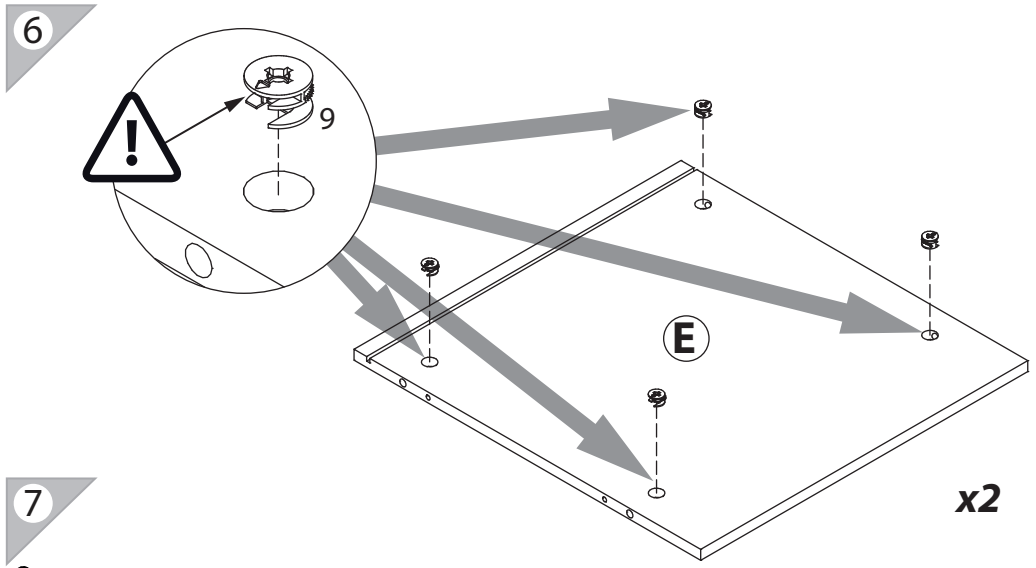
6
9
E
x2

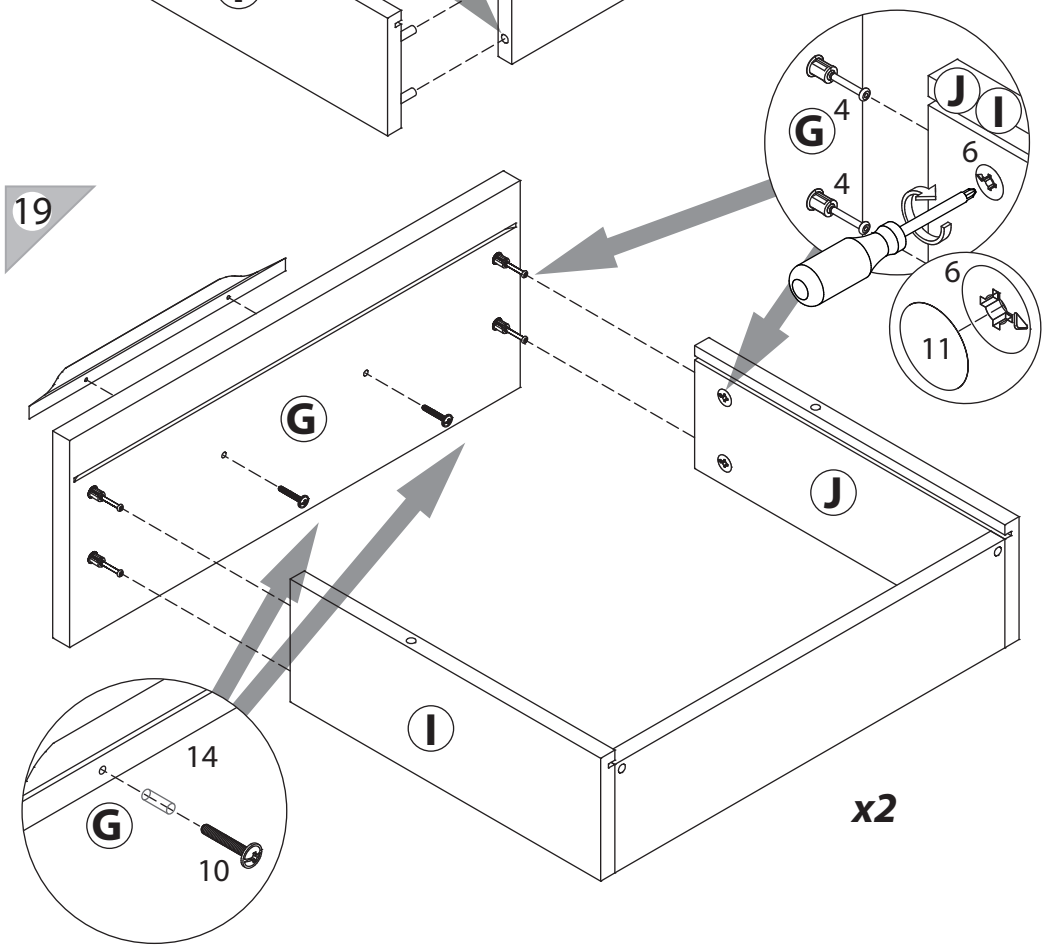
19
G
4
4
J
I
6
6
11
G
J
I
14
G
10
x2

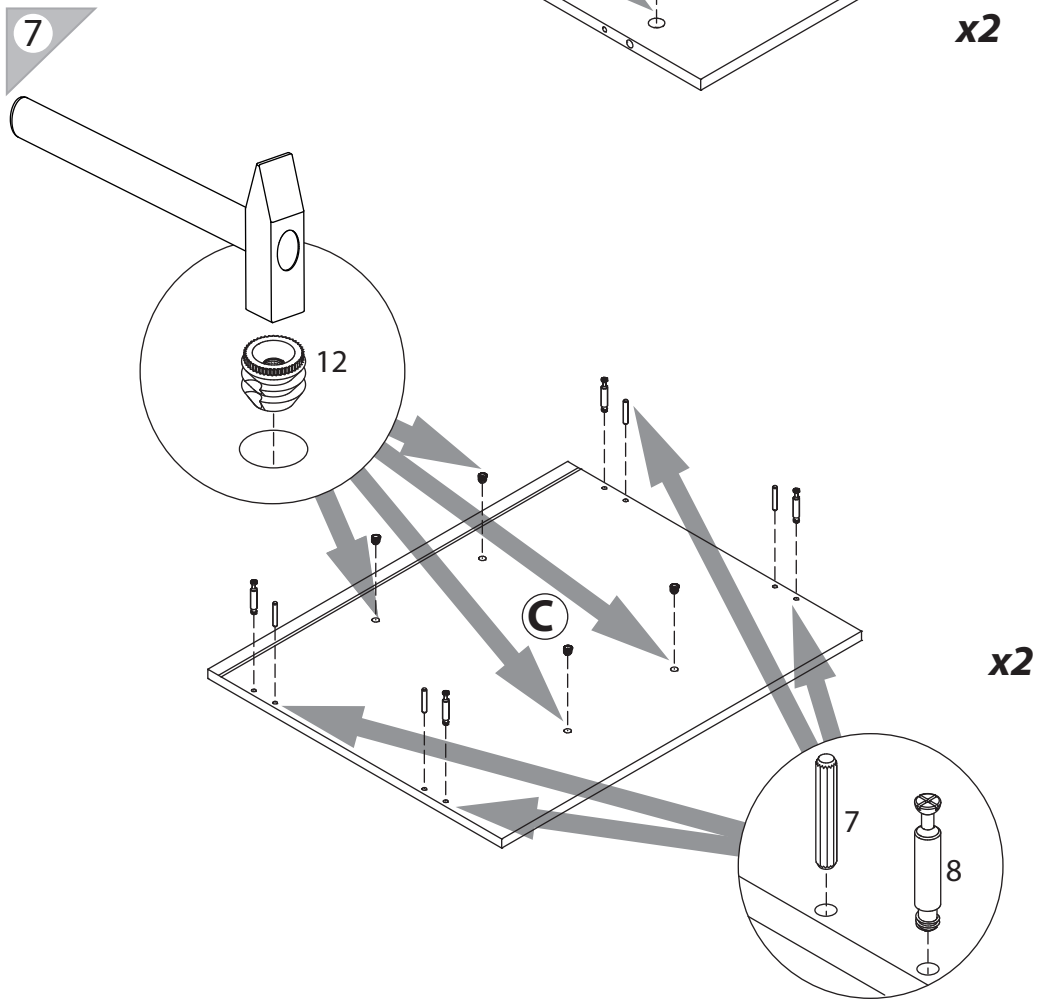
7
12
C
x2
7
8

8

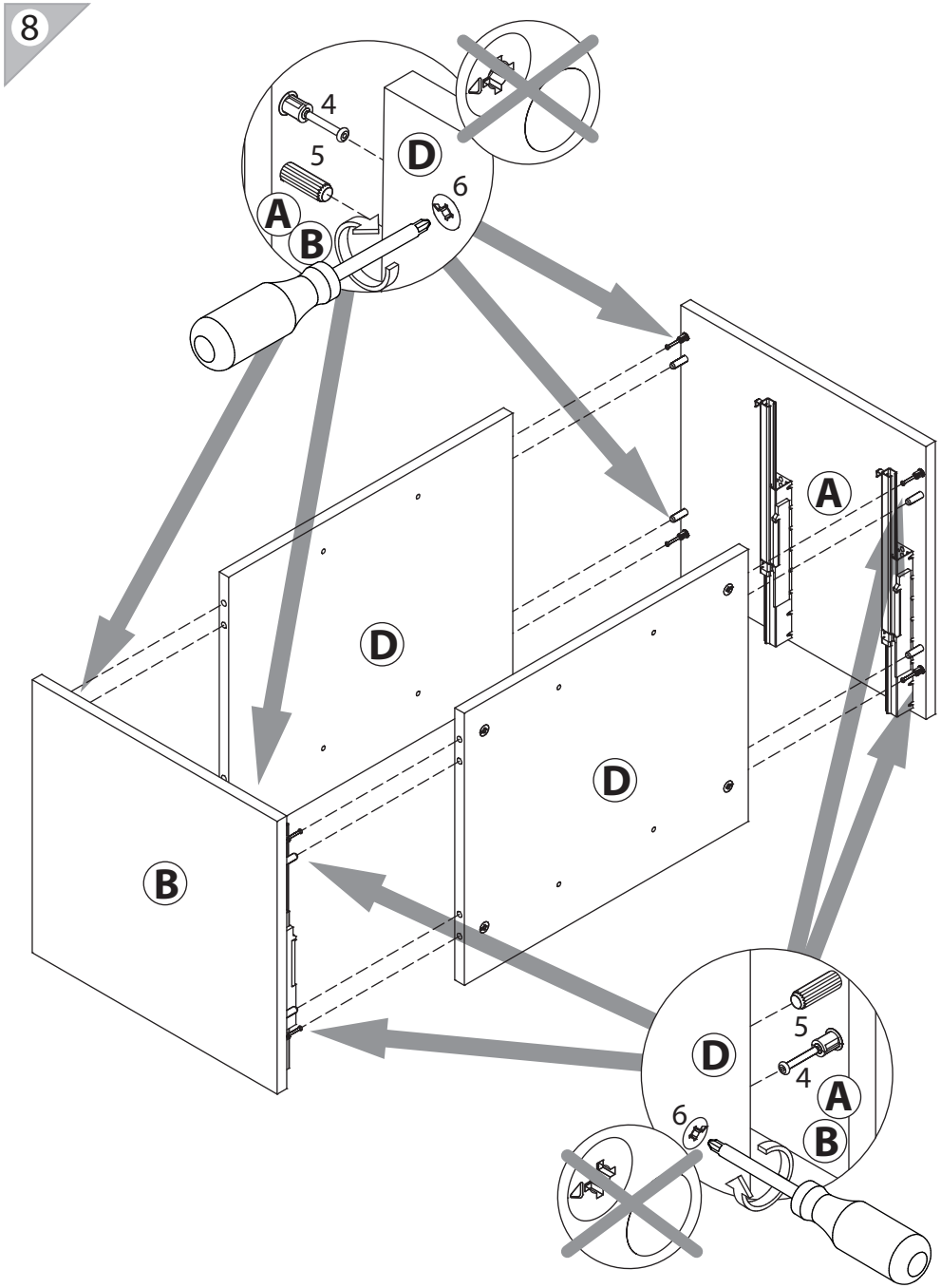

16

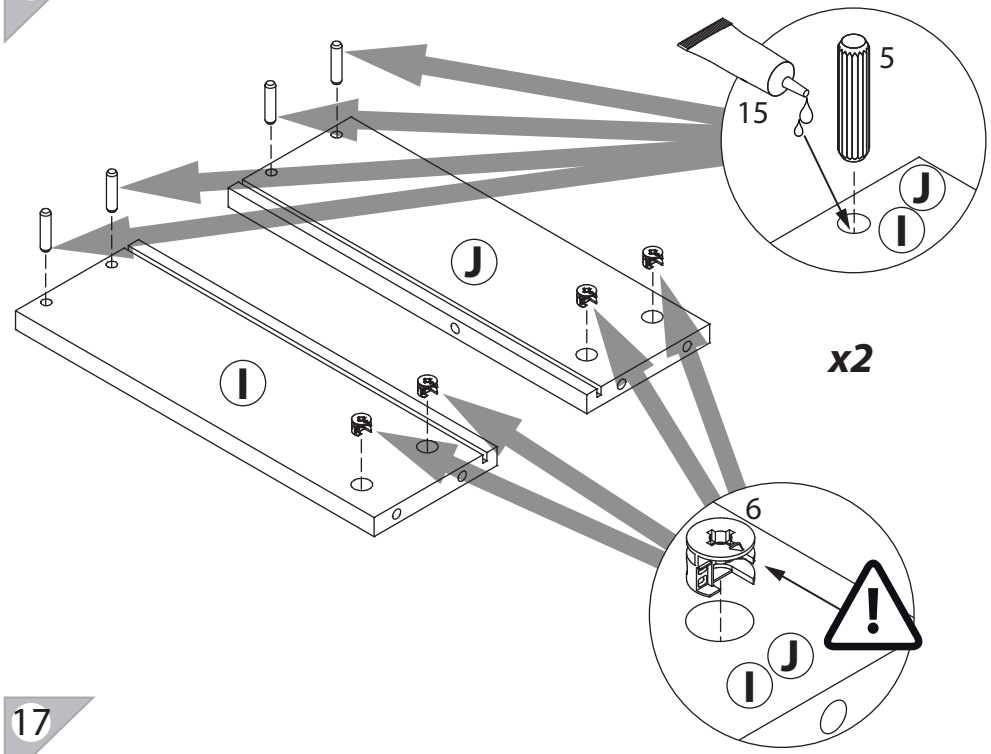

17

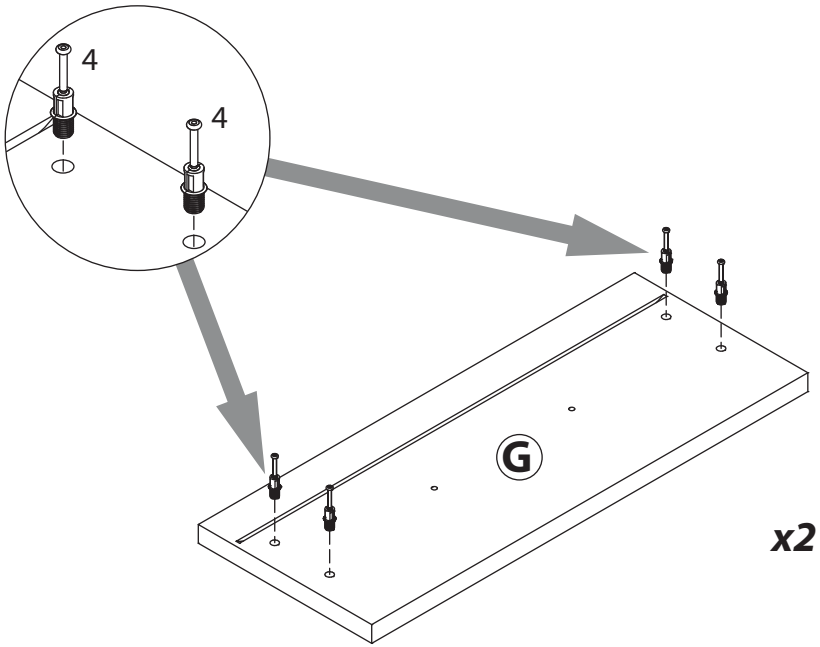

15

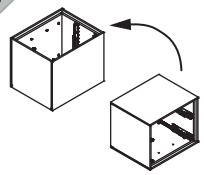

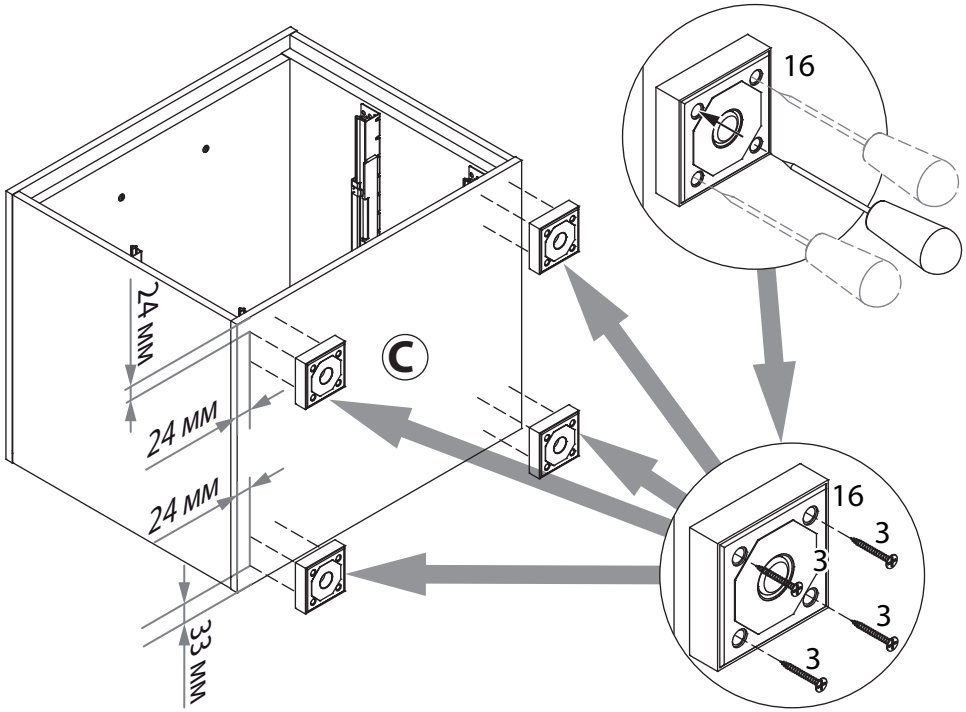

9

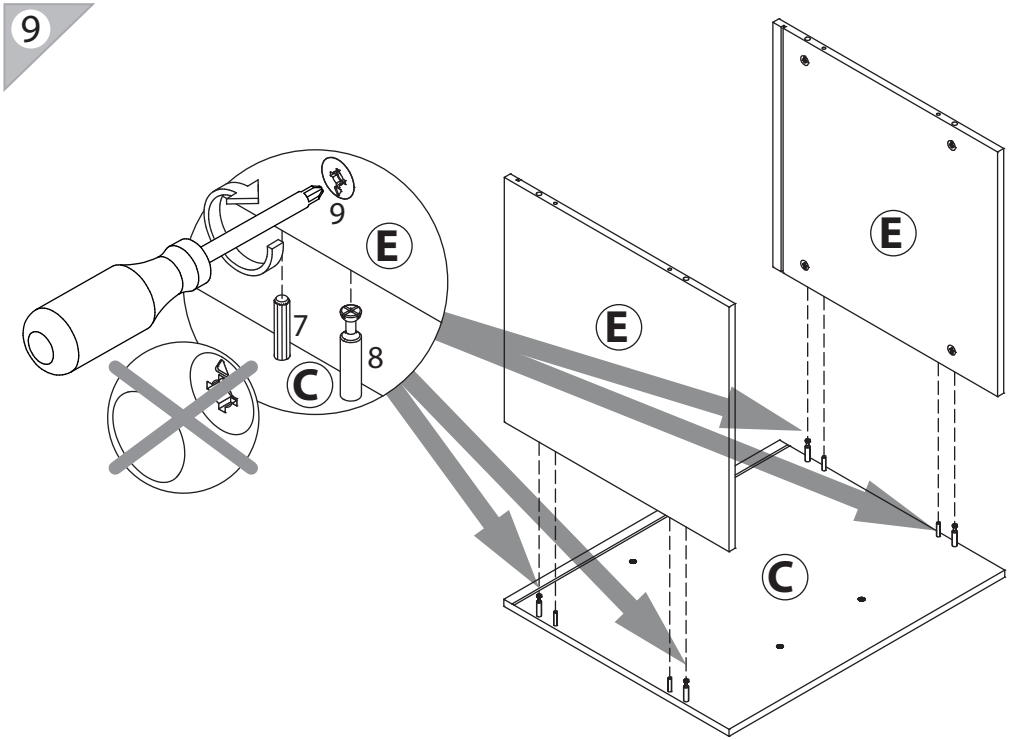

10

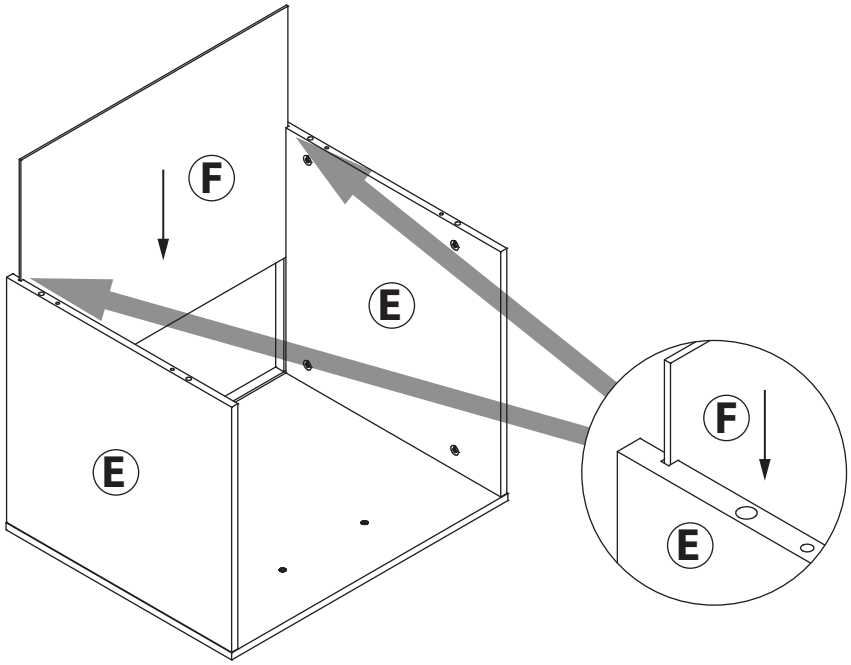

11

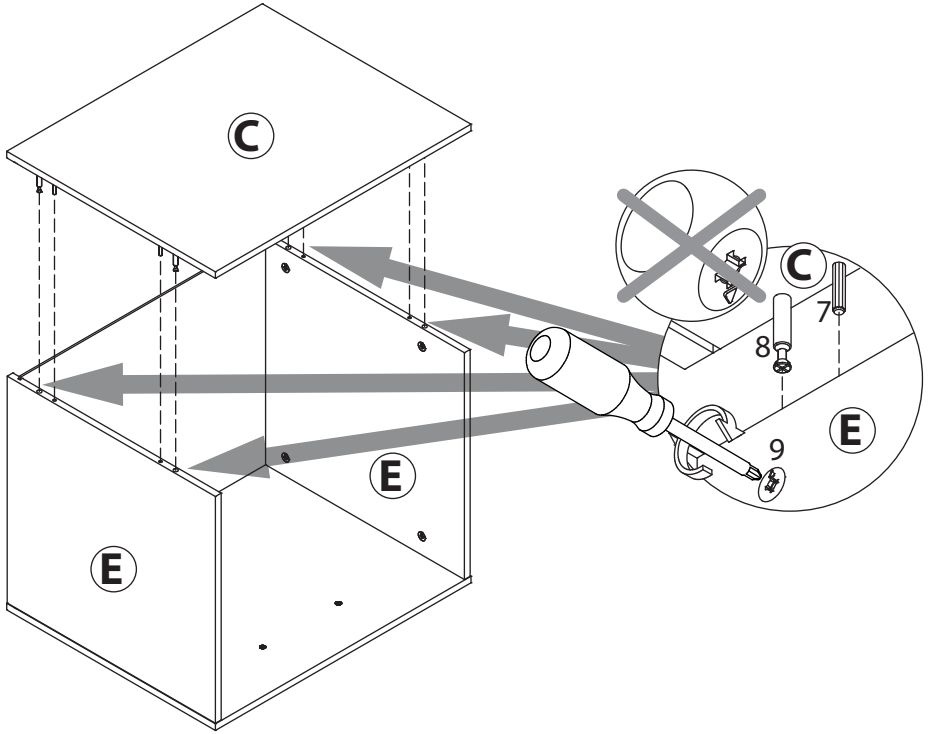

12

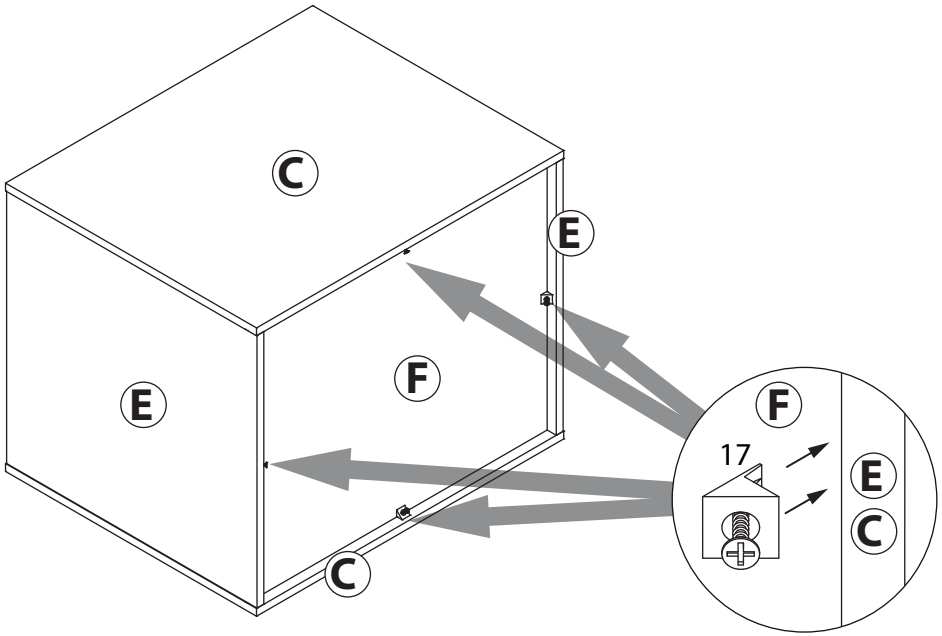

13

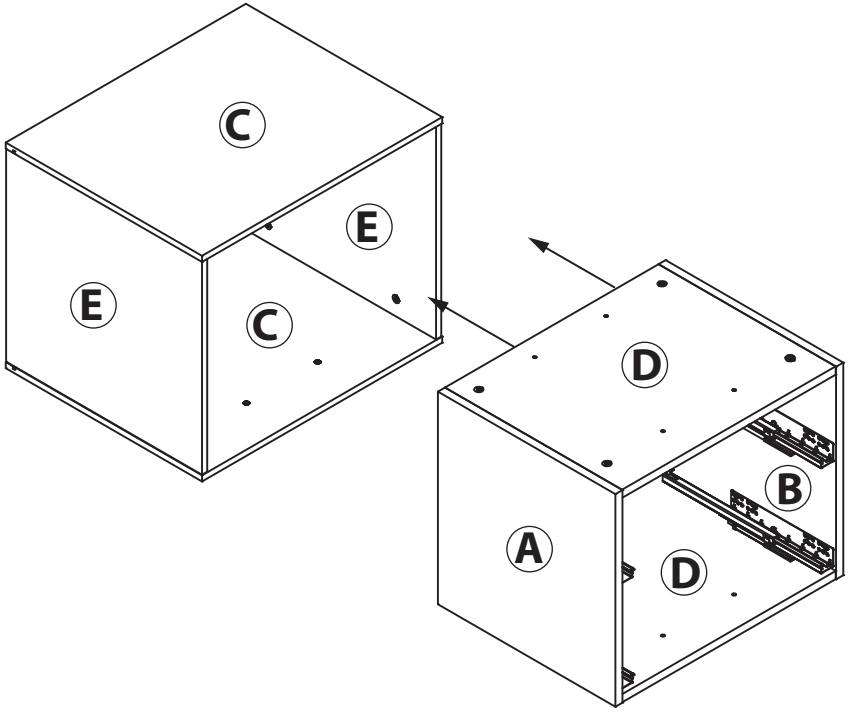
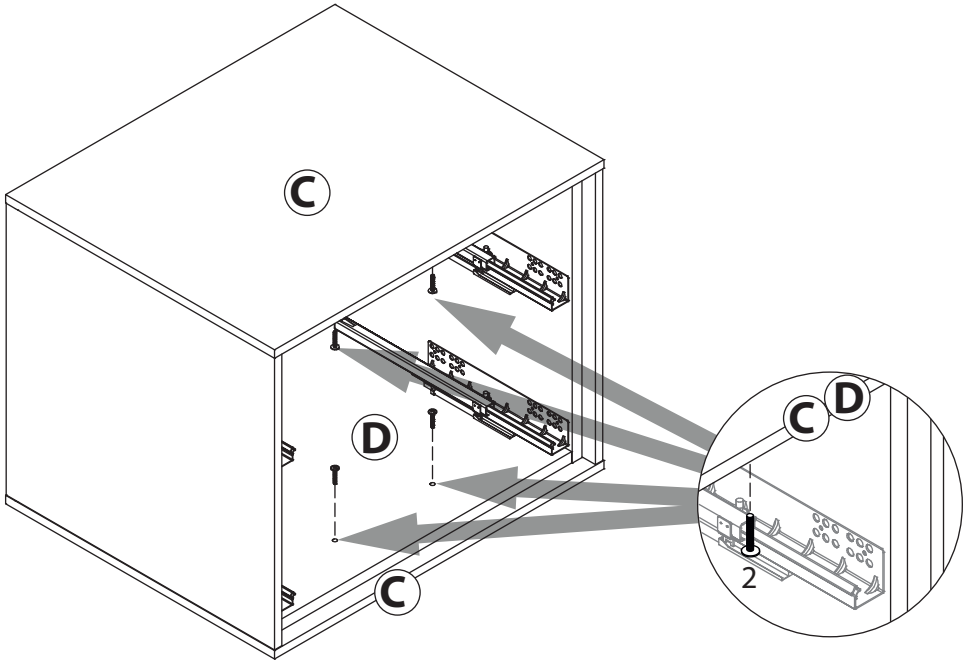
14