Инструкция по уходу за фурнитурой и правила эксплуатации

1. Фурнитуру рекомендуется эксплуатировать в бытовых помещениях с температурой воздуха не ниже +2°С и относительной влажностью 45-70 %.
2. Фурнитура должна быть защищена от воздействия прямых солнечных лучей, так как это вредит внешнему виду изделий и может изменить цвет поверхности.
3. Не следует ставить на поверхность фурнитуры горячие предметы.
4. Случайно попавшую на поверхность изделия влагу, жидкость следует снять сухой тканью.
5. Удаление пыли с полированной или лакированной поверхности следует производить сухой тканью (фланель, миткаль).
6. Не допускается применение соды, стиральных порошков, абразивных паст, порошков и прочих, не предназначенных для ухода за изделиями фурнитуры препаратов.

В связи с постоянной работой, направленной на улучшение потребительских свойств фурнитуры, предприятие-изготовитель оставляет за собой право на изменения цвета конструкции, не влияющие на качество и внешний вид изделия.

инструкция по сборке

Вешалка для брюк

арт. 1002

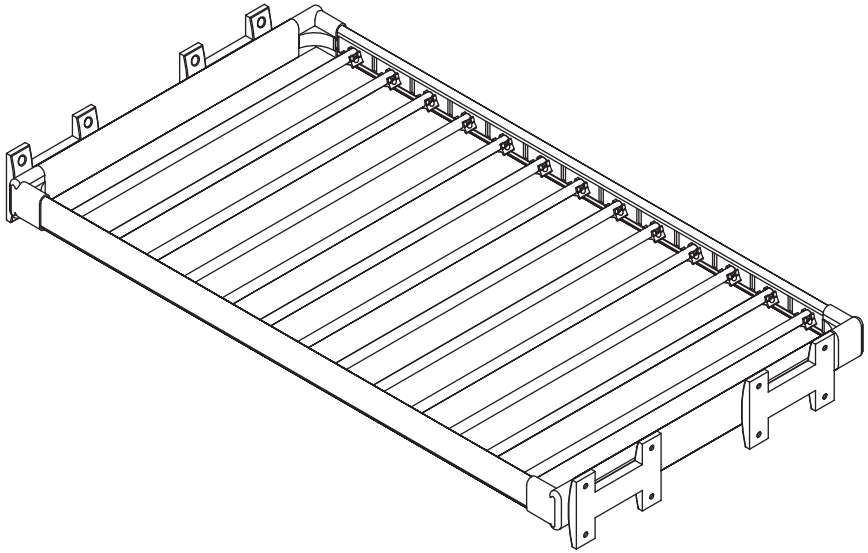

габаритные размеры

высота: 88 мм
ширина: 864/895 мм
глубина: 462 мм

единая справочная служба:
8 800 100-50-22
(звонок по России бесплатный)

LAZURIT
FURNITURE FACTORY

1

1 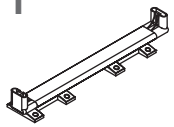 x2	2 x2	3 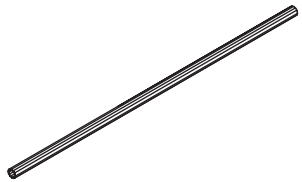 x13	
4 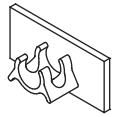 x26	5 4x18 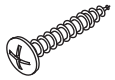 x16	6 3,5x11 x4	7 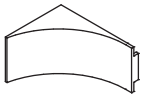 x4

2

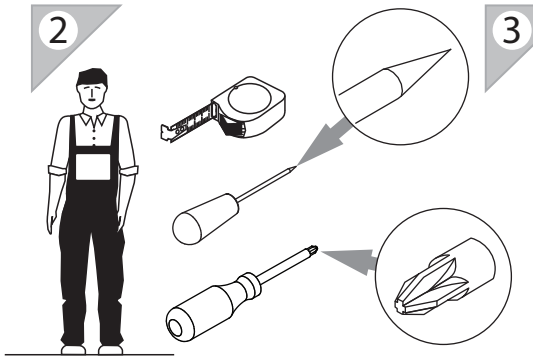

3

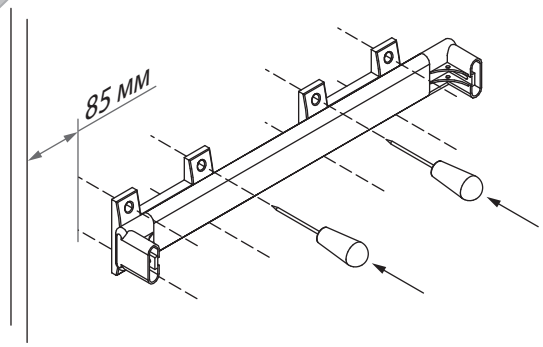

4

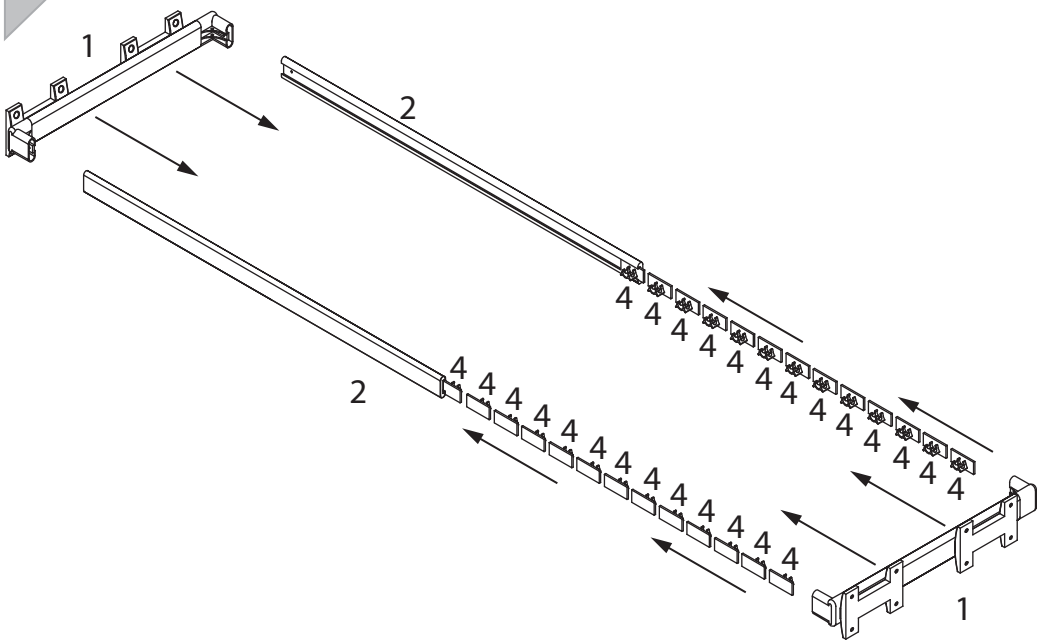

5

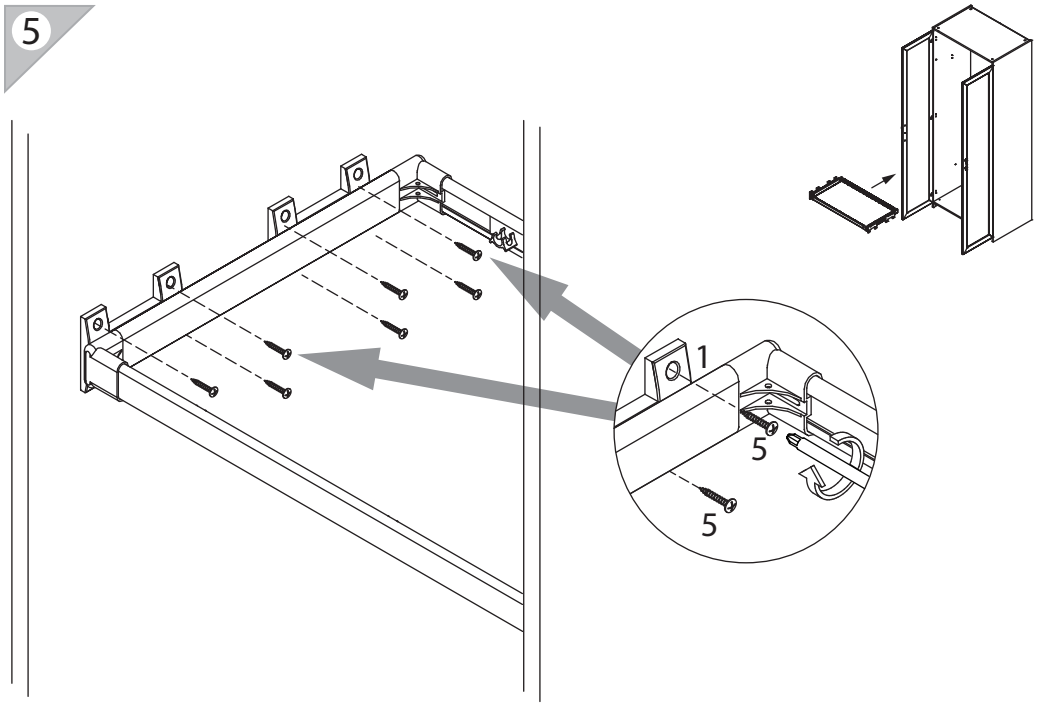

6

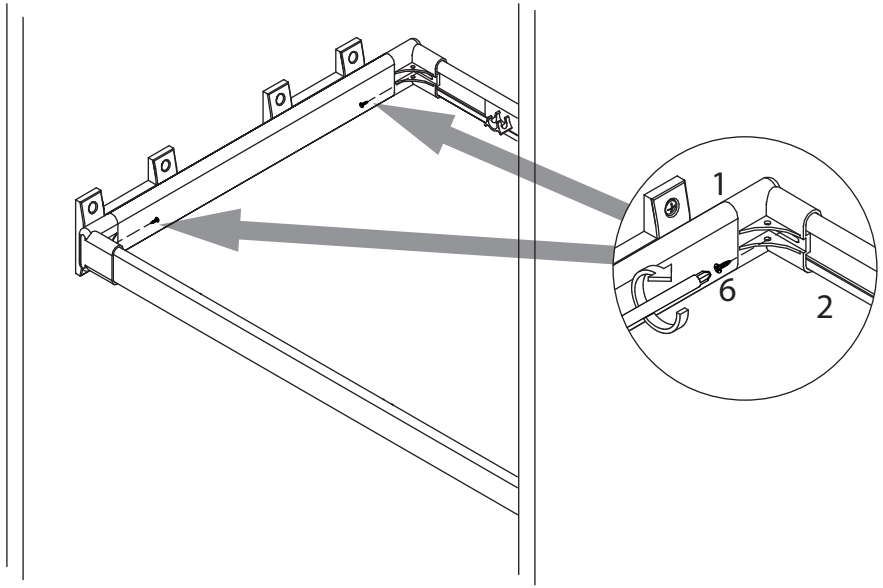

7

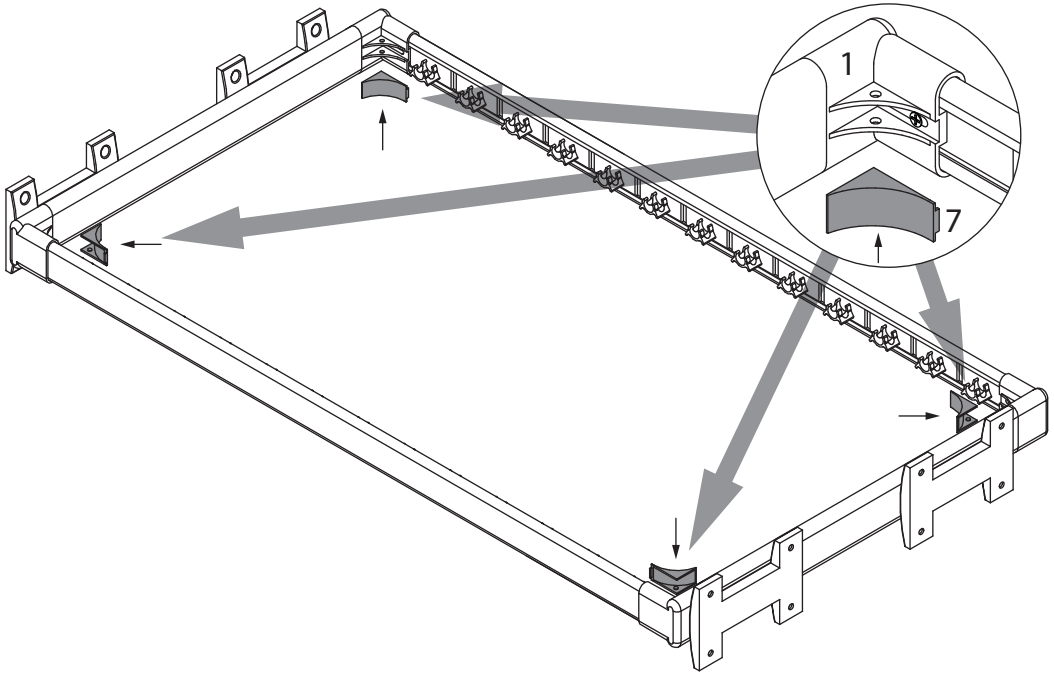

8

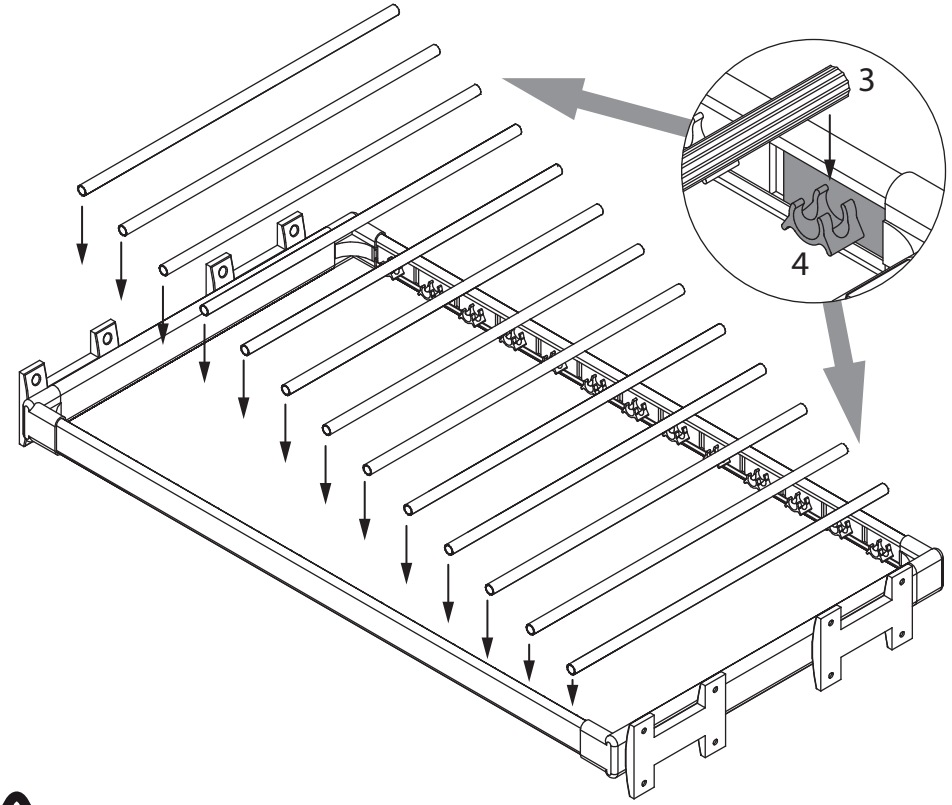

Максимальная нагрузка на одну вешалку 0,9кг.