инструкция по сборке

Кровать двухъярусная арт. 4651

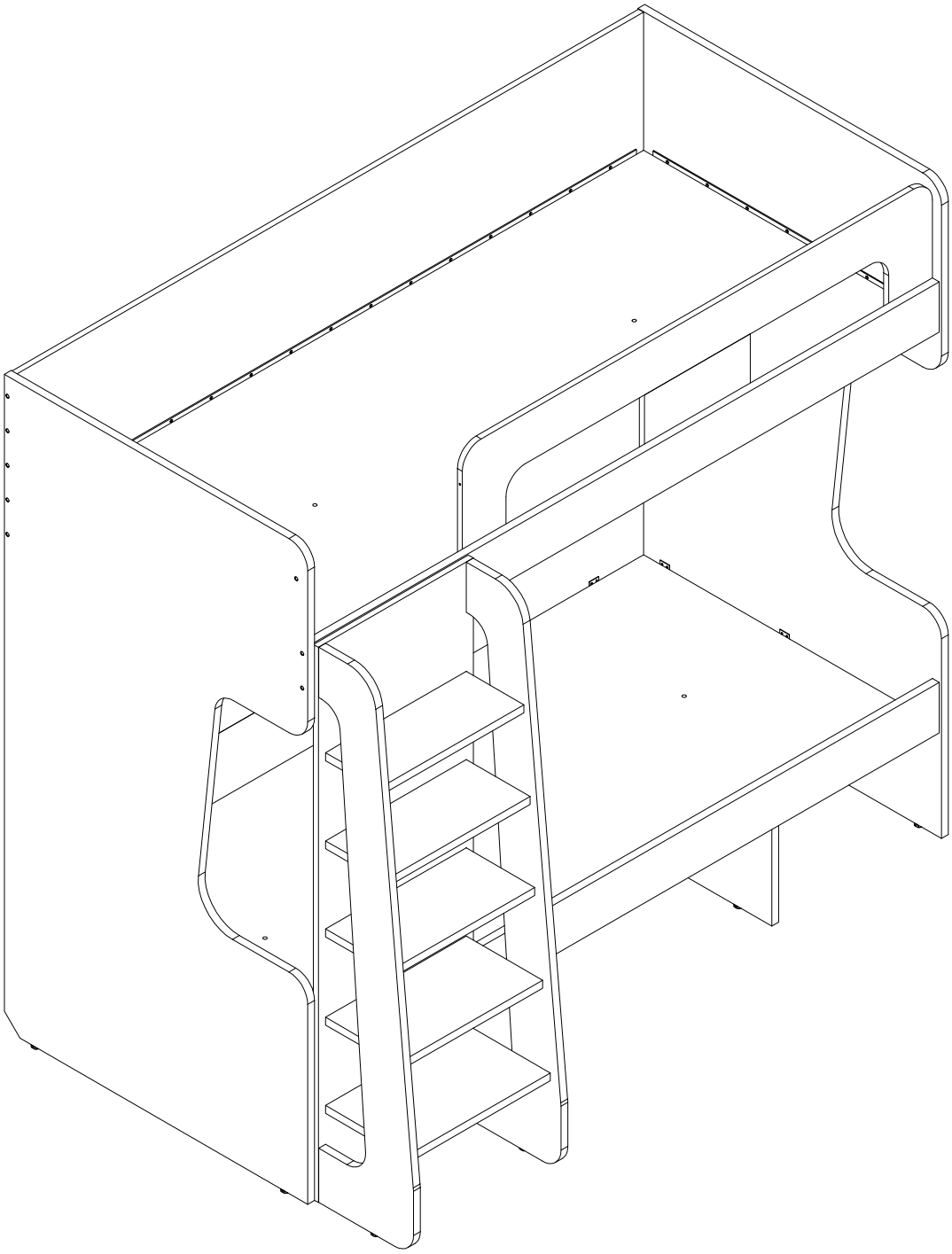

габаритные размеры

высота - 1819 мм
ширина - 2054 мм
глубина - 1289 мм

единая справочная служба:
8 800 100-50-22
(звонок по России бесплатный)

LAZURIT
FURNITURE FACTORY

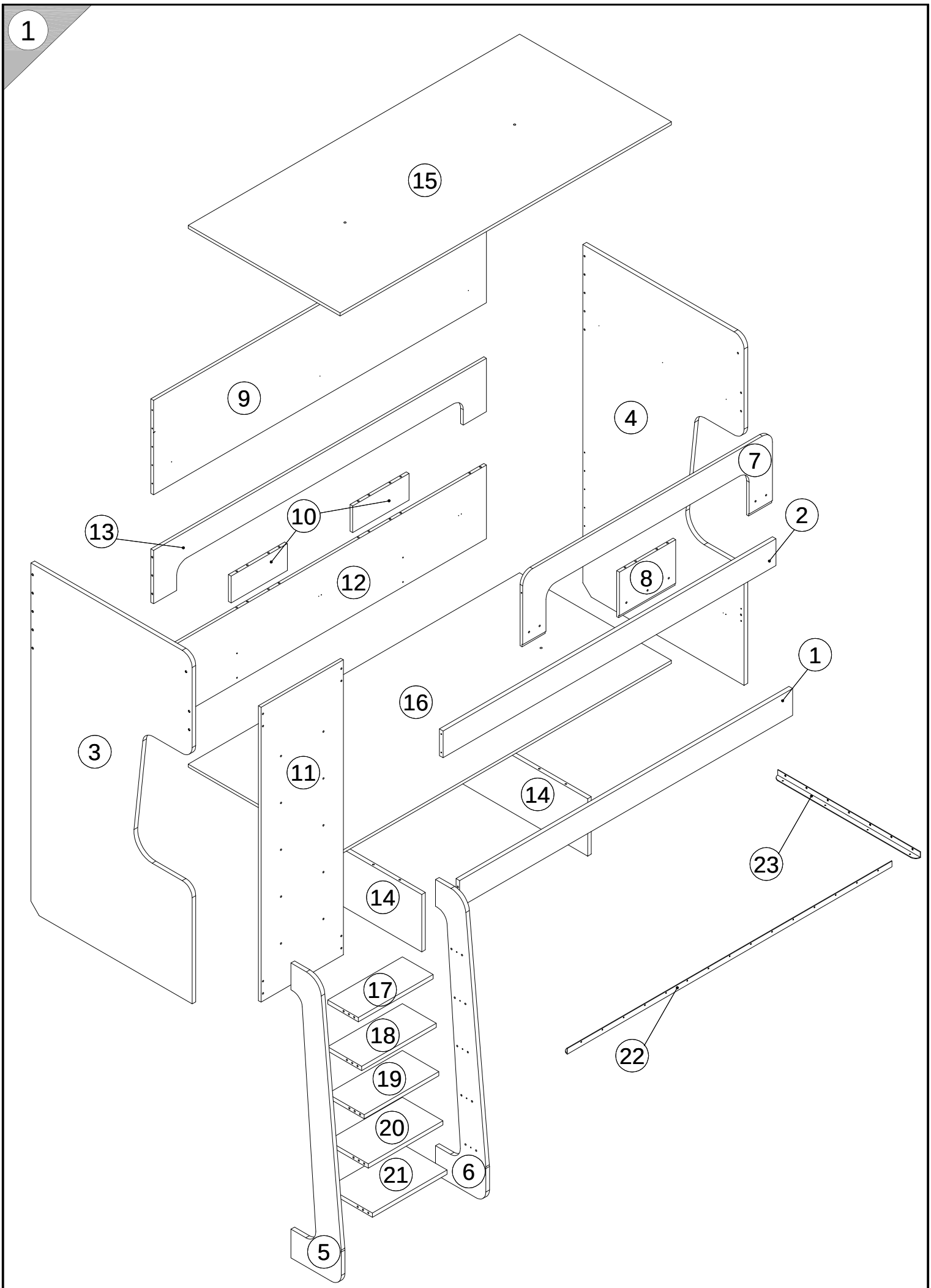
1
15
9
4
7
10
13
2
12
8
1
16
3
11
14
23
14
17
18
22
19
20
21
6
5

поз.	*наименование детали*	*№ упак.*	шт.	*длина, мм*	*ширина, мм*
1	Царга	2	1	2010	140
2	Царга	2	1	2010	140
3	Стенка боковая левая	4	1	1819	937
4	Стенка боковая правая	4	1	1819	937
5	Стенка боковая левая	1	1	1542	307
6	Стенка боковая правая	1	1	1542	307
7	Стенка передняя	3	1	1507	380
8	Стенка передняя	1	1	240	340
9	Стенка задняя	3	1	2010	494
10	Стенка задняя	1	2	140	340
11	Стенка задняя	1	1	1542	497
12	Стенка задняя	3	1	2010	386
13	Стенка задняя	3	1	2010	279
14	Стенка-перегородка	2	2	926	300
15	Стенка горизонтальная (верх)	5	1	2000	916
16	Стенка горизонтальная (низ)	5	1	2000	916
17	Стенка горизонтальная	1	1	451	185
18	Стенка горизонтальная	1	1	451	205
19	Стенка горизонтальная	1	1	451	220
20	Стенка горизонтальная	1	1	451	245
21	Стенка горизонтальная	1	1	451	270
22	Уголок кровати	2	2	1960	30
23	Уголок кровати	2	2	860	30

3

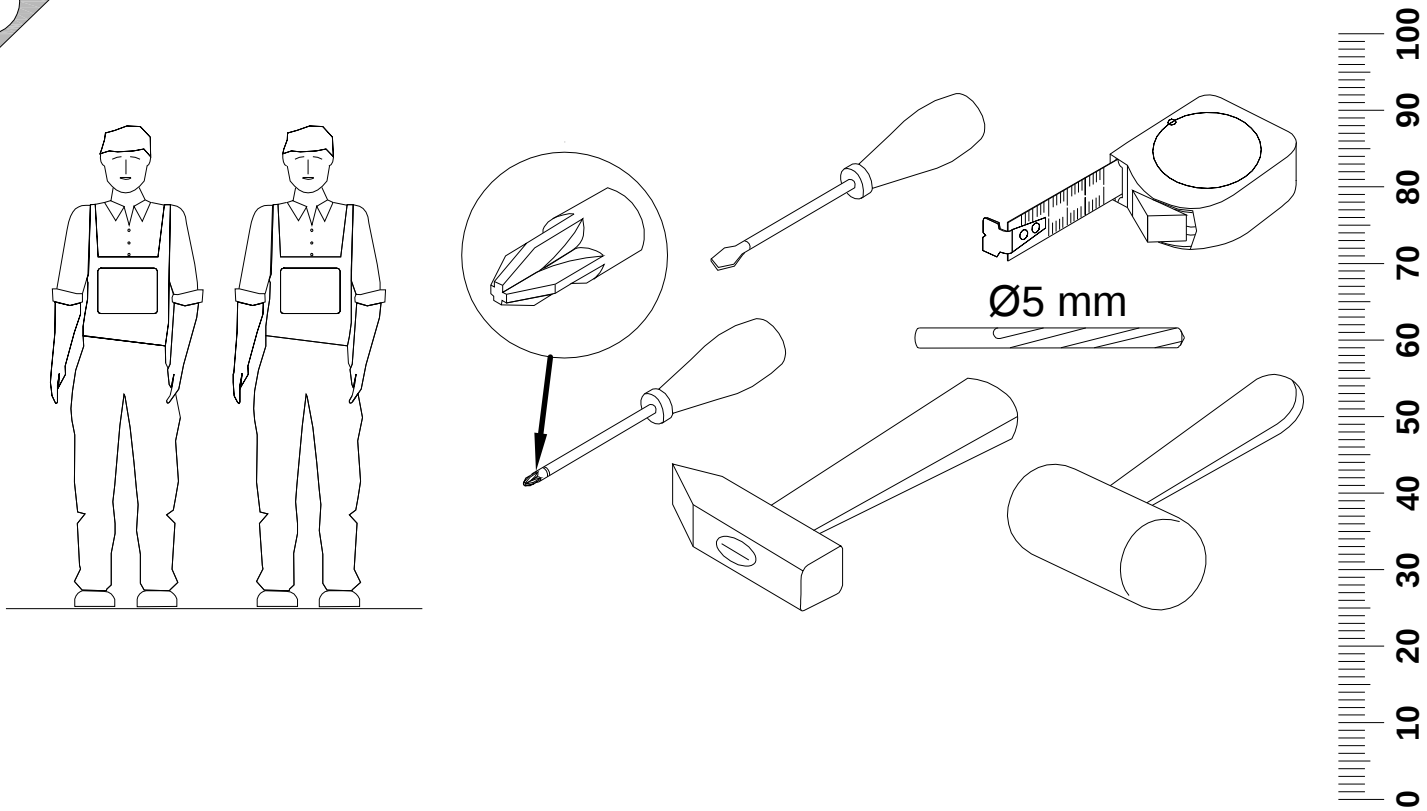

4

A 000151 8x35 x50	B 090913 7x32 x38	C 000146 15x12 x14	D 000147 15x16 x24	E 100640 20x0.5 x64	F 097393 7x70 x33
G 113834 x12	H 000763 3.5x16 x116	I 108080 M8 x10	J 000132 M8 x10	K 076684 x2	L 079479 x4
M 097681 M6x25 x7	N 005145 M4x29 x4	O 002704 M4x20 x4			

5

B 090913 7x32 x18	G 113834 x6	H 000763 3.5x16 x26	I 108080 M8 x4	J 000132 M8 x4

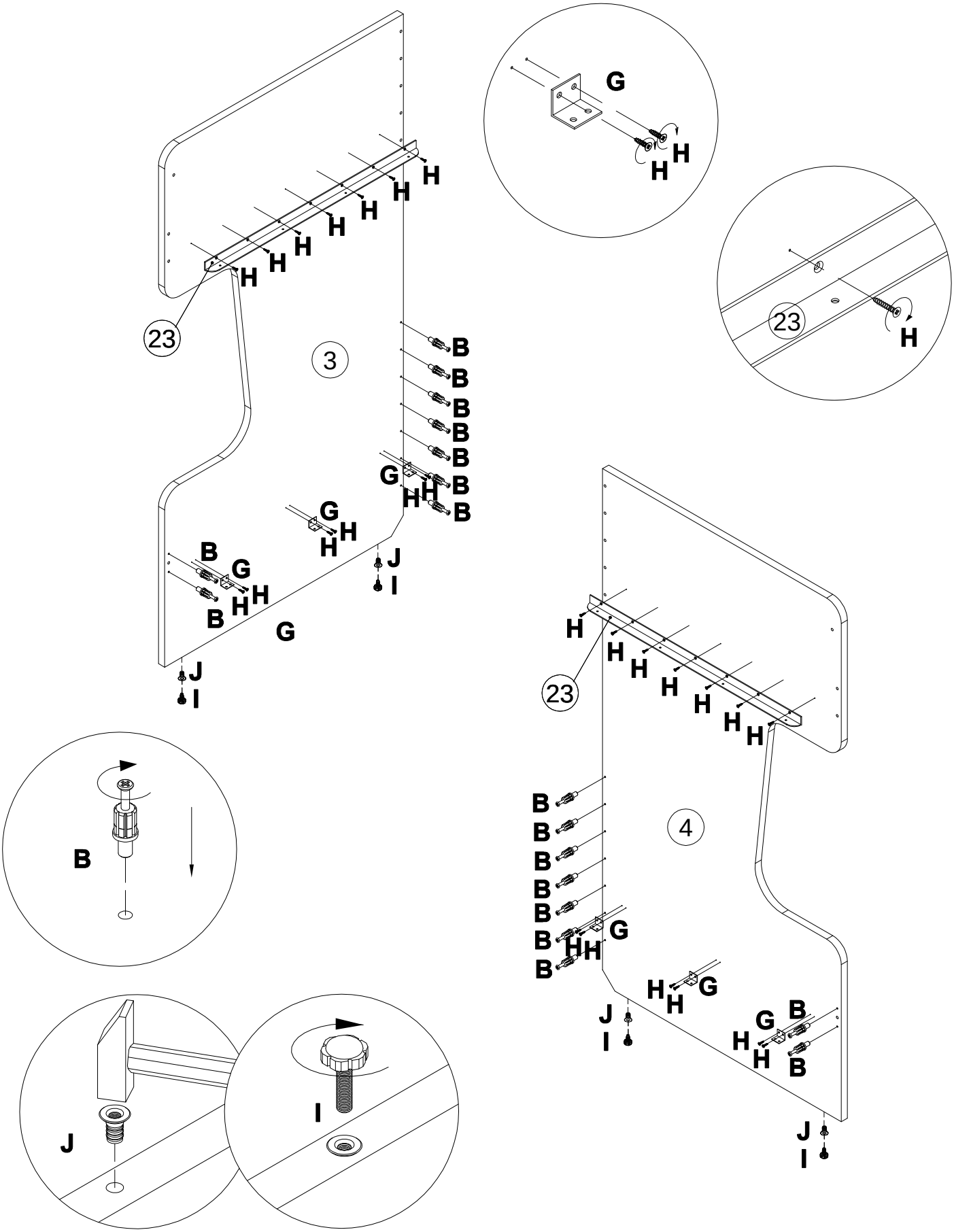

6

H	3.5x16
000763	x30

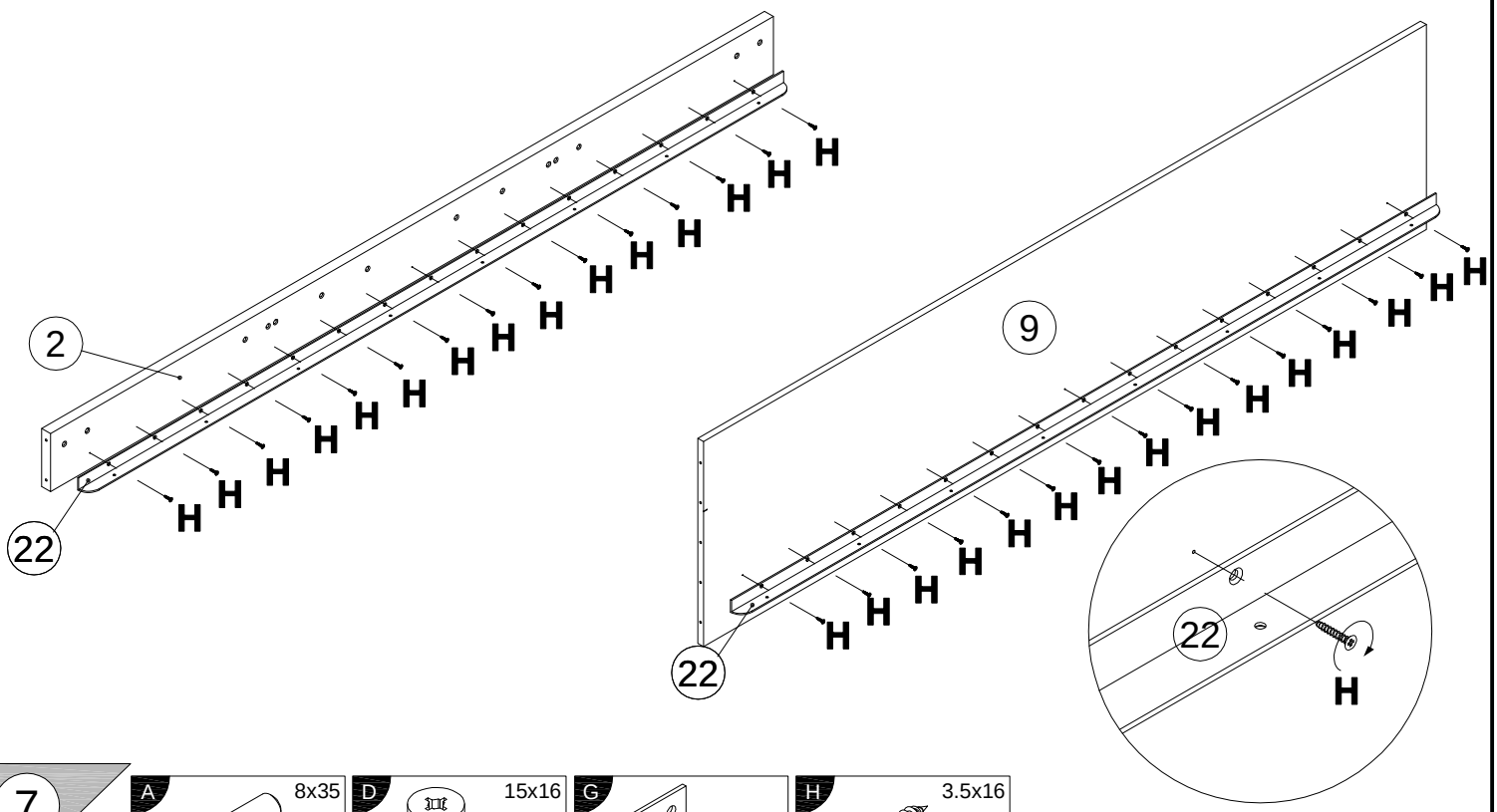

7

A	8x35	D	15x16	G		H	3.5x16
000151	x2	000147	x4	113834	x3	000763	x6

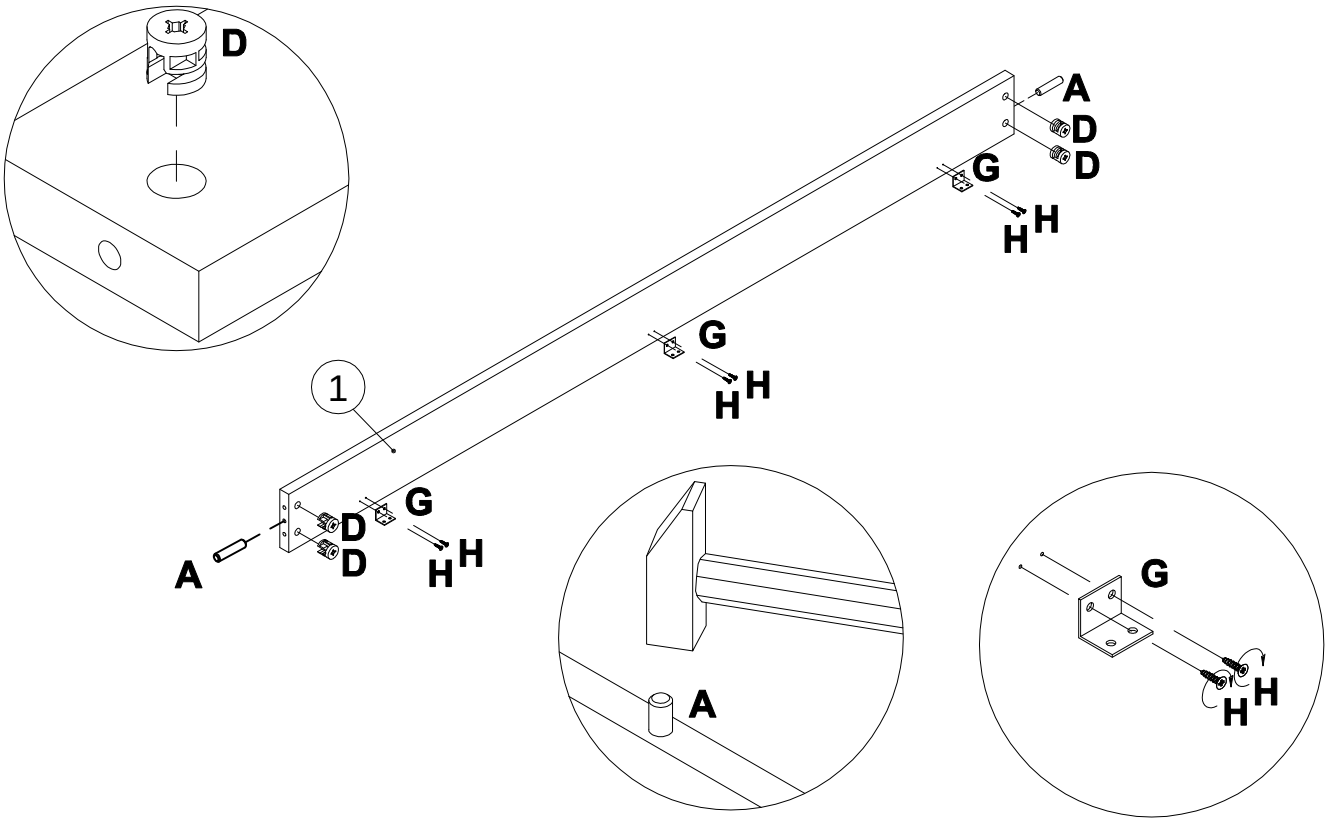

8

B 090913 7x32 x4	C 000146 15x12 x8	G 113834 x3	H 000763 3.5x16 x6

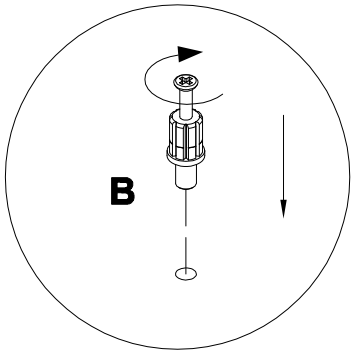

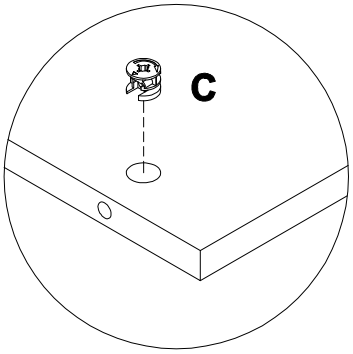

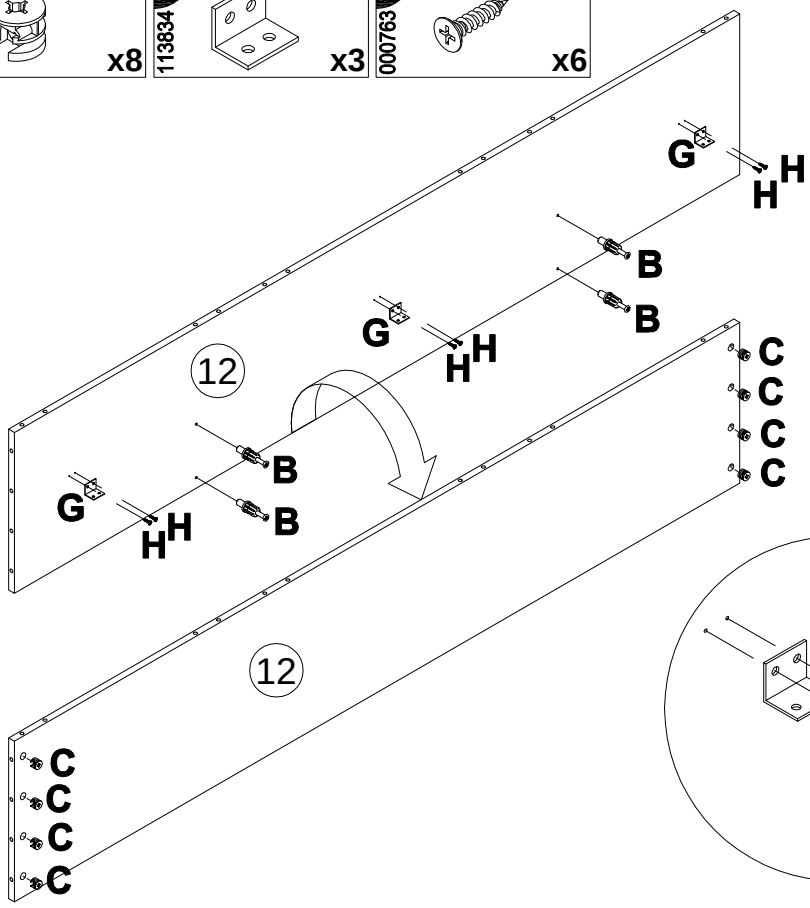

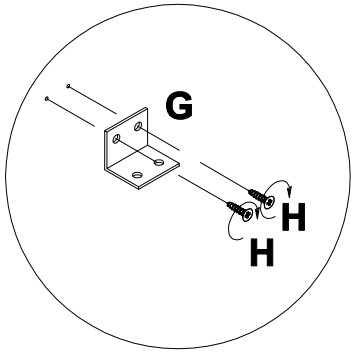

9

A 000151 8x35 x24	C 000146 15x12 x6

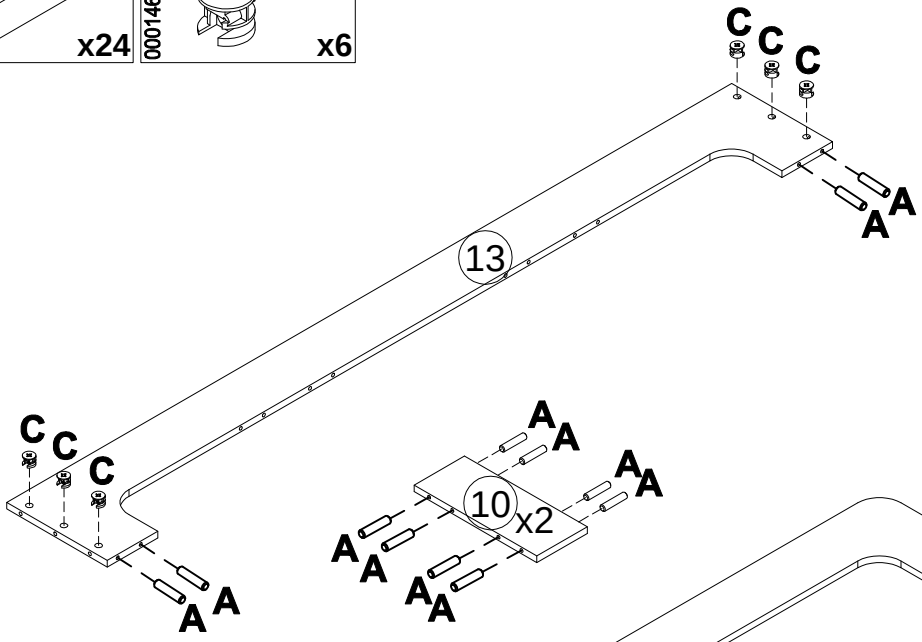

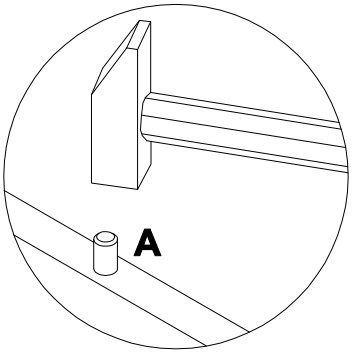

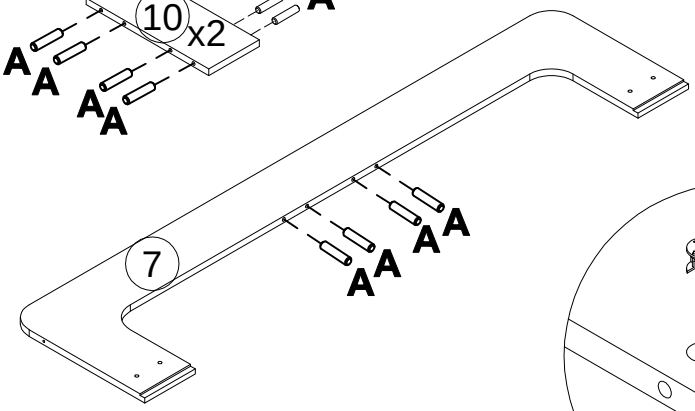

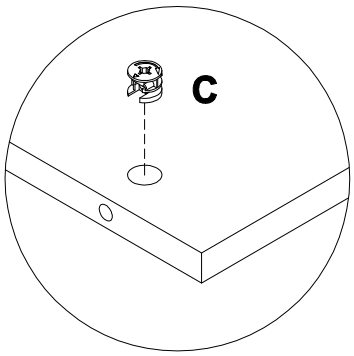

10

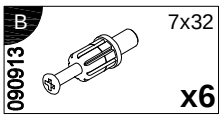
B
7x32
090913
x6

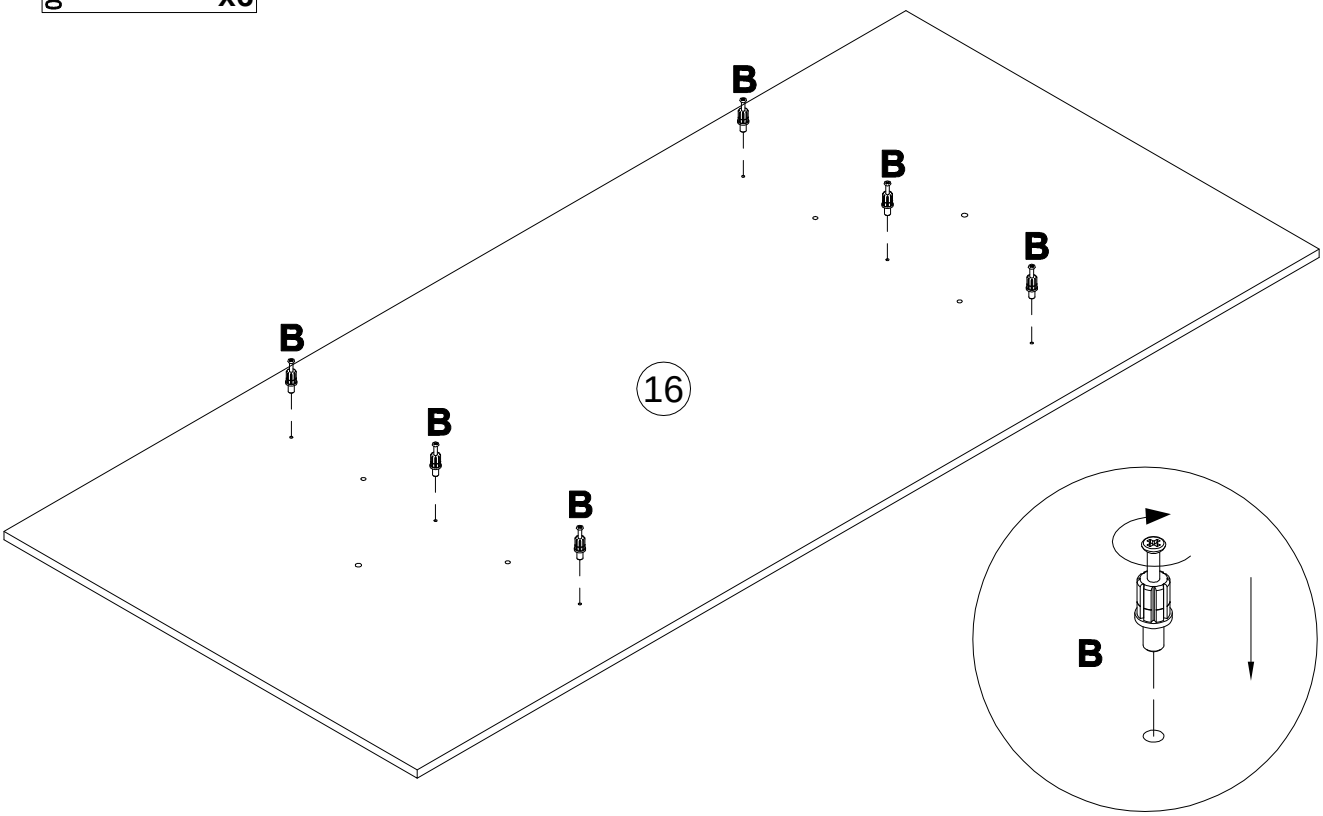
B
B
B
B
B
B
16
B

11

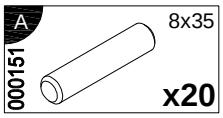
A
8x35
000151
x20

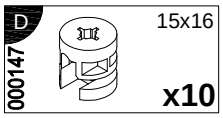
D
15x16
000147
x10

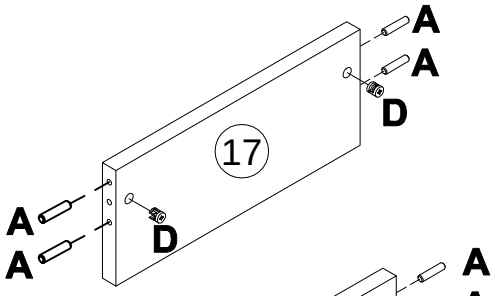
A
A
D
17
A
A
D

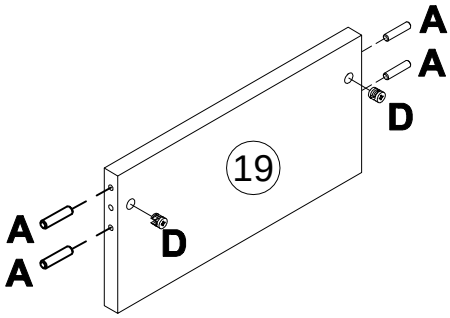
A
A
D
19
A
A
D

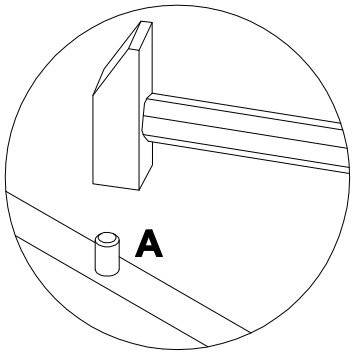
A

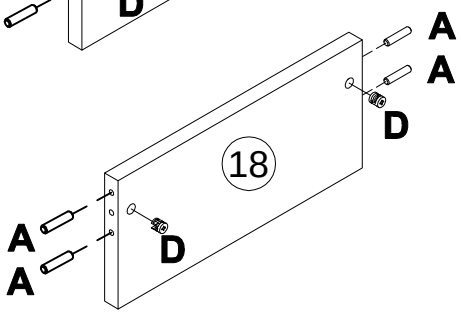
A
A
D
18
A
A
D

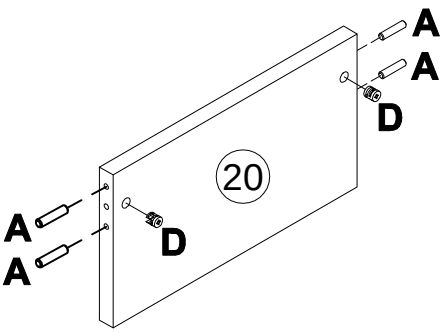
A
A
D
20
A
A
D

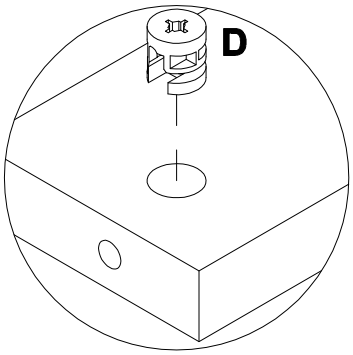
D

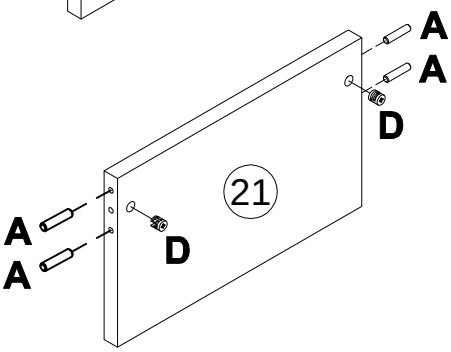
A
A
D
21
A
A
D

12

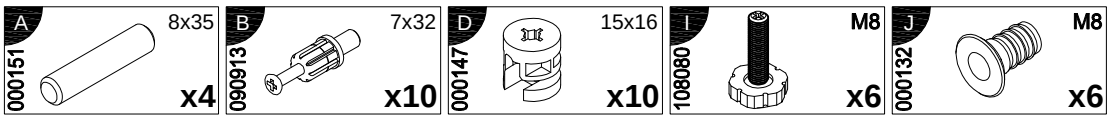
A
000151
8x35
x4
B
090913
7x32
x10
D
000147
15x16
x10
I
108080
M8
x6
J
000132
M8
x6

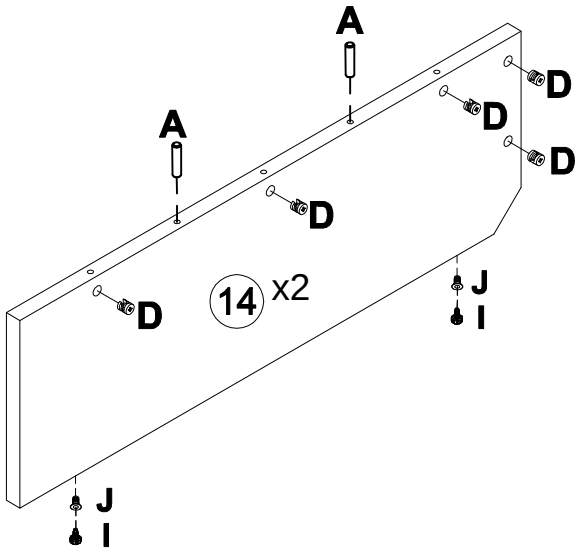
A
A
D
D
D
D
D
14 x2
J
I
J
I

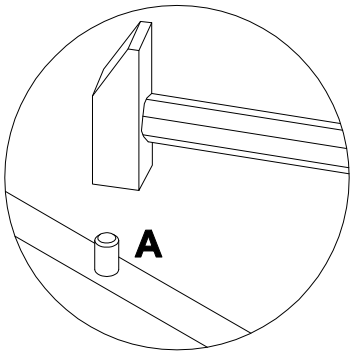
A

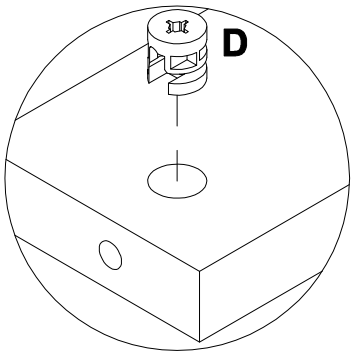
D

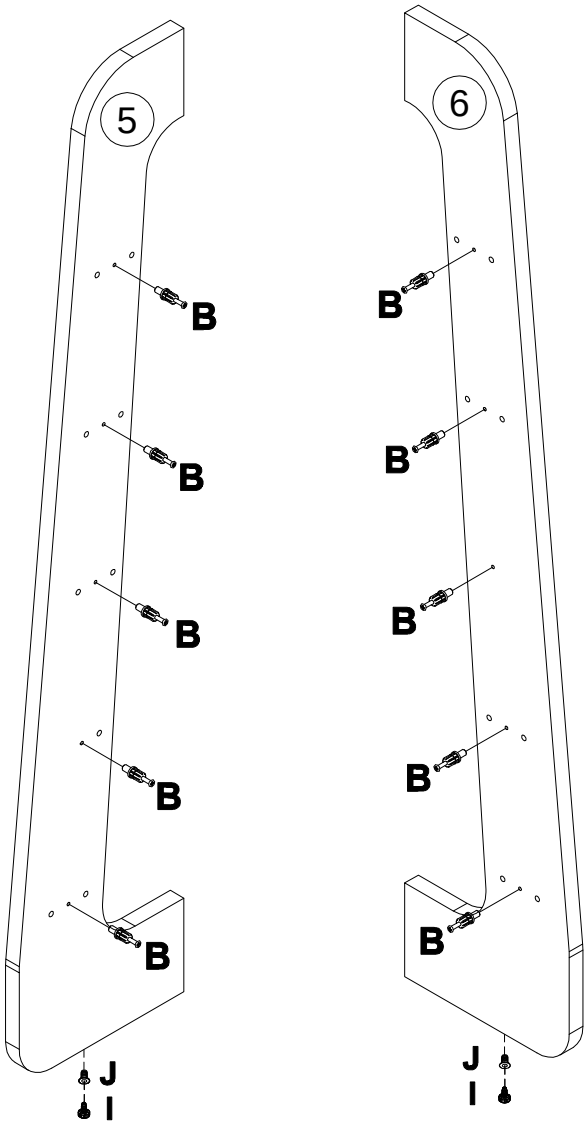
5
B
B
B
B
B
J
I
6
B
B
B
B
B
J
I

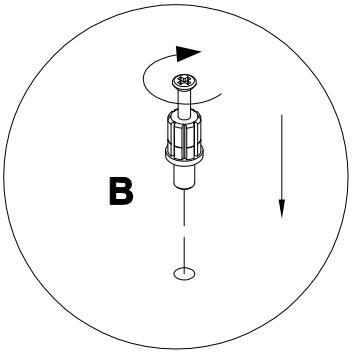
B

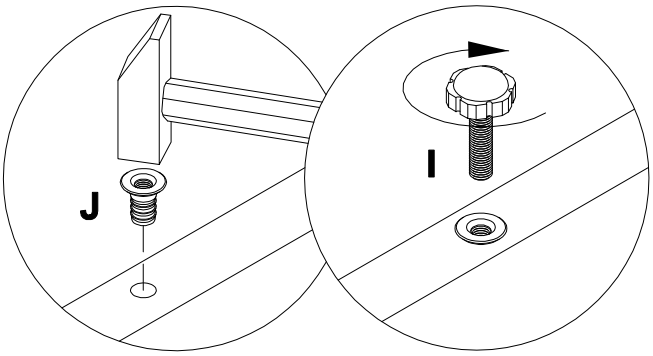
J
I

13

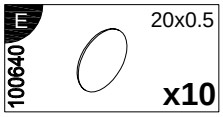
E
100640
20x0.5
x10

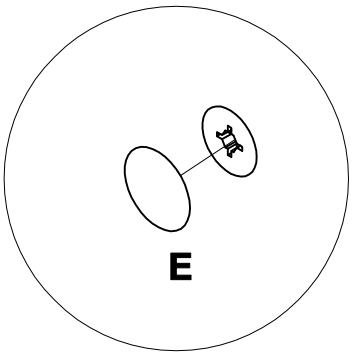
E

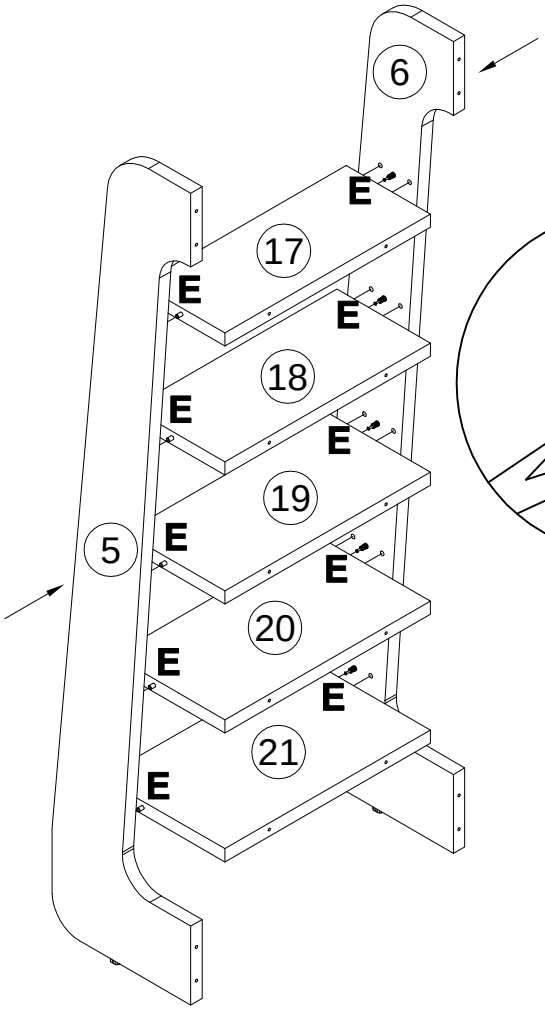
6
17
18
19
20
21
5
E

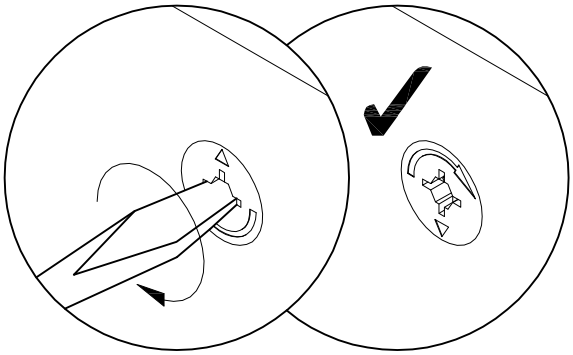

14

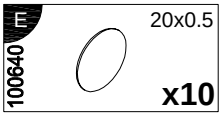
E
100640
20x0.5
x10

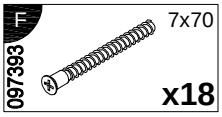
F
097393
7x70
x18

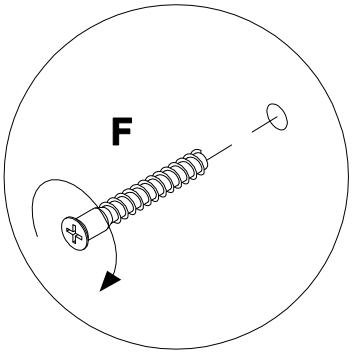
F

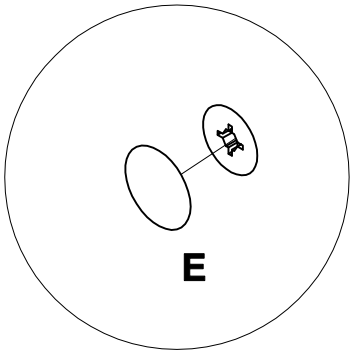
E

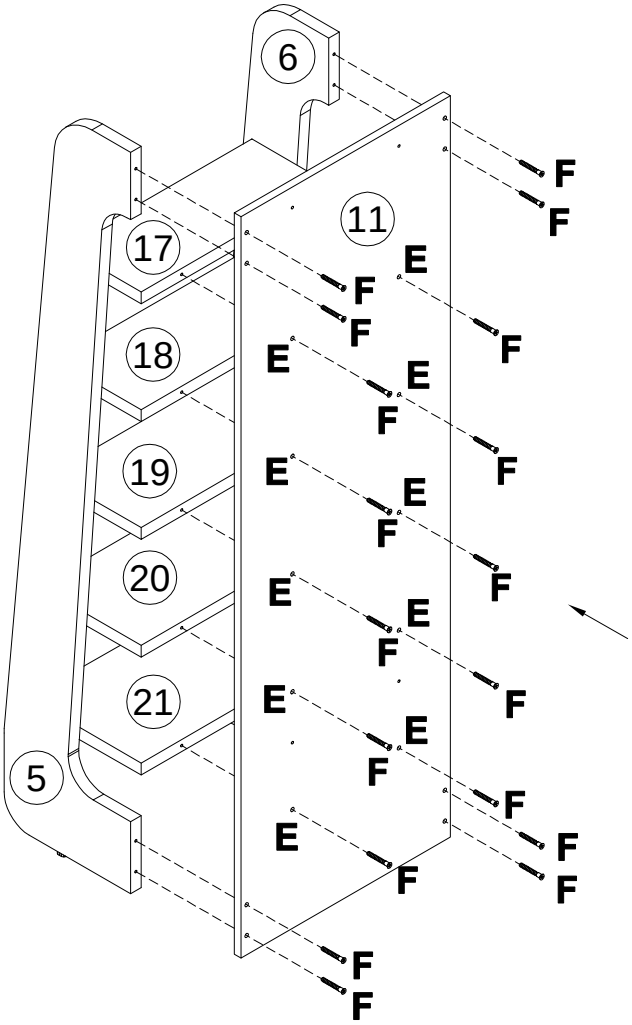
6
11
17
18
19
20
21
5
E
F

15

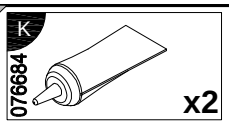

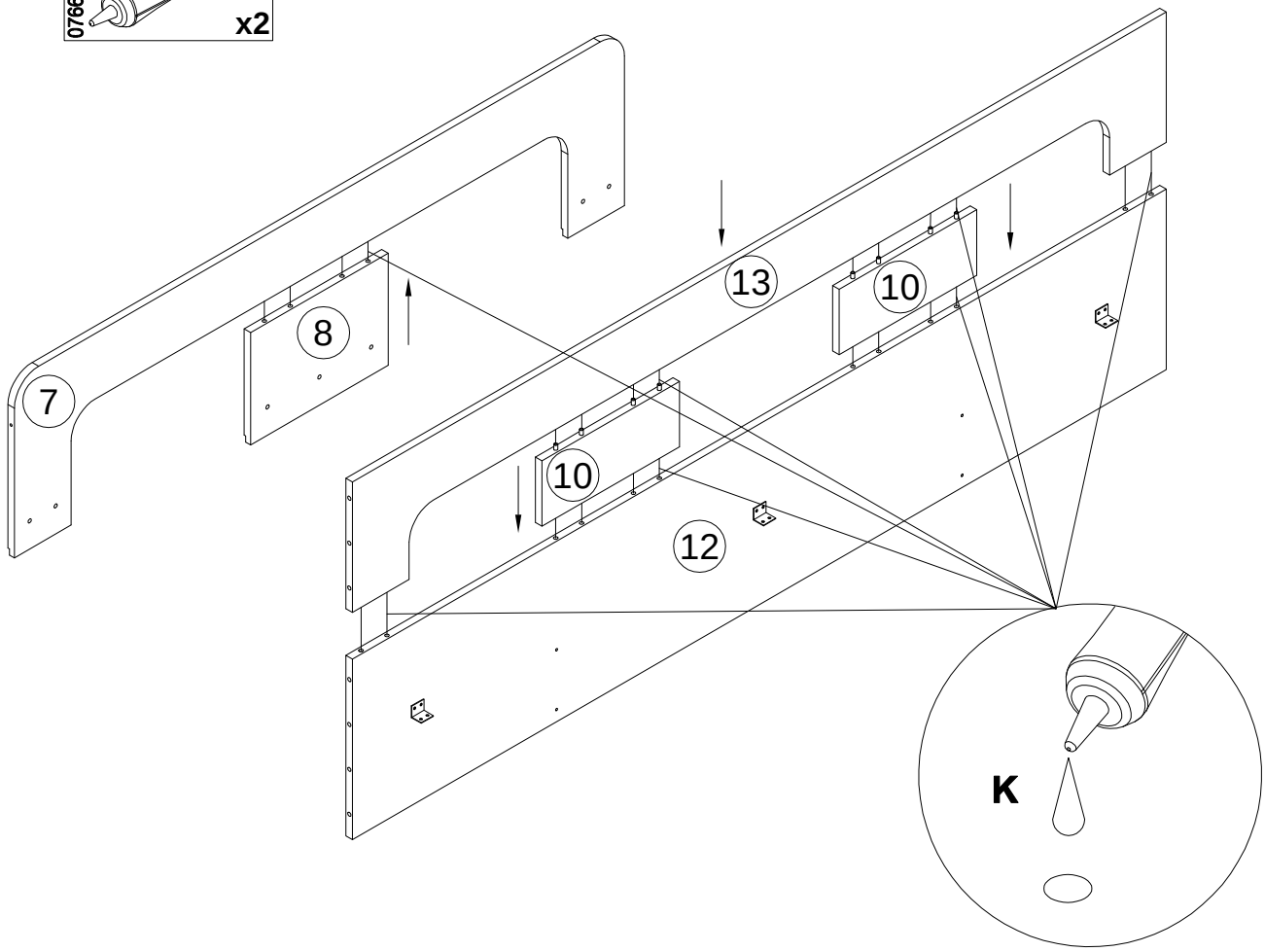

16

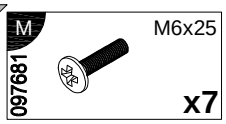

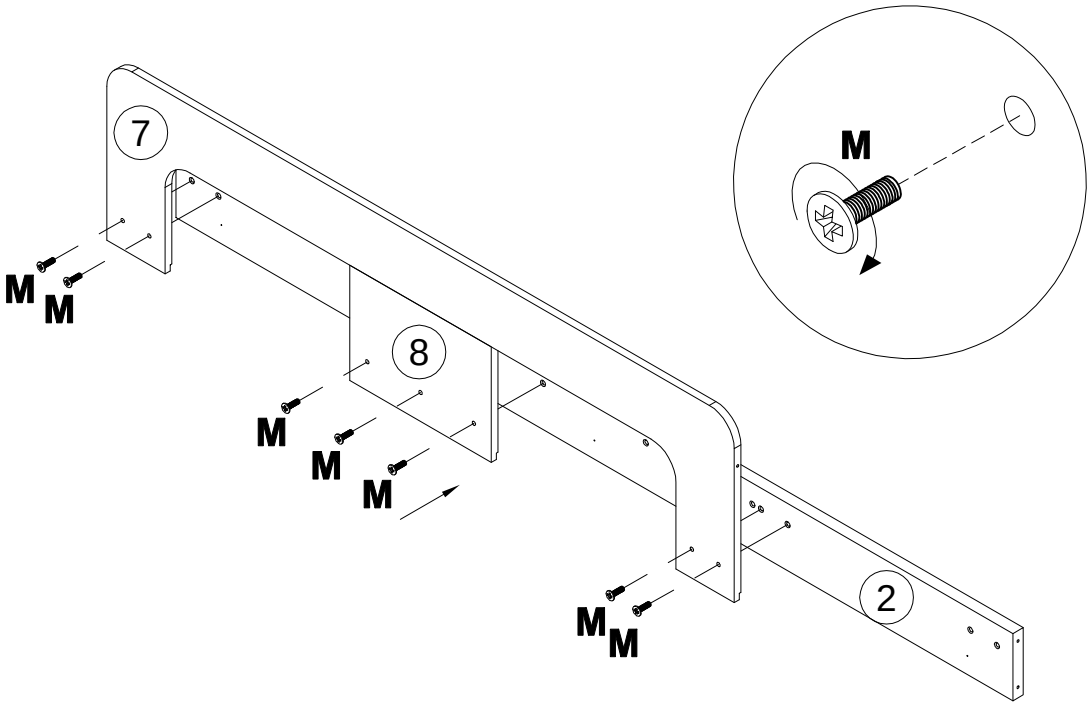

17

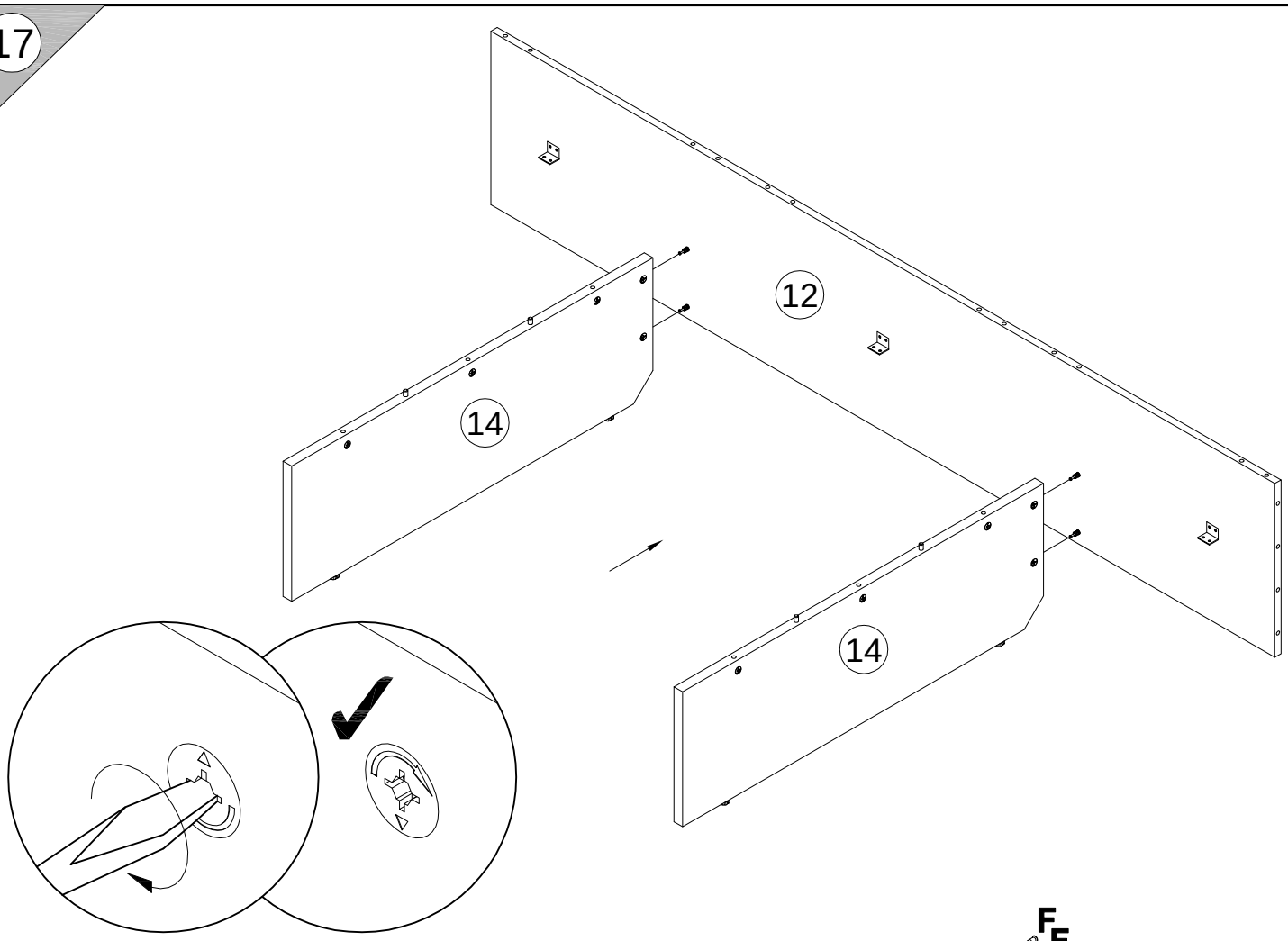

18

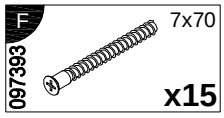

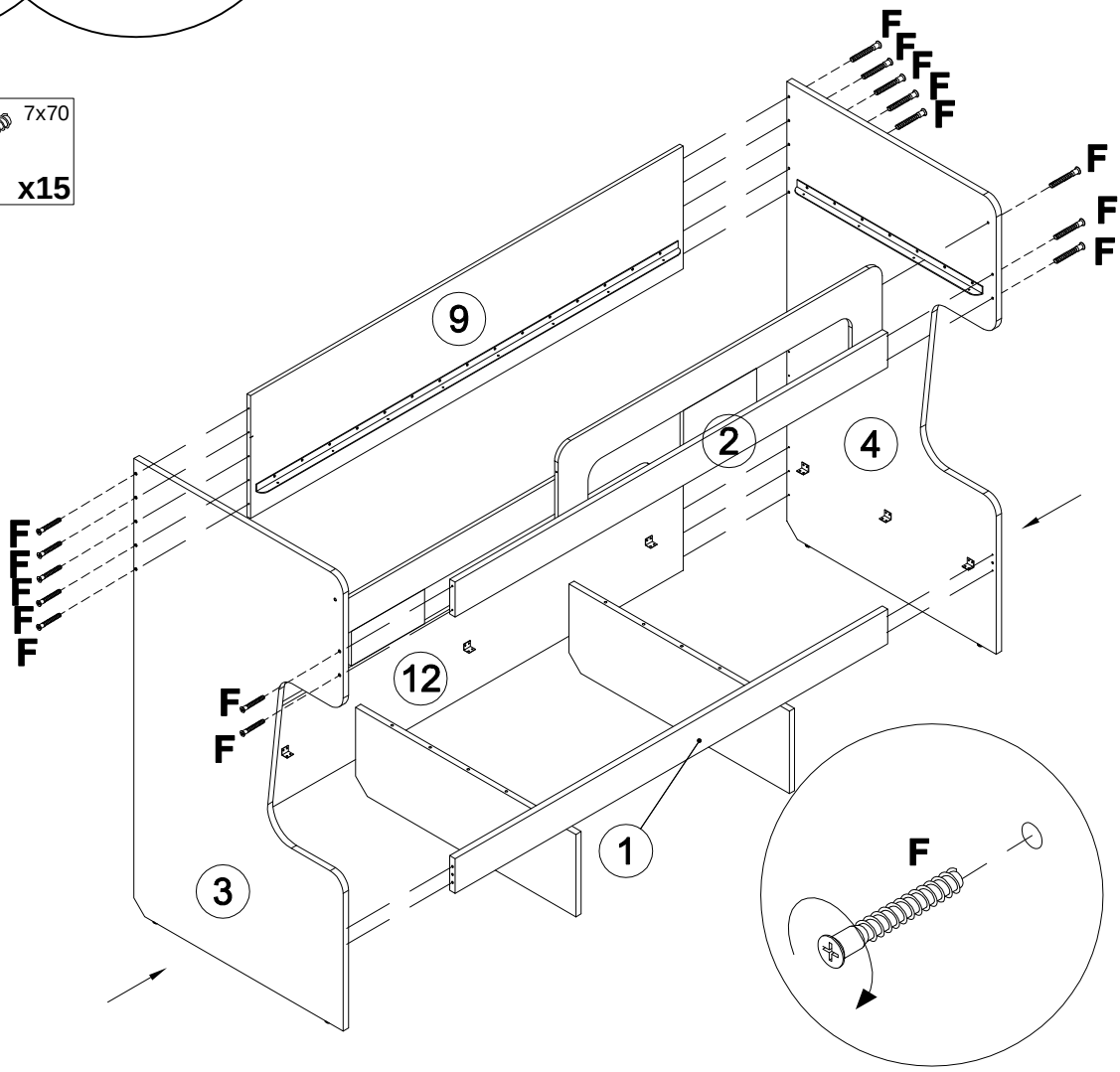

19

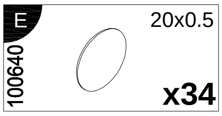

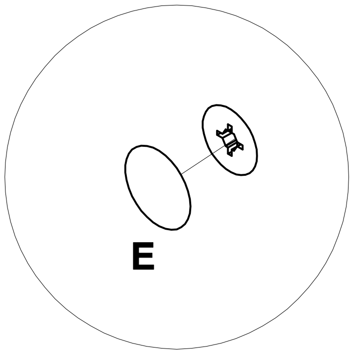

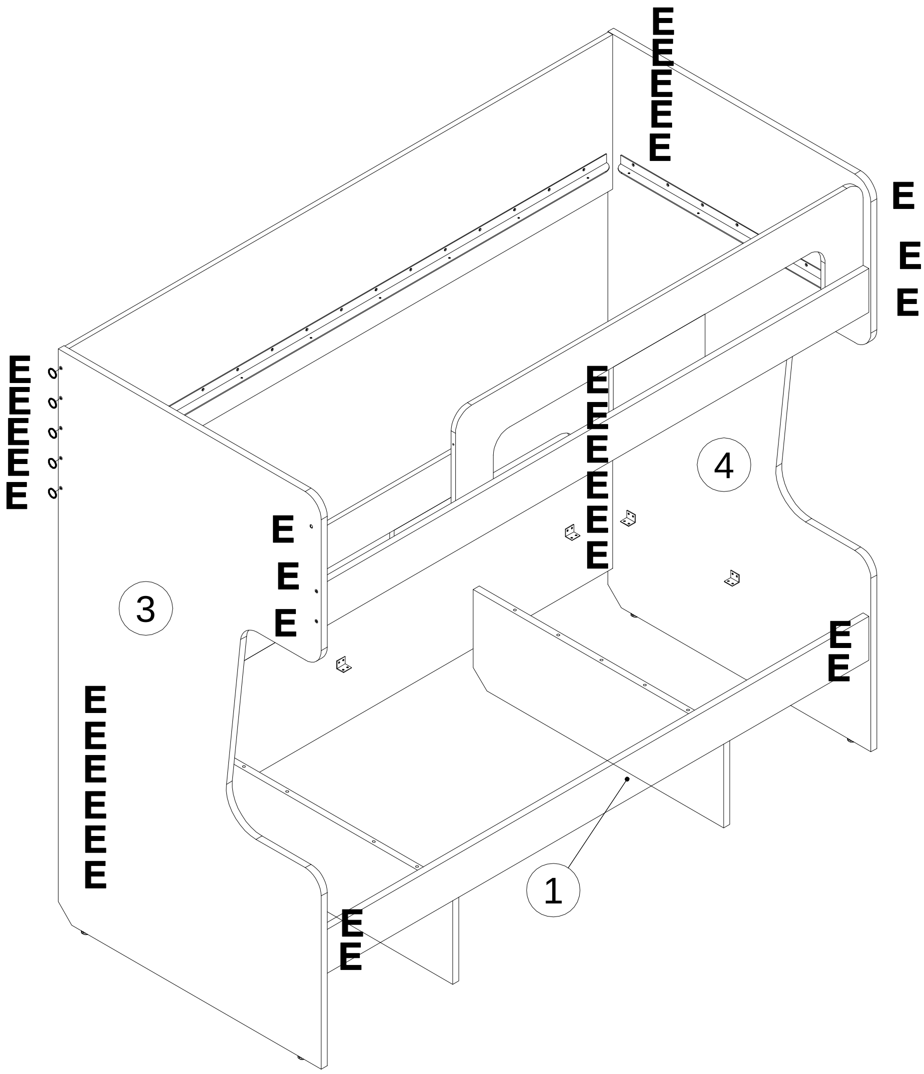

20

E	20x0.5
100640	x10

H	3.5x16
000763	x48

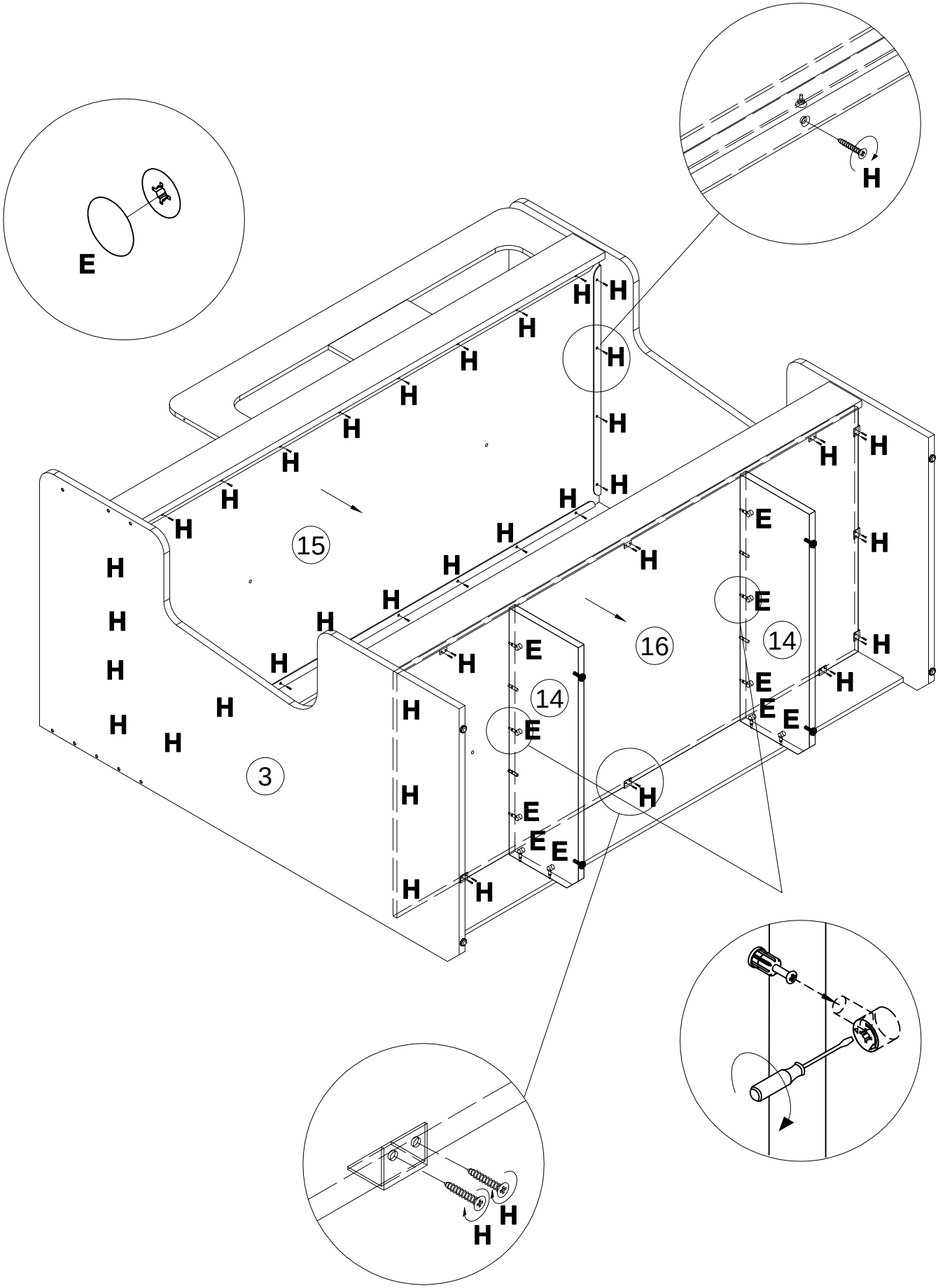

21

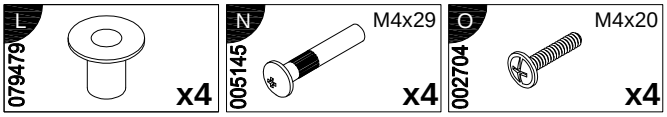
L
079479
x4
N
M4x29
005145
x4
O
M4x20
002704
x4

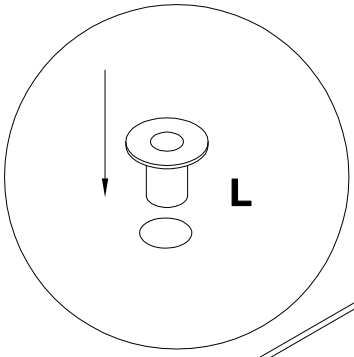
L

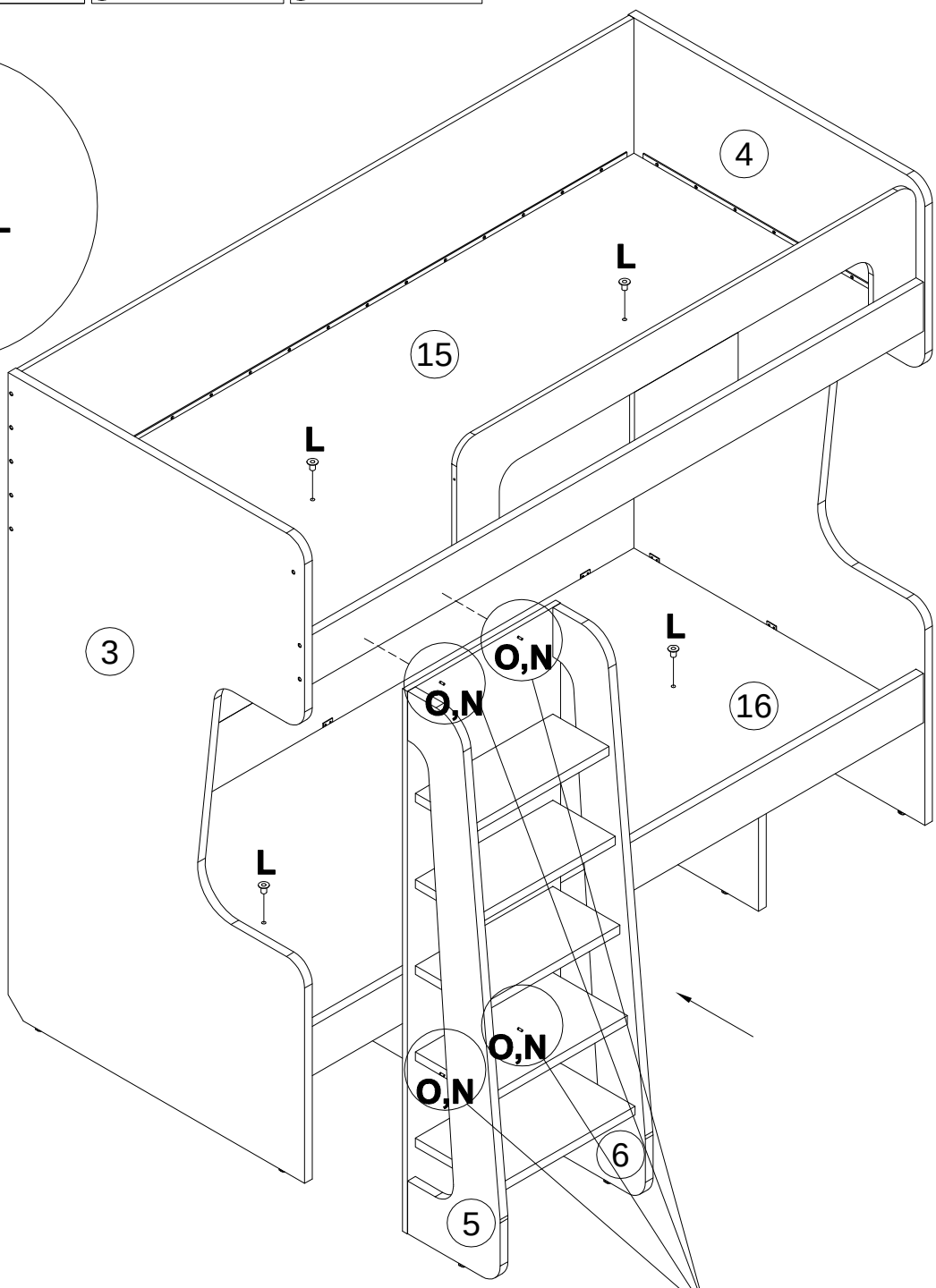
4
L
15
L
3
O,N
O,N
L
16
L
O,N
O,N
6
5

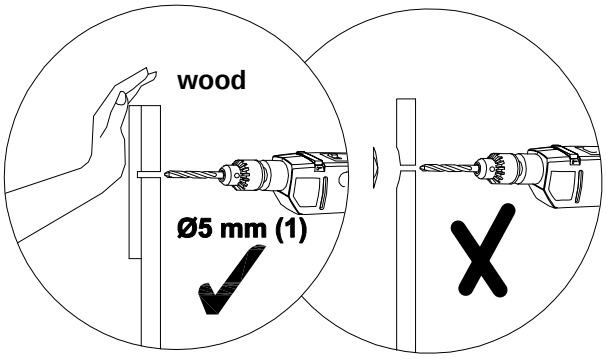
wood
Ø5 mm (1)

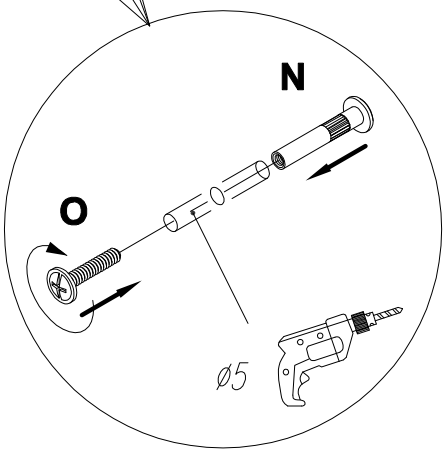
N
O
Ø5

Инструкция по уходу за мебелью и правила эксплуатации

1. Мебель рекомендуется эксплуатировать в бытовых помещениях с температурой воздуха не ниже +2°С и относительной влажностью 45-70%.
2. Мебель должна быть защищена от воздействия прямых солнечных лучей, так как это вредит внешнему виду изделий и может изменить цвет поверхности.
3. Не следует ставить на поверхность мебели горячие предметы.
4. Случайно попавшую на поверхность изделия влагу, жидкость следует снять сухой тканью.
5. Удаление пыли с полированной или лакированной поверхности следует производить сухой тканью (фланель, миткаль).
6. Полированные и лакированные поверхности мебели рекомендуется освежать специально предназначенными для этого средствами.
7. Очищать стекла рекомендуется специальными составами, нанесенными на мягкую такнь.
8. Не допускается применение соды, стиральных порошков, абразивных паст, порошков и прочих, не предназначенных для ухода за изделиями мебели препаратов.

В связи с постоянной работой, направленной на улучшение потребительских свойств мебели, предприятие-изготовитель оставляет за собой право на изменения конструкции, не влияющие на качество и внешний вид изделия.