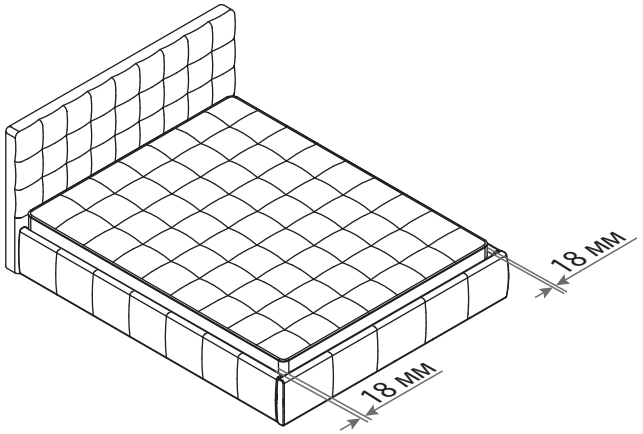


Рекомендации по уходу за поверхностью из эко-кожи:

1. Использовать специальные чистящие средства.
2. Избегать использования любых типов жёстких или абразивных чистящих средств, обычного мыла, чистящих средств на основе аммиака или отбеливателей.
3. Избегать использования масел или любых средств, содержащих воск или силикон.
4. Избегать трудно удаляемых загрязнений поверхности маркерами и шариковыми ручками.

Рекомендации по уходу за поверхностью из обивочной ткани:
1. Протирать только по мере загрязнения мыльным раствором или специальной жидкостью.
2. Незамедлительно очищать вылитую на ткань жидкость для предотвращения впитывания.
3. Не использовать для чистки отбеливатель, моющий пылесос, химчистку, для сушки – утюг.
4. Избегать прямого попадания солнечных лучей, воздействия тепла от печки, обогревателя, соприкосновения с горячими предметами.
5. Для микровелюра следует использовать только сухие чистящие средства.
В связи с постоянной работой, направленной на улучшение потребительских свойств мебели, предприятие-изготовитель оставляет за собой право на изменения конструкции, не влияющие на качество и внешний вид изделия.

ЕАС

инструкция по сборке

# Кровать

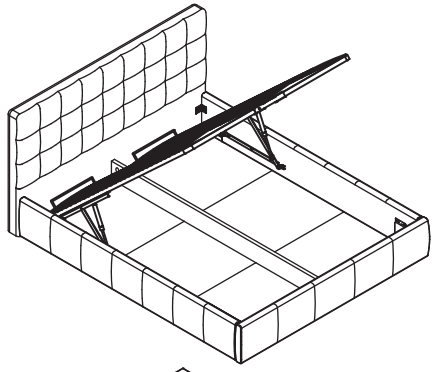

арт. 1705/1706/1707

габаритные размеры

высота: 1025 мм
ширина: 1625/1825/2025 мм
глубина: 2210 мм

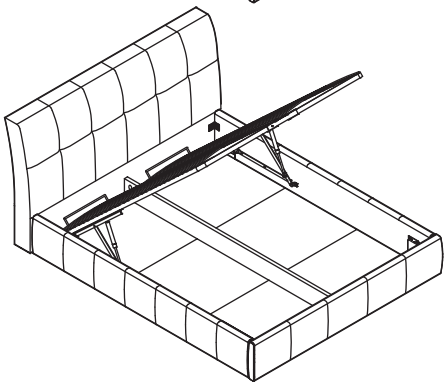

арт. 1708/1709/1710

габаритные размеры

высота: 965 мм
ширина: 1545/1745/1945 мм
глубина: 2320 мм

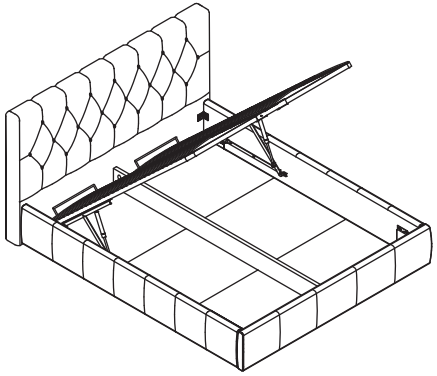

арт. 1711/1712/1713

габаритные размеры

высота: 1025 мм
ширина: 1625/1825/2025 мм
глубина: 2210 мм

единая справочная служба:
**8 800 100-50-22**
(звонок по России бесплатный)

LAZURIT

1

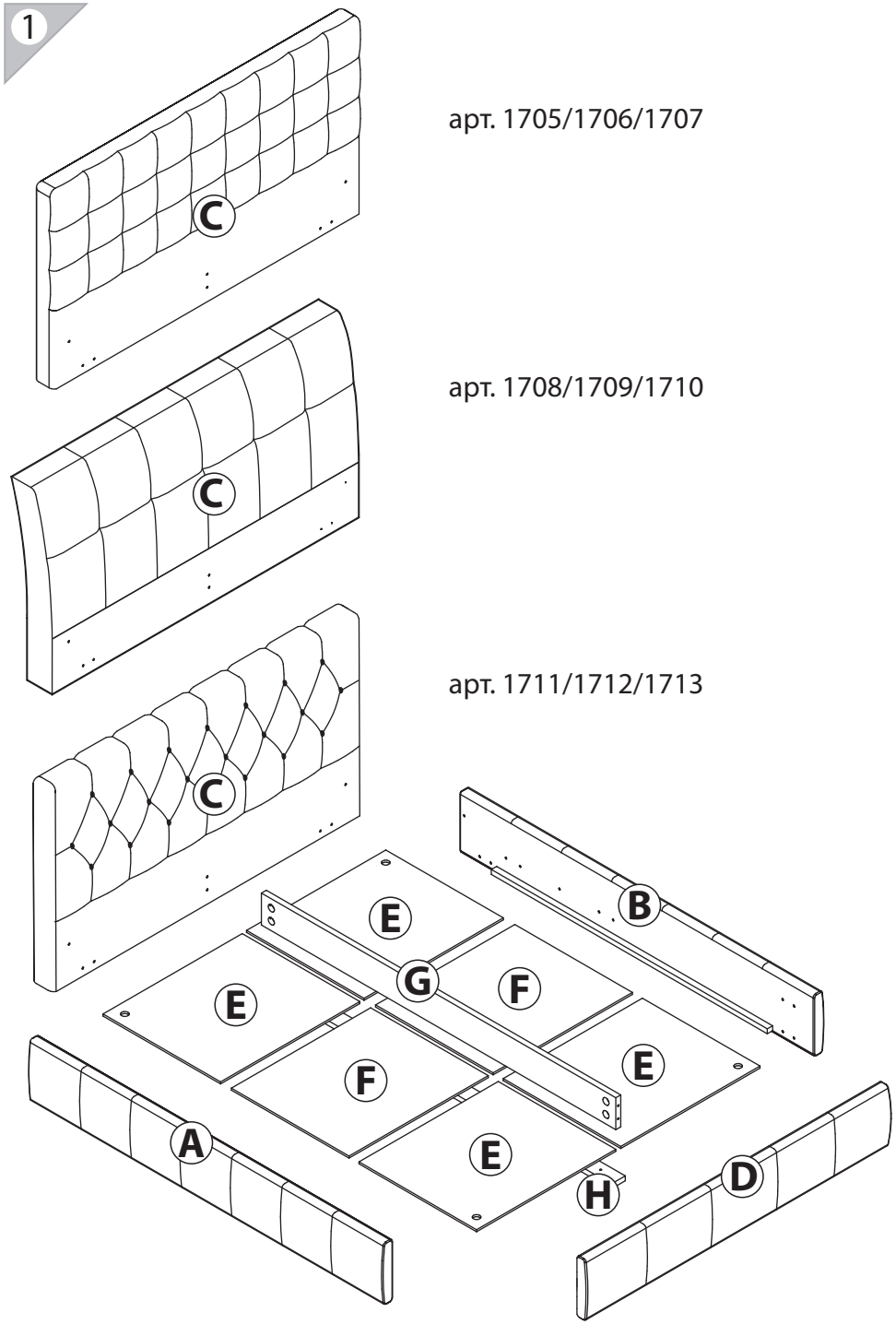


арт. 1705/1706/1707

арт. 1708/1709/1710

арт. 1711/1712/1713

14

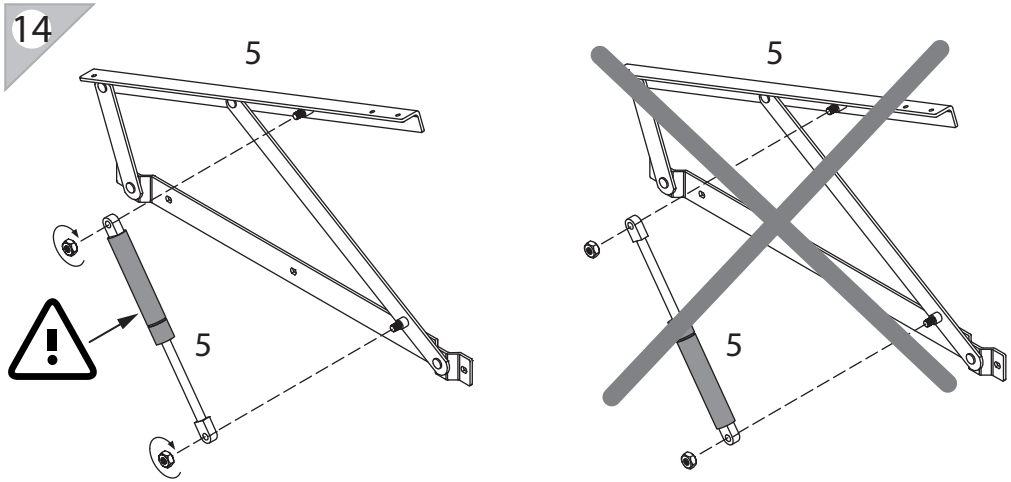


15

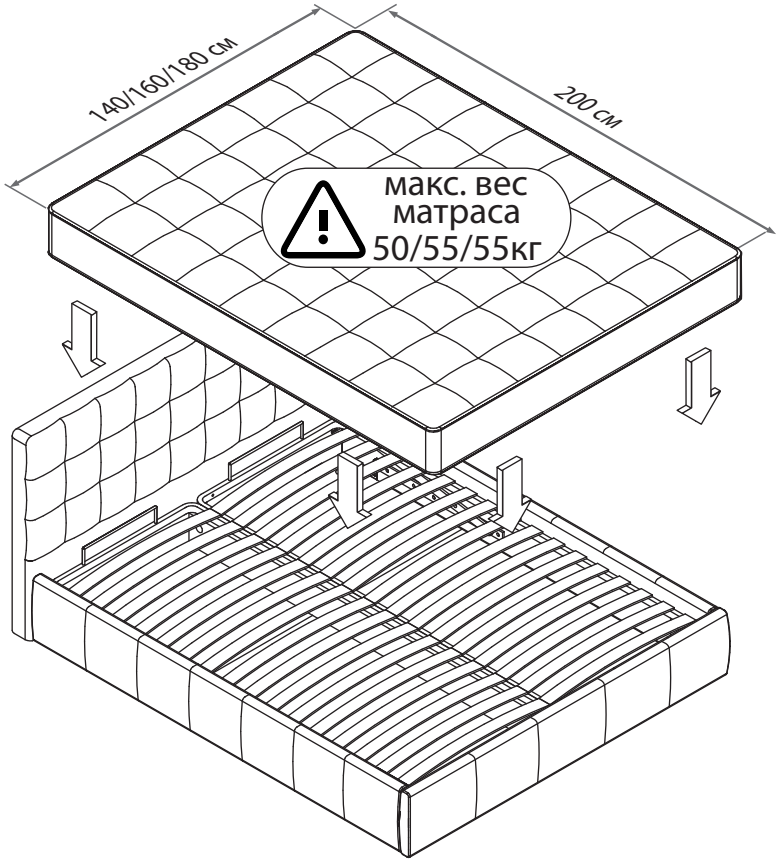

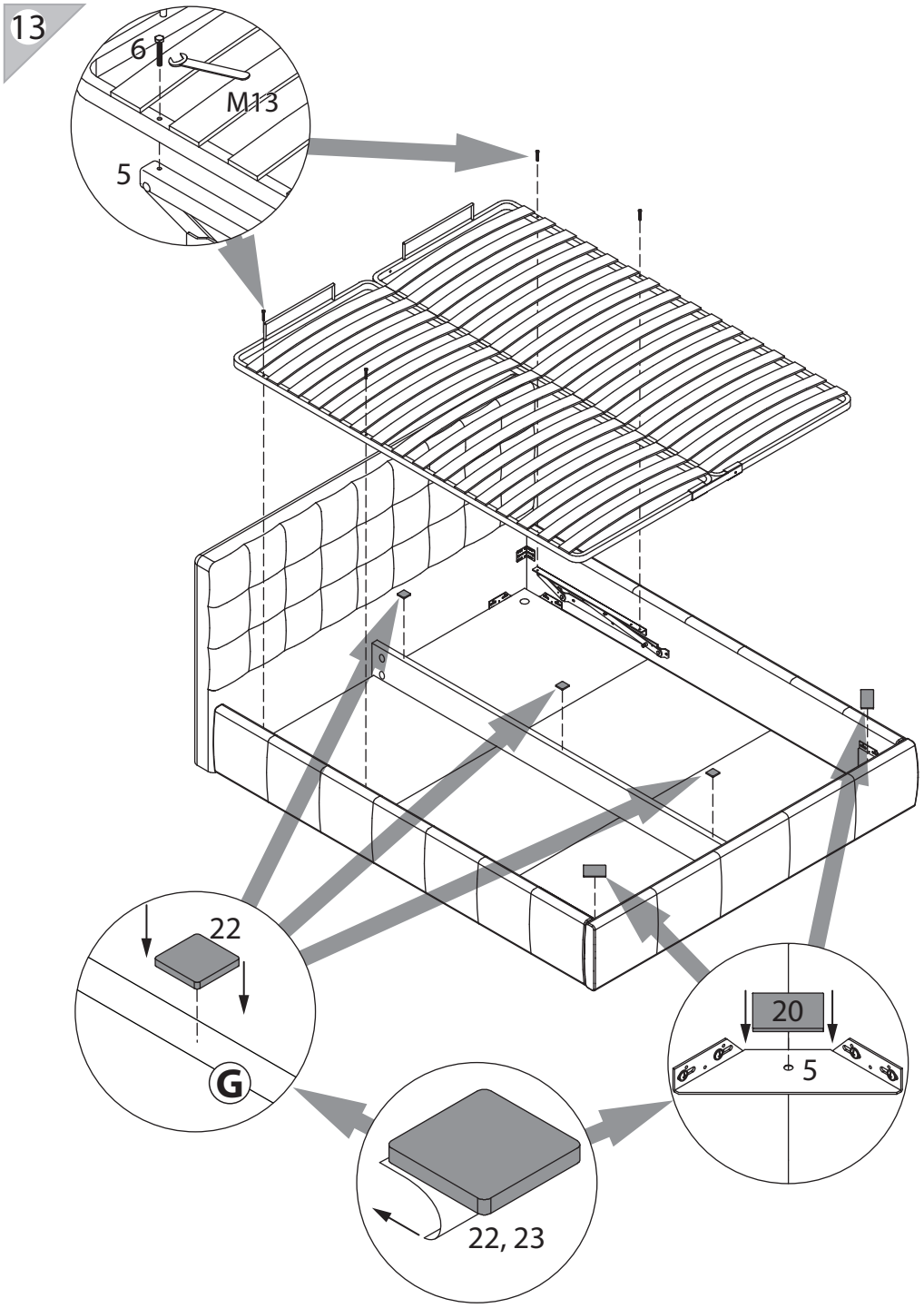


## арт. 1705/1706/1707

| поз. | название детали | № упак. | кол-во, шт. | длина, мм | ширина, мм |
|---|---|---|---|---|---|
| A | Стенка боковая левая арт. 9338 | 1 | 1 | 2025 | 310 |
| B | Стенка боковая правая арт. 9338 | 1 | 1 | 2025 | 310 |
| C | Спинка передняя арт. 1305/1306/1307 | 1 | 1 | 1625/1825/2025 | 1025 |
| D | Спинка задняя 1305/1306/1307 | 2 | 1 | 1545/1745/1925 | 310 |
| E | Дно арт. 9364/9365/9366 | 1 | 4 | 690/790/890 | 667 |
| F | Дно арт. 9364/9365/9366 | 1 | 2 | 690/790/890 | 667 |
| G | Царга арт. 9338 | 1 | 1 | 2020 | 156 |
| H | Брус арт. 9338 | 1 | 1 | 2020 | 80 |

## арт. 1708/1709/1710

| поз. | название детали | № упак. | кол-во, шт. | длина, мм | ширина, мм |
|---|---|---|---|---|---|
| A | Стенка боковая левая арт. 9338 | 1 | 1 | 2025 | 310 |
| B | Стенка боковая правая арт. 9338 | 1 | 1 | 2025 | 310 |
| C | Спинка передняя арт. 1308/1309/1310 | 1 | 1 | 1525/1725/1925 | 1025 |
| D | Спинка задняя 1308/1309/1310 | 2 | 1 | 1545/1745/1925 | 310 |
| E | Дно арт. 9364/9365/9366 | 1 | 4 | 690/790/890 | 667 |
| F | Дно арт. 9364/9365/9366 | 1 | 2 | 690/790/890 | 667 |
| G | Царга арт. 9338 | 1 | 1 | 2020 | 156 |
| H | Брус арт. 9338 | 1 | 1 | 2020 | 80 |

## арт. 1711/1712/1713

| поз. | название детали | № упак. | кол-во, шт. | длина, мм | ширина, мм |
|---|---|---|---|---|---|
| A | Стенка боковая левая арт. 9338 | 1 | 1 | 2025 | 310 |
| B | Стенка боковая правая арт. 9338 | 1 | 1 | 2025 | 310 |
| C | Спинка передняя арт. 1311/1312/1313 | 1 | 1 | 1625/1825/2025 | 1025 |
| D | Спинка задняя 1311/1312/1313 | 2 | 1 | 1545/1745/1925 | 310 |
| E | Дно арт. 9364/9365/9366 | 1 | 4 | 690/790/890 | 667 |
| F | Дно арт. 9364/9365/9366 | 1 | 2 | 690/790/890 | 667 |
| G | Царга арт. 9338 | 1 | 1 | 2020 | 156 |
| H | Брус арт. 9338 | 1 | 1 | 2020 | 80 |

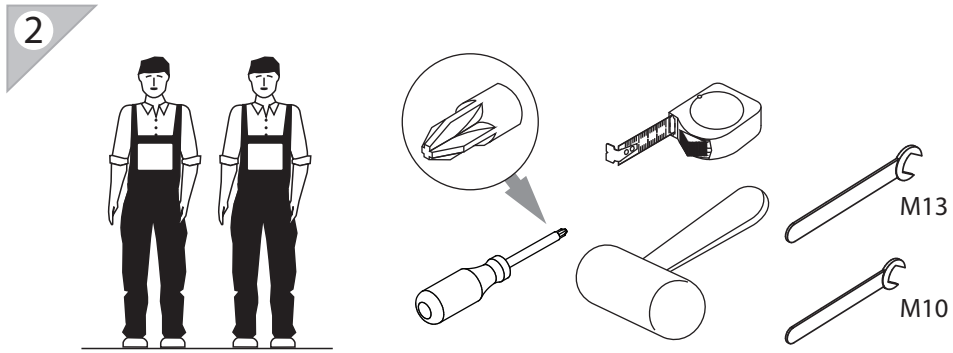

# Сборка на примере арт. 1705/1706/1707

3

| | | | | |
|---|---|---|---|---|
| 1 Ø35 уп.1(9363) x4 | 2 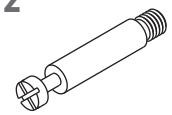 уп.1(9363) x4 | 3 4x20 уп.1(9363) x36 | 4 Ø39 уп.1(9363) x8 | 5 уп.1(9363) x6 |
| 6 M8 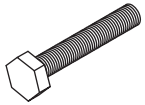 уп.1(9363) x4 | 7 Ø12x6.5 уп.1(9363) x4 | 8 6x20wp уп.1(9363) x10 | 9 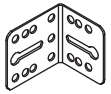 уп.1(9363) x2 | 10 M6 уп.1(9363) x4 |
| 11 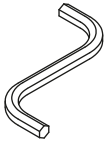 уп.1(9363) x1 | 12 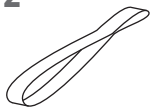 уп.1(9363) x1 | 13 6x16wp уп.1(9363) x28 | 14 6x35ws уп.1(9363) x4 | 15 Ø5 уп.1(9363)x10 |
| 16 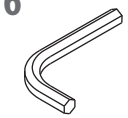 уп.1(9363) x1 | 17 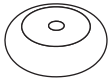 уп.1(9363) x4 | 18 7x70 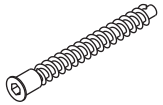 уп.1(9363) x4 | 19 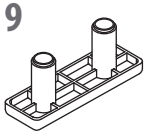 уп.1(9363) x3 | 20 50x100 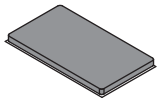 уп.1(9363) x2 |
| | | | 21 30x30 уп.1(9363) x3 | 22 (9352)уп.1 x1 |

4

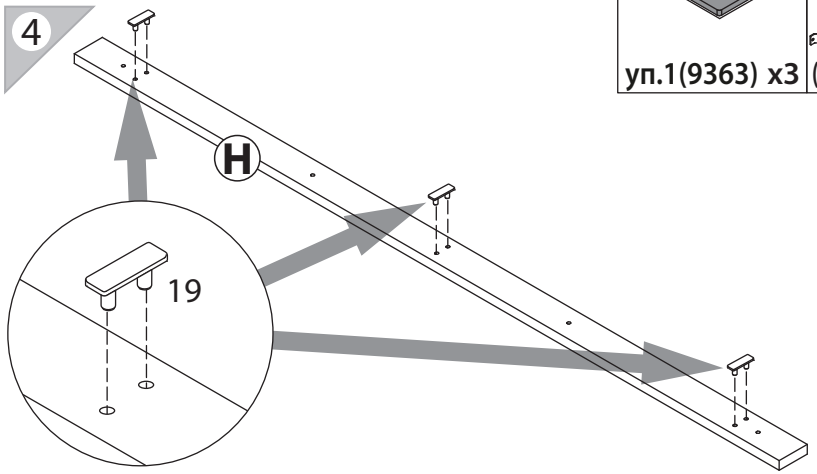


11

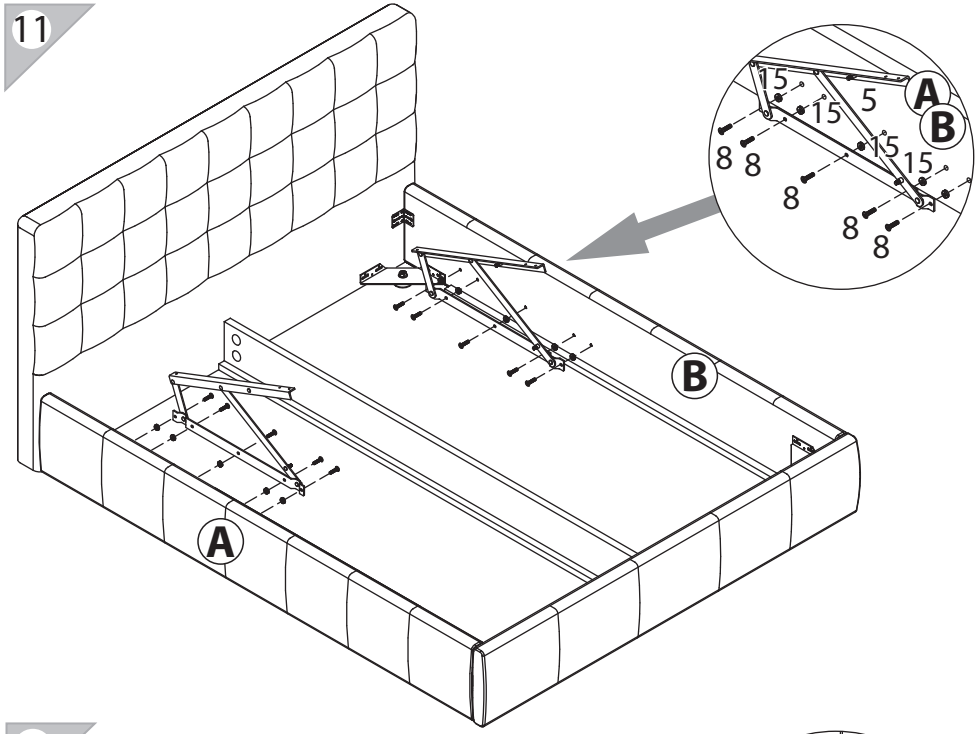


12

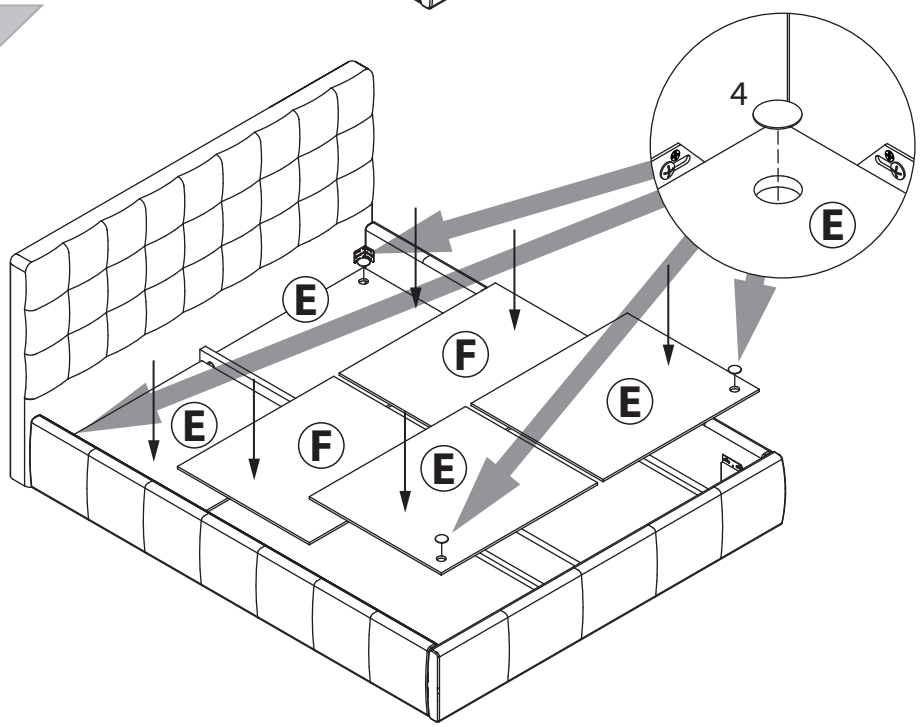

10

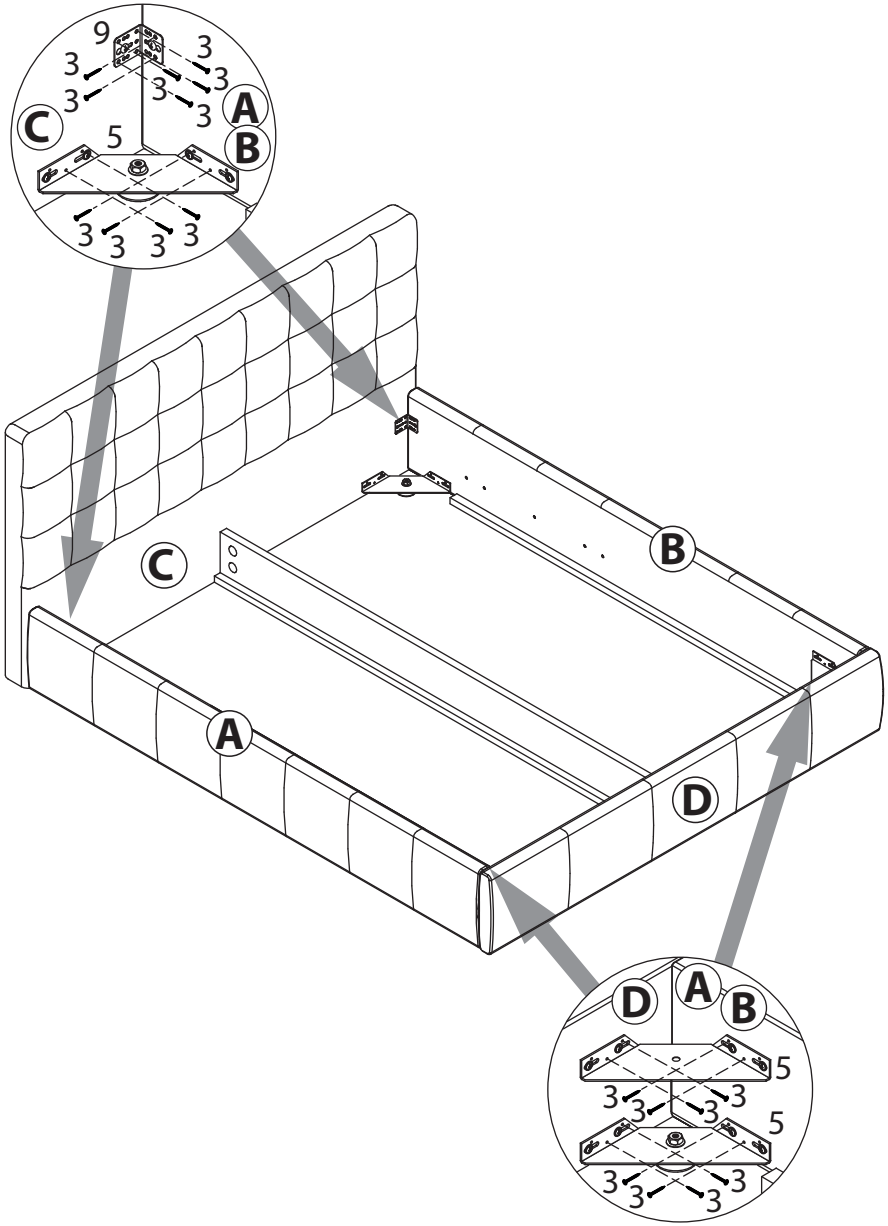


5

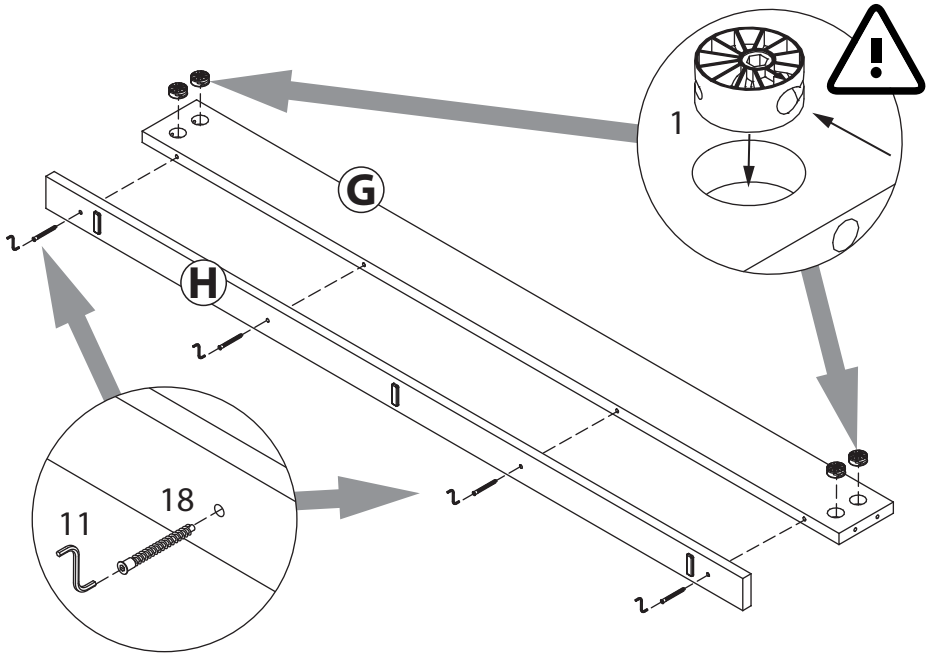


6

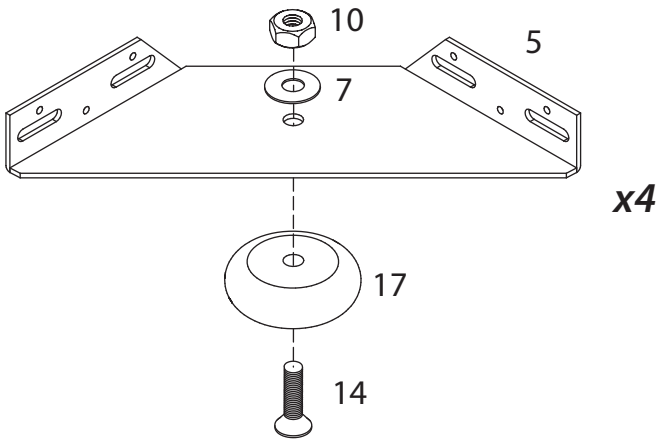

7

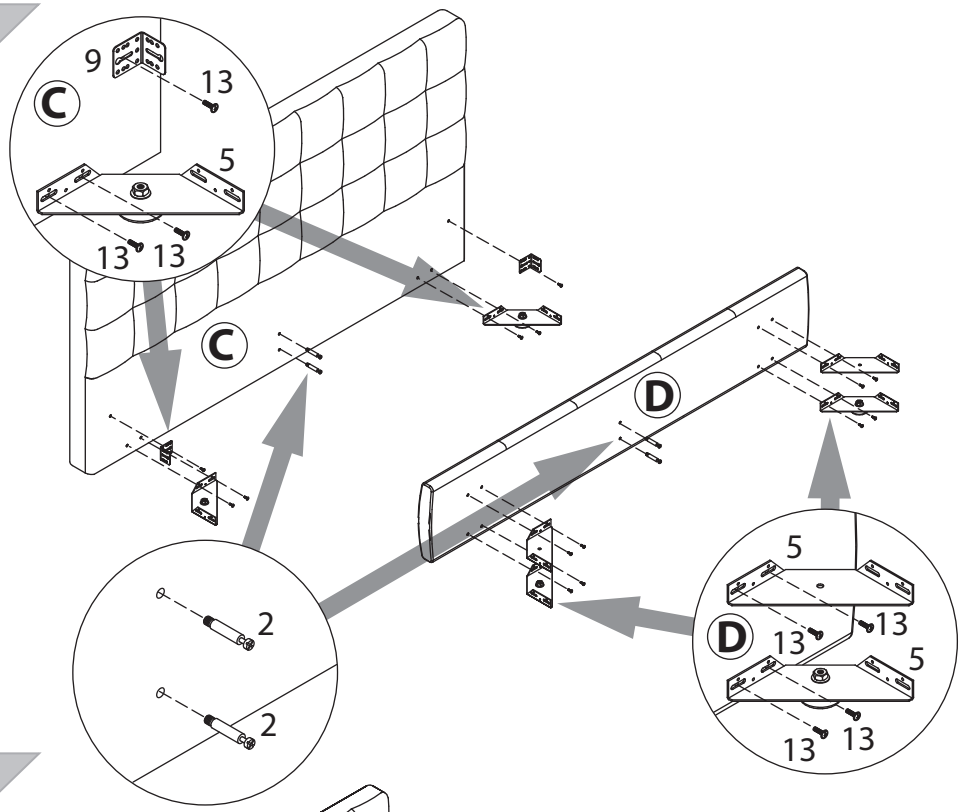
9
13
C
5
13
13
C
D
2
2
5
D
13
13
5
13
13

8

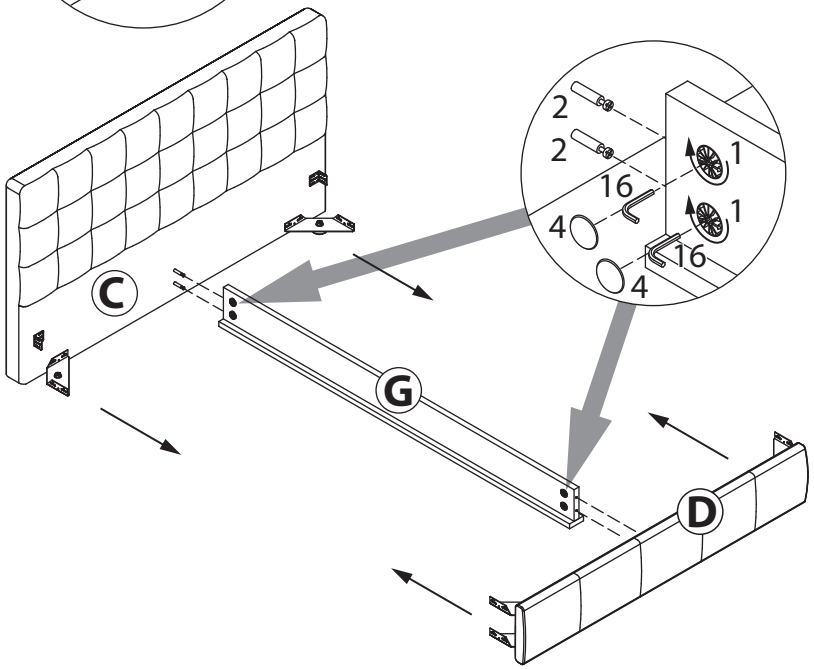
2
2
16
4
1
1
16
4
C
G
D

9

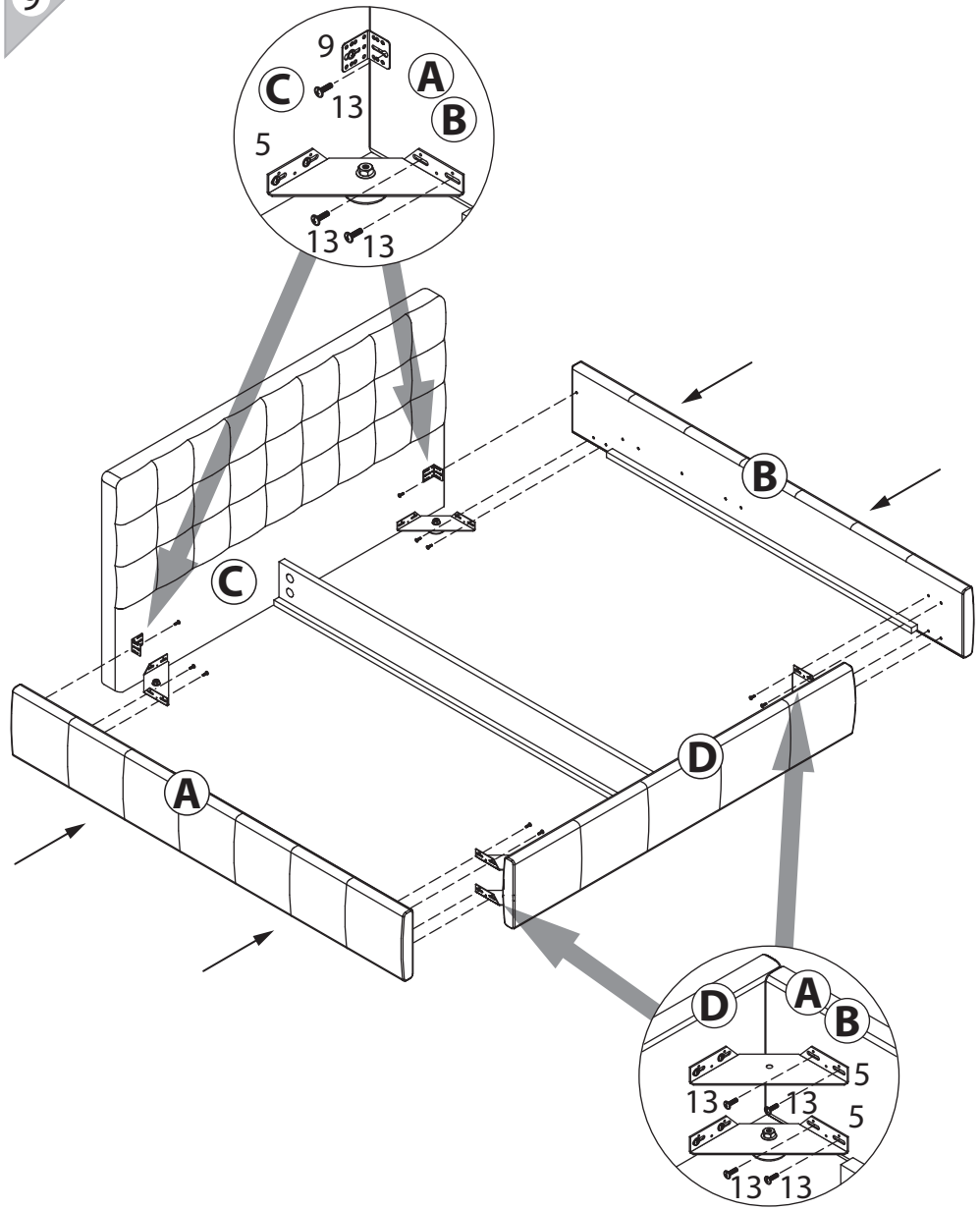
9
C
A
13
B
5
13
13
B
C
D
A
D
A
B
5
13
13
5
13
13